Kraftfahrt-Bundesamt

DE-24932 Flensburg

Allgemeine Betriebserlaubnis (ABE)
National Type Approval

ausgestellt von:

Kraftfahrt-Bundesamt (KBA)

nach § 22 in Verbindung mit § 20 Straßenverkehrs-Zulassungs-Ordnung (StVZO) für einen Typ des folgenden Genehmigungsobjektes

Sonderräder für Pkw 7,5 J x 17 H2

issued by:

Kraftfahrt-Bundesamt (KBA)

according to § 22 and 20 Straßenverkehrs-Zulassungs-Ordnung (StVZO) for a type of the following approval object

special wheels for passenger cars 7,5 J x 17 H2

§22 51059*06

Genehmigungsnummer**: 51059*06**
Approval number:

1. Genehmigungsinhaber:
   Holder of the approval:
   DIEWE GmbH
   DE-86438 Kissing

2. Gegebenenfalls Name und Anschrift des Bevollmächtigten:
   If applicable, name and address of representative:
   Entfällt
   Not applicable

3. Typbezeichnung:
   Type:
   D1217

Genehmigungsnummer: **51059*06**
Approval number:

4. Aufgebrachte Kennzeichnungen:
Identification markings:
Hersteller oder Herstellerzeichen
Manufacturer or registered manufacturer`s trademark

Felgengröße
Size of the wheel

Typ und die Ausführung
Type and version

Herstelldatum (Monat und Jahr)
Date of manufacture (month and year)

Genehmigungszeichen
Approval identification

Einpresstiefe
Inset/outset

§22 51059*06

5. Anbringungsstelle der Kennzeichnungen:
Position of the identification markings:
An der Innen- bzw. Außenseite des Rades
On the inside/outside of the wheel

6. Zuständiger Technischer Dienst:
Responsible Technical Service:
Technischer Dienst der TÜV Rheinland Kraftfahrt GmbH
DE-51105 Köln

7. Datum des Prüfberichts des Technischen Dienstes:
Date of test report issued by the Technical Service:
01.09.2021

8. Nummer des Prüfberichts des Technischen Dienstes:
Number of test report issued by that Technical Service:
55072216 (7. Ausfertigung)

Genehmigungsnummer: **51059*06**
Approval number:

9. Verwendungsbereich:
Range of application:
Das Genehmigungsobjekt „Sonderräder für Pkw“ darf nur zur Verwendung gemäß:
The use of the approval object „special wheels for passenger cars“ is restricted to the application listed:

Anlage/n zum Prüfbericht
Annex/es of the test report

15 - 16, 18	**2. Ausfertigung**
12 - 13	**3. Ausfertigung**
1, 3, 5, 9	**6. Ausfertigung**

unter den angegebenen Bedingungen an den dort aufgeführten bzw. beschriebenen Kraftfahrzeugen feilgeboten werden.
The offer for sale is only allowed on the listed vehicles under the specified conditions.

10. Bemerkungen:
Remarks:
Für die in dieser ABE freigegebenen Rad/Reifenkombinationen ist die Berichtigung der Zulassungsbescheinigung Teil I gemäß § 13 Fahrzeug-Zulassungsverordnung (FZV) nicht erforderlich.
The correction of the "Zulassungsbescheinigung Teil I" according to § 13 Fahrzeug-Zulassungsverordnung (FZV) is not required for the wheel/tire combinations listed in this ABE.

Es gelten die im o.g. Gutachten nebst Anlagen festgehaltenen Angaben.
The indications given in the above mentioned test report including its annexes shall apply.

Die Anforderungen des Artikels 31, Absätze 5, 6, 8, 9 und 12 der Richtlinie 2007/46/EG - Verkauf und Inbetriebnahme von Teilen oder Ausrüstungen, von denen ein erhebliches Risiko für das einwandfreie Funktionieren wesentlicher Systeme ausgehen kann - sind sinngemäß erfüllt.
The requirements of Article 31, paragraphs 5, 6, 8, 9 and 12 of directive 2007/46/EC - Sale and entry into service of parts or equipment which are capable of posing a significant risk to the correct functioning of essential systems - are met.

11. Änderungsabnahme gemäß § 19 (3) StVZO:
Acceptance test of the modification as per § 19 (3) StVZO:
Siehe Prüfbericht
See test report

§22 51059*06

Genehmigungsnummer: **51059*06**
Approval number:

12. Die Genehmigung wird **erweitert**
Approval is **extended**

13. Grund (Gründe) für die Erweiterung der Genehmigung (falls zutreffend):
Reason(s) for the extension (if applicable):
Aktualisierung des Verwendungsbereiches
Update of the range of application

Eine Fertigungsstätte kommt hinzu
An assembly plant is added

14. Ort: **DE-24932 Flensburg**
Place:

15. Datum: **13.09.2021**
Date:

16. Unterschrift: **Im Auftrag**
Signature:

Nino Pommerencke

KRAFTFAHRT-BUNDESAMT 554

Anlagen:
Enclosures:
Gemäß Inhaltsverzeichnis
According to index

§22 51059*06

Kraftfahrt-Bundesamt

DE-24932 Flensburg

Inhaltsverzeichnis zu den Beschreibungsunterlagen
Index to the information package

Nummer der Genehmigung**: 51059*06**
Approval No.

Ausgabedatum: **20.12.2016** letztes Änderungsdatum: **13.09.2021**
Date of issue: last date of amendment:

Nebenbestimmungen und Rechtsbehelfsbelehrung
Collateral clauses and instruction on right to appeal

Prüfbericht(e) Nr.: Test report(s) No.:	Datum: Date
55072216 (1. Ausfertigung)	**22.11.2016**
55072216 (2. Ausfertigung)	**17.08.2017**
55072216 (3. Ausfertigung)	**01.12.2017**
55072216 (4. Ausfertigung)	**14.08.2018**
55072216 (5. Ausfertigung)	**27.08.2019**
55072216 (6. Ausfertigung)	**21.08.2020**
55072216 (7. Ausfertigung)	**01.09.2021**

Beschreibungsbogen Nr.: Information document No.:	Datum: Date
D1217	**13.04.2016**
D1217	**21.12.2020**

Liste der Änderungen: List of modifications:	Datum: Date
Siehe Anlage "Liste der Änderungen" des Prüfberichtes **See appendix "List of modifications" of the test report**	

§22 51059*06

Nummer der Genehmigung: **51059*06**

- Anlage -

Nebenbestimmungen und Rechtsbehelfsbelehrung

Nebenbestimmungen

Jede Einrichtung, die dem genehmigten Typ entspricht, ist gemäß der angewendeten Vorschrift zu kennzeichnen.

Das Genehmigungszeichen lautet wie folgt:

KBA 51059

Die Einzelerzeugnisse der reihenweisen Fertigung müssen mit den Genehmigungsunterlagen genau übereinstimmen. Änderungen an den Einzelerzeugnissen sind nur mit ausdrücklicher Zustimmung des Kraftfahrt-Bundesamtes gestattet.
Änderungen der Firmenbezeichnung, der Anschrift und der Fertigungsstätten sowie eines bei der Erteilung der Genehmigung benannten Zustellungsbevollmächtigten oder bevollmächtigten Vertreters sind dem Kraftfahrt-Bundesamt unverzüglich mitzuteilen.
Verstöße gegen diese Bestimmungen können zum Widerruf der Genehmigung führen und können überdies strafrechtlich verfolgt werden.

Die Genehmigung erlischt, wenn sie zurückgegeben oder entzogen wird, oder der genehmigte Typ den Rechtsvorschriften nicht mehr entspricht. Der Widerruf kann ausgesprochen werden, wenn die für die Erteilung und den Bestand der Genehmigung geforderten Voraussetzungen nicht mehr bestehen, wenn der Genehmigungsinhaber gegen die mit der Genehmigung verbundenen Pflichten - auch soweit sie sich aus den zu dieser Genehmigung zugeordneten besonderen Auflagen ergeben - verstößt oder wenn sich herausstellt, dass der genehmigte Typ den Erfordernissen der Verkehrssicherheit oder des Umweltschutzes nicht entspricht.

Das Kraftfahrt-Bundesamt kann jederzeit die ordnungsgemäße Ausübung der durch diese Genehmigung verliehenen Befugnisse, insbesondere die genehmigungsgerechte Fertigung sowie die Maßnahmen zur Übereinstimmung der Produktion, nachprüfen. Es kann zu diesem Zweck Proben entnehmen oder entnehmen lassen. Dem Kraftfahrt-Bundesamt und/oder seinen Beauftragten ist ungehinderter Zutritt zu Produktions- und Lagerstätten zu gewähren.

Die mit der Erteilung der Genehmigung verliehenen Befugnisse sind nicht übertragbar. Schutzrechte Dritter werden durch diese Genehmigung nicht berührt.

Rechtsbehelfsbelehrung

Gegen diese Genehmigung kann innerhalb eines Monats nach Bekanntgabe Widerspruch erhoben werden. Der Widerspruch ist beim **Kraftfahrt-Bundesamt, Fördestraße 16, DE-24944 Flensburg,** schriftlich oder zur Niederschrift einzulegen.

§22 51059*06

Approval No.: **51059*06**

- Attachment -

Collateral clauses and instruction on right to appeal

Collateral clauses

All equipment which corresponds to the approved type is to be identified according to the applied regulation.

The approval identification is as follows: - see German version -

The individual production of serial fabrication must be in exact accordance with the approval documents. Changes in the individual production are only allowed with express consent of the Kraftfahrt-Bundesamt.
Changes in the name of the company, the address and the manufacturing plant as well as one of the parties given the authority to delivery or authorised representative named when the approval was granted is to be immediately disclosed to the Kraftfahrt-Bundesamt.
Breach of this regulation can lead to recall of the approval and moreover can be legally prosecuted.

The approval expires if it is returned or withdrawn or if the type approved no longer complies with the legal requirements. The revocation can be made if the demanded requirements for issuance and the continuance of the approval no longer exist, if the holder of the approval violates the duties involved in the approval, also to the extent that they result from the assigned conditions to this approval, or if it is determined that the approved type does not comply with the requirements of traffic safety or environmental protection.

The Kraftfahrt-Bundesamt may check the proper exercise of the conferred authority taken from this approval at any time. In particular this means the compliant production as well as the measures for conformity of production. For this purpose samples can be taken or have taken. The employees or the representatives of the Kraftfahrt-Bundesamt may get unhindered access to the production and storage facilities.

The conferred authority contained with issuance of this approval is not transferable. Trade mark rights of third parties are not affected with this approval.

Instruction on right to appeal

This approval can be appealed within one month after notification. The appeal is to be filed in writing or as a transcript at the **Kraftfahrt-Bundesamt, Fördestraße 16,**
DE-24944 Flensburg.

§22 51059*06

Auftraggeber

DIEWE GmbH
Industriestraße 21
86438 Kissing
QM-Nr. 49 02 0162004

Prüfgegenstand PKW-Sonderrad
Modell D1217
Typ D1217
Radgröße 7,5 J x 17 H2
Zentrierart Mittenzentrierung

Ausführung	Kennzeichnung Rad/ Zentrierring	Lochzahl/ Lochkreis-ø (mm)/ Mittenloch-ø (mm)	Ein-press-tiefe (mm)	Rad-last (kg)	Abroll-umfang (mm)	Gültig ab Herstell-datum
51085063	D1217 LK 108 / ohne Ring D1217 LK 108 JF / ohne Ring D1217 LK/108 VO / ohne Ring	5/108/63,4	50	720	2150	5/2016
5112B29665	D1217 LK 112A JF / ohne Ring D1217 LK 112A VO / ohne Ring	5/112/57,1	29	720	2100	5/2020
5112B3766	D1217 LK 112A JF / Ø66.6xØ57.1 D1217 LK 112A VO / Ø66.6xØ57.1	5/112/57,1	37	720	2150	11/2018
51123766	D1217 LK 112 / Ø66.6xØ57.1 D1217 LK 112 JF / Ø66.6xØ57.1 D1217 LK 112 VO / Ø66.6xØ57.1	5/112/57,1	37	720	2150	5/2016
51124566	D1217 LK 112 / Ø66.6xØ57.1 D1217 LK 112 JF / Ø66.6xØ57.1 D1217 LK 112 VO / Ø66.6xØ57.1	5/112/57,1	45	720	2150	5/2016
51125266	D1217 LK 112 / Ø66.6xØ57.1 D1217 LK 112 JF / Ø66.6xØ57.1 D1217 LK 112 VO / Ø66.6xØ57.1	5/112/57,1	52	720	2150	5/2016
5112B29665	D1217 LK 112A JF / ohne Ring D1217 LK 112A VO / ohne Ring	5/112/66,6	29	720	2100	5/2020
51123766	D1217 LK 112 / ohne Ring D1217 LK 112 JF / ohne Ring D1217 LK 112 VO / ohne Ring	5/112/66,6	37	720	2150	5/2016
5112B3766	D1217 LK 112A JF / ohne Ring D1217 LK 112A VO / ohne Ring	5/112/66,6	37	720	2150	11/2018
51124566	D1217 LK 112 / ohne Ring D1217 LK 112 JF / ohne Ring D1217 LK 112 VO / ohne Ring	5/112/66,6	45	720	2150	5/2016
5112A3066	D1217 LK 112A JF / ohne Ring D1217 LK 112A VO / ohne Ring	5/112/66,6	30	750	2100	5/2020
5112A5266	D1217 LK 112A JF / ohne Ring D1217 LK 112A VO / ohne Ring	5/112/66,6	52	720	2150	11/2018
51125266	D1217 LK 112 / ohne Ring D1217 LK 112 JF / ohne Ring D1217 LK 112 VO / ohne Ring	5/112/66,6	52	720	2150	5/2016

§22 51059*06

Ausführung	Kennzeichnung Rad/ Zentrierring	Lochzahl/ Lochkreis-ø (mm)/ Mittenloch-ø (mm)	Ein-press-tiefe (mm)	Rad-last (kg)	Abroll-umfang (mm)	Gültig ab Herstell-datum
51144867	D1217 LK 114.3 / Ø67.1xØ66.1*** D1217 LK 114.3 JF / Ø67.1xØ66.1*** D1217 LK 114.3 VO / Ø67.1xØ66.1***	5/114,3/66,1	48	720	2150	5/2016
51144867	D1217 LK 114.3 / ohne Ring D1217 LK 114.3 JF / ohne Ring D1217 LK 114.3 VO / ohne Ring	5/114,3/67,1	48	720	2150	5/2016
5115A45702	D1217 LK 115 JF / ohne Ring D1217 LK 115 VO / ohne Ring	5/115/70,2	45	720	2150	4/2020
51203772	D1217 LK 120 / Ø72.6xØ67.1 *** D1217 LK 120 JF / Ø72.6xØ67.1 *** D1217 LK 120 VO / Ø72.6xØ67.1 ***	5/120/67,1	37	720	2150	5/2016
51203772	D1217 LK 120 / ohne Ring D1217 LK 120 JF / ohne Ring D1217 LK 120 VO / ohne Ring	5/120/72,6	37	720	2150	5/2016
5120A3772	D1217 LK 120A JF / ohne Ring D1217 LK 120A VO / ohne Ring	5/120/72,6	37	720	2150	11/2018

******* Zentrierring durch Einkleben fixiert

Kennzeichnung

KBA-Nummer	51059
Herstellerzeichen	DIEWE Wheels Germany
Radtyp und Ausführung	D1217 (s.o.)
Radgröße	7.5Jx17H2
Einpreßtiefe	ET (s.o.)
Gießereikennzeichen	ww. -, JF, VO
Herstellungsdatum	Monat und Jahr

Befestigungselemente

Die zu verwendenden Befestigungselemente sowie deren Anzugsmomente sind den Verwendungsbereichsgutachten zu entnehmen.

Prüfungen

Die o.g. Sonderräder wurden gemäß den Richtlinien für die Prüfung von Sonderrädern für Kraftfahrzeuge und ihre Anhänger vom 25.November 1998 geprüft.

§22 51059*06

Folgende Prüfungen wurden mit positivem Ergebnis abgeschlossen:
- Biegeumlaufprüfung
- Abrollprüfung
- Impactprüfung

Folgende Testdaten liegen der Biegeumlaufprüfung zugrunde:

Ausführung	Anschluß	Einpress-tiefe (mm)	Radlast (kg)	Abrollumfang (mm)	Ver-fahren	Datum	Ort
51085063	5/108/63,4	50	720	2150	FE	07/2016	TRC Wuxi
5112B29665	5/112/66,6	29	720	2100	FE	07/2020	TZT Lambsheim
5112A3066	5/112/66,6	30	750	2100	FE	07/2020	TZT Lambsheim
5112A3066	5/112/66,6	30	750	2100	FE	07/2020	TZT Lambsheim
51123766	5/112/66,6	37	720	2150	FE	07/2016	TRC Wuxi
5112B3766	5/112/66,6	37	720	2150	FE	01/2019	TRM Shah Alam
51124566	5/112/66,6	45	720	2150	FE	07/2016	TRC Wuxi
51125266	5/112/66,6	52	720	2150	FE	07/2016	TRC Wuxi
51125266	5/112/66,6	52	720	2150	FE	01/2019	TRM Shah Alam
5112A5266	5/112/66,6	52	720	2150	FE	01/2019	TRM Shah Alam
51144867	5/114,3/67,1	48	720	2150	FE	07/2016	TRC Wuxi
5115A45702	5/115/70,2	45	720	2150	FE	06/2020	TZT Lambsheim
5115A45702	5/115/70,2	45	720	2150	FE	10/2020	TRM Shah Alam
51203772	5/120/72,6	37	720	2150	FE	07/2016	TRC Wuxi
5120A3772	5/120/72,6	37	720	2150	FE	01/2019	TRM Shah Alam

FE=Farbeindringverfahren

Folgende Testdaten liegen der Impactprüfung zugrunde:

Ausführung	Anschluß	Einpress-tiefe (mm)	Radlast (kg)	Reifengröße	Datum	Ort
51085063	5/108/63,4	50	720	195/40R17	07/2016	TRC Wuxi
51125266	5/112/66,6	52	720	195/40R17	07/2016	TRC Wuxi
51144867	5/114,3/67,1	48	720	195/40R17	07/2016	TRC Wuxi
51203772	5/120/72,6	37	720	195/40R17	07/2016	TRC Wuxi
5112A5266	5/112/66,6	52	720	195/40R17	01/2019	TRM Shah Alam
5112A3066	5/112/66,6	30	750	195/40R17	07/2020	TZT Lambsheim
5115A45702	5/115/70,2	45	720	195/40R17	06/2020	TZT Lambsheim
5115A45702	5/115/70,2	45	750	195/40R17	10/2020	TRM Shah Alam

Folgende Testdaten liegen der Abrollprüfung zugrunde:

Ausführung	Anschluß	Einpress-tiefe (mm)	Radlast (kg)	Reifengröße	Ver-fahren	Datum	Ort
51085063	5/108/63,4	50	720	265/70R17	FE	07/2016	TRC Wuxi
51203772	5/120/72,6	37	720	265/70R17	FE	08/2016	TZT Lambsheim
51125266	5/112/66,6	52	720	265/70R17	FE	01/2019	TRM Shah Alam
5112A3066	5/112/66,6	30	750	265/70R17	FE	07/2020	TZT Lambsheim
5112A3066	5/112/66,6	30	750	265/70R17	FE	07/2020	TZT Lambsheim
5115A45702	5/115/70,2	45	750	265/70R17	FE	11/2020	TZT Lambsheim

FE=Farbeindringverfahren

§22 51059*06

Aufgrund bereits positiv durchgeführter Prüfungen an vergleichbaren Rädern des genannten Radtyps sind die folgenden Prüfungen nicht mehr erforderlich:

- Salzsprühtest

Die Maße und Toleranzen entsprechen in wesentlichen Punkten der ETRTO.

Die Zusammensetzung, die Festigkeitswerte und das Korrosionsverhalten des verwendeten Werkstoffes sind in der Radbeschreibung des Herstellers aufgeführt.

Das Gewicht der nicht lackierten Sonderradausführung 51085063_108/5-ET50 betrug 9,31 kg.

Prüfort und Prüfdatum

Die Festigkeitsprüfungen wurden durch folgende Prüflabore durchgeführt:

TÜV Rheinland China Wuxi ab Juli 2016
TÜV Pfalz Verkehrswesen GmbH Technologiezentrum Typprüfstelle Lambsheim ab August 2016
TÜV Rheinland Malaysia Shah Alam im Januar 2019

§22 51059*06

Hinweise zum Sonderrad

Fertigungsbetriebe der Leichtmetallräder des Radtyps D1217:

China Wheels Co. Ltd. (-) bis 10/2018
Zhejiang Jinfei Kaida Wheel Co. Ltd. (JF) ab 11/2018
Vossen Manufacture Co.Ltd. (VO) ab 12/2020

Die Befestigung der Zentrierringe im Sonderrad erfolgt durch Einkleben durch den Radhersteller.
Die Eignung des Klebers (Loctite 5970) für diesen Anwendungsfall wurde von der Firma Diewe Gmbh bestätigt.

Prüfergebnis

Aufgrund der durchgeführten Prüfungen bestehen keine technischen Bedenken o.g. Sonderräder an den in den Verwendungsbereichsgutachten genannten Fahrzeugen und den dort aufgeführten Bedingungen zu verwenden.

Anlagen

Beschreibung (CW)	-	13.04.2016
	mit Änderung vom	13.07.2018
Radzeichnung (CW)	2136177501S - 5x108-50-63,4	08.06.2016
Radzeichnung (CW)	2136177502S - 5x112-37-66,5	08.06.2016
Radzeichnung (CW)	2136177503S - 5x112-45-66,6	08.06.2016
Radzeichnung (CW)	2136177504S - 5x112-52-66,6	08.06.2016
Radzeichnung (CW)	2136177505S - 5x114,3-48-67,1	08.06.2016
Radzeichnung (CW)	2136177506S - 5x120-37-72,6	08.06.2016
Beschreibung (JF)		13.07.2018
	mit Änderung vom	21.12.2020
Radzeichnung (JF)	Z-Nr. 1217XX-5108A50634	11.11.2018
	mit Änderung vom	02.02.2021
Radzeichnung (JF)	Z-Nr. 1217XX-5112B37665	11.11.2018
	mit Änderung vom	02.02.2021
Radzeichnung (JF)	Z-Nr. 1217XX-5112BS37665	11.11.2018
	mit Änderung vom	02.02.2021
Radzeichnung (JF)	Z-Nr. 1217XX-5112C45666	11.11.2018
	mit Änderung vom	02.02.2021
Radzeichnung (JF)	Z-Nr. 1217XX-5112A52666	11.11.2018
	mit Änderung vom	02.02.2021
Radzeichnung (JF)	Z-Nr. 1217XX-5112AS52666	11.11.2018
	mit Änderung vom	02.02.2021
Radzeichnung (JF)	Z-Nr. 1217XX-5114A48671	11.11.2018
	mit Änderung vom	02.02.2021
Radzeichnung (JF)	Z-Nr. 1217XX-5120A37726	11.11.2018
	mit Änderung vom	02.02.2021
Radzeichnung (JF)	Z-Nr. 1217XX-5120AS37726	11.11.2018
	mit Änderung vom	02.02.2021
Radzeichnung (JF)	Z-Nr. 1217XX-5112AS30666	11.11.2019
	mit Änderung vom	02.02.2021
Radzeichnung (JF)	Z-Nr. 1217XX-5112BS29665	11.11.2019
	mit Änderung vom	02.02.2021
Radzeichnung (JF)	Z-Nr. 1217XX-5115A45702	11.11.2019
	mit Änderung vom	02.02.2021
Beschreibung(VO)		11.11.2020
Radzeichnung (VO)	Z-Nr. 1217XX-5108A50634	11.11.2020
	mit Änderung vom	02.02.2021
Radzeichnung (VO)	Z-Nr. 1217XX-5112A52666	11.11.2020
	mit Änderung vom	02.02.2021
Radzeichnung (VO)	Z-Nr. 1217XX-5112B37665	11.11.2020
	mit Änderung vom	02.02.2021
Radzeichnung (VO)	Z-Nr. 1217XX-5114A48671	11.11.2020
	mit Änderung vom	02.02.2021
Radzeichnung (VO)	Z-Nr. 1217XX-5112C45666	11.11.2020
	mit Änderung vom	02.02.2021
Radzeichnung (VO)	Z-Nr. 1217XX-5120A37726	11.11.2020
	mit Änderung vom	02.02.2021
Radzeichnung (VO)	Z-Nr. 1217XX-5112BS37665	11.11.2020
	mit Änderung vom	02.02.2021
Radzeichnung (VO)	Z-Nr. 1217XX-5112AS52666	11.11.2020
	mit Änderung vom	02.02.2021

§22 51059*06

Anlagen (Fortsetzung)

Radzeichnung (VO)	Z-Nr. 1217XX-5120AS37726	11.11.2020
	mit Änderung vom	02.02.2021
Radzeichnung (VO)	Z-Nr. 1217XX-5115A45702	11.11.2020
	mit Änderung vom	02.02.2021
Radzeichnung (VO)	Z-Nr. 1217XX-5112AS30666	11.11.2020
	mit Änderung vom	02.02.2021
Radzeichnung (VO)	Z-Nr. 1217XX-5112BS29665	11.11.2020
	mit Änderung vom	02.02.2021
Nabenkappenzeichnung	1644K65	17.06.2011
Zentrierringzeichnung	Bimecc AP671661	26.07.2011
Zentrierringzeichnung	CBL-Z1	12.03.2012
	mit Änderung vom	12.07.2012
Zentrierringzeichnung	AP671-master	08.06.2011
	mit Änderung vom	20.01.2012
Befestigungsmittelzeichnung	Bimecc B42	04.05.1998
	mit Änderung vom	12.01.2012
Befestigungsmittelzeichnung	Bimecc C17A28	21.06.1996
	mit Änderung vom	09.05.2011
Befestigungsmittelzeichnung	Bimecc C17D35	31.03.2005
	mit Änderung vom	13.01.2012
Befestigungsmittelzeichnung	Bimecc C17F33	28.05.2007
	mit Änderung vom	01.04.2011
Befestigungsmittelzeichnung	Bimecc D13	16.12.1998
	mit Änderung vom	05.06.2003
Befestigungsmittelzeichnung	Bimecc D17CL10	04.09.2015
	mit Änderung vom	24.06.2016
Befestigungsmittelzeichnung	Bimecc D90	05.06.2003
	mit Änderung vom	30.11.2011
Befestigungsmittelzeichnung	Bimecc S17D30R13	25.05.2009
	mit Änderung vom	25.09.2012
Befestigungsmittelzeichnung	Bimecc S17D35R14	23.07.2014
	mit Änderung vom	23.07.2014
Verwendungsbereich	Anlage 1 - 19	

Der Prüfbericht umfasst Blatt 1 bis 6.

Gegen die Erteilung einer Allgemeinen Betriebserlaubnis bestehen unsererseits keine technischen Bedenken.

Der Technische Dienst Typprüfstelle Fahrzeuge/Fahrzeugteile der TÜV Rheinland Kraftfahrt GmbH, Am Grauen Stein, 51105 Köln ist mit seinem Ingenieurzentrum Technologiezentrum Typprüfstelle, Lambsheim für die angewendeten Prüfverfahren vom Kraftfahrt-Bundesamt entsprechend EG-FGV für das Typgenehmigungsverfahren des KBA unter der Nummer KBA-P 00010-96 benannt.

Lambsheim, 1. September 2021

Technischer Dienst • TÜVRheinland • Typprüfstelle Fahrzeuge/Fahrzeugteile

Bohlander

00374603.DOC

§22 51059*06

Liste der Änderungen

Es wird geändert:
Aktualisierung Radbeschreibung (JF)
Aktualisierung Radzeichnung (JF)
Aktualisierung des Verwendungsbereiches

Es wird berichtigt: -

Es wird hinzugefügt:
Herstellerkennzeichen VO (neue Gießerei VOSSEN) ergänzt
Stichprobenprüfungen (neue Gießerei VOSSEN) an der Radausführung 5115A45702 durchgeführt

Biegeumlaufprüfung, Impacttest und Abrollprüfung mit Radausführung 5115A45702 (neue Gießerei VOSSEN) ergänzt
Neue Radbeschreibung (Gießerei VOSSEN) ergänzt
Neue Radzeichnung (Gießerei VOSSEN) ergänzt

Es entfällt: -

§22 51059*06

Auftraggeber
DIEWE GmbH
Industriestraße 21
86438 Kissing
QM-Nr. 49 02 0162004

Prüfgegenstand PKW-Sonderrad
Modell D1217
Typ D1217
Radgröße 7.5Jx17H2
Zentrierart Mittenzentrierung

Aus-führung	Kennzeichnung Rad/ Zentrierring	Lochzahl/ Lochkreis-ø (mm)/ Mittenloch-ø (mm)	Einpress-tiefe (mm)	Rad-last (kg)	Abrollumfang (mm)
51085063	D1217 LK 108 / ohne Ring D1217 LK 108 JF / ohne Ring D1217 LK/108 VO / ohne Ring	5/108/63,4	50	720	2150

Kennzeichnungen
KBA-Nummer 51059
Herstellerzeichen DIEWE Wheels Germany
Radtyp und Ausführung D1217 (s.o.)
Radgröße 7.5Jx17H2
Einpresstiefe ET (s.o.)
Herstelldatum Monat und Jahr

Befestigungsmittel

Nr.	Art der Befestigungsmittel	Bund	Anzugsmoment (Nm)	Schaftlänge (mm)
S04	Schraube M14x1,5, Diewe Typ C17D35	Kegel 60°	140	35

Nr.	Art der Befestigungsmittel	Bund	Anzugsmoment (Nm)	Gesamthöhe (mm)
S01	Mutter M12x1,5, Diewe Typ D90	Kegel 60°	110	-
S02	Mutter M12x1,5, Diewe Typ D90	Kegel 60°	140	-
S03	Mutter M12x1,5, Diewe Typ D90	Kegel 60°	125	-
S05	Mutter M12x1,5, Diewe Typ D90	Kegel 60°	130	-
S06	Mutter M12x1,5, Diewe Typ D90	Kegel 60°	135	-
S07	Mutter M14x1,5, Diewe Typ D13	Kegel 60°	140	-
S08	Mutter M14x1,5, offen Diewe Typ D17CL10	Kegel 60°	220	-
S09	Mutter M14x1,5, offen Diewe Typ D17CL10	Kegel 60°	170	-
S10	Mutter M12x1,5, Diewe Typ D90	Kegel 60°	135	-
S11	Mutter M14x1,5, offen Diewe Typ D17CL10	Kegel 60°	204	-

§22 51059*06

Prüfungen

Entsprechend den Kriterien des VdTÜV Merkblattes 751 (in der jeweils gültigen Fassung) wurden an den im Verwendungsbereich aufgeführten Fahrzeugen Anbau-, Freigängigkeits- und Handlingsprüfungen durchgeführt.

Verwendungsbereich

Hersteller Ford
Jaguar
Land Rover
Volvo

Spurverbreiterung innerhalb 2%

Handelsbezeichnung Fahrzeug-Typ ABE/EWG-Nr.	kW-Bereich	Reifen	Reifenbezogene Auflagen und Hinweise	Auflagen und Hinweise
Ford C-Max (Compact) DXA e13*2007/46*1103*.. - incl. Facelift 2015	63-134	205/50R17	R37	A12 A14 A18 A58 B02 KoS V17 S06
	63-134	215/45R17	R37 T87 T91	
	63-134	215/50R17		
	63-134	225/45R17		
	63-134	235/45R17		
Ford Focus (II) DA3, DB3 e13*2001/116* 0144,0157*..	166	205/50R17	M+S	A12 A14 A18 B02 Car Flh Sth V17 S05
	166	215/45R17	M+S	
	166	225/45R17	M+S	
	59-107	205/50R17	A01 K25	
	59-107	215/45R17	T87	
	59-107	225/45R17	A01 LK6	
Ford Focus (III) DYB e13*2007/46*1138*.. - incl. Facelift 2014	63-134	205/50R17		A12 A14 A18 A58 Car Flh Lim V17 S05
	63-134	215/45R17	T87 T91	
	63-134	215/50R17		
	63-134	225/45R17		
	63-134	235/45R17		
Ford Focus (IV) DEH e13*2007/46*1911*..	63-134	205/50R17	A91	A14 A18 A58 F23 Flh KOV NoP V17 S06
	63-134	205/55R17	A94	
	63-134	215/50R17	A94	
	63-134	225/50R17	A12	
	63-134	235/45R17	A12	
	63-134	245/45R17	A12	
Ford Focus (IV) DEH e13*2007/46*1911*..	110-134	205/50R17	A91	A14 A18 A58 F24 Flh KOV NoP V17 S06
	110-134	205/55R17	A94	
	110-134	215/50R17	A94	
	110-134	225/50R17	A12	
	110-134	235/45R17	A12	
	110-134	245/45R17	A12	
Ford Focus Cabrio (II) DB3 e13*2001/116*0157*.	74-107	205/50R17	A01 K25	A12 A14 A18 B02 Cbo V17 S05
	74-107	215/45R17	T87 T88 T91	
	74-107	225/45R17	A01 LK6	

§22 51059*06

Handelsbezeichnung Fahrzeug-Typ ABE/EWG-Nr.	kW-Bereich	Reifen	Reifenbezogene Auflagen und Hinweise	Auflagen und Hinweise
Ford Focus RS (II) DA3, DA3-RS e13*2001/116*0144*. e13*2001/116*1010*.	224	205/50R17	A33 M+S R09	A14 A18 A58 B02 Flh S05
	224, 257	215/50R17	A91 M+S	
	224, 257	225/45R17	A91 M+S	
	224, 257	235/45R17	A12 M+S	
Ford Focus ST (III) DYB e13*2007/46*1138*.. - incl. Facelift 2015	136, 184	215/50R17		A12 A14 A18 A58 Car Flh V17 S05
	136, 184	225/45R17		
	136, 184	235/45R17		
Ford Focus ST (IV) DEH e13*2007/46* 1911*05-..	140, 206	215/50R17	M+S	A12 A14 A18 A58 Car Flh S06
	140, 206	235/45R17	M+S	
	140, 206	245/45R17	M+S	
Ford Focus Turnier (IV) DEH e13*2007/46*1911*..	63-134	205/50R17	A91	A14 A18 A58 Car F24 KOV NoP V17 S06
	63-134	205/55R17	A94	
	63-134	215/50R17	A94	
	63-134	225/50R17	A12	
	63-134	235/45R17	A12	
	63-134	245/45R17	A12	
Ford Galaxy (II) WA6 e13*2001/116* 0185*00-23	74-149	215/55R17	T94 T98	A12 A14 A18 A58 B02 S09
	74-149	225/50R17	T94 T98	
	74-149	235/45R17	T94 T97	
	74-149	235/50R17		
Ford Galaxy (III) WA6 e13*2001/116* 0185*24-.. - ab MJ 2016 (MK3)	88-177	235/55R17	A90 144	A14 A18 A57 S08
	88-177	245/50R17	A12 144	
	88-177	245/55R17	A12 144	
Ford Grand C-Max DXA e13*2007/46*1103*.. - incl. Facelift 2015	70-134	205/50R17	R37 T93	A12 A14 A18 A58 B02 KmS V17 S06
	70-134	215/50R17	A01 G40 T95	
	70-134	215/50R17	R69 T95	
	70-134	225/45R17	T94	
	70-134	235/45R17	A01 G40 T93 T94	
	70-134	235/45R17	R69 T93 T94	
Ford Kuga (I) DM2 e13*2001/116* 0109*19-31	100-147	215/60R17	A13 R37	A14 A18 A57 B02 S05
	100-147	225/55R17	A33 R37	
	100-147	235/55R17	A12	
	100-147	245/50R17	A12	
	100-147	245/55R17	A12	
	100-147	255/50R17	A01 A12 K1a	
Ford Kuga (II) DM2 e13*2001/116* 0109*31-.. - ab Modell 2013 - incl. Facelift 2016	85-134	215/60R17	A13 R37	A14 A18 A57 S06
	85-134	225/55R17	A13 R37	
	85-134	225/60R17	A91 R37	
	85-178	235/50R17	A33	
	85-178	235/55R17	A33	
	85-178	245/50R17	A12	
	85-178	245/55R17	A12	
	85-178	255/50R17	A12	
Ford Kuga (III) DFK e13*2007/46*2188*..	88-140	225/65R17	A91	A14 A18 A57 NoP S06
	88-140	235/60R17	A12	
	88-140	235/65R17	A12	

§22 51059*06

Handelsbezeichnung Fahrzeug-Typ ABE/EWG-Nr.	kW-Bereich	Reifen	Reifenbezogene Auflagen und Hinweise	Auflagen und Hinweise
Ford Kuga (III) Plug-in Hybrid DFK e13*2007/46*2188*..	112	225/65R17	A91	A14 A18 A58 S10
	112	235/60R17	A12	
	112	235/65R17	A12	
Ford Mondeo (III) B4Y, B5Y e1*98/14* 0154,0155*..	66-150	215/45R17	T87 T88 T91	A12 A14 A18 A58 B02 B03 Flh Sth S01
Ford Mondeo (IV) BA7 e13*2001/116* 0249*00-25 - incl. Facelift 2010	74-176	215/45R17	A13 T87 T91 X98	A14 A18 A58 B02 Flh Lim V17 S02
	74-176	215/45R17	A01 A13 G98 T87 T91	
	74-176	215/50R17	A01 A12 G40	
	74-176	215/50R17	A12 R69	
	74-176	225/45R17	A33 T91 T94 X98	
	74-176	225/45R17	A01 A33 G98 T91 T94	
	74-176	235/45R17	A01 A12 G40	
	74-176	235/45R17	A12 R69	
	74-92	205/50R17	A33 R37 T89 T93 X98	
	74-92	205/50R17	A01 A33 G98 R37 T89 T93	
Ford Mondeo (V) BA7 e13*2001/116* 0249*26-.. - ab MJ 2015 (MK5)	85-177	215/50R17		A12 A14 A18 A57 Flh Lim V00 V17 S06
	85-177	215/55R17		
	85-177	225/50R17		
	85-177	235/50R17		
	85-177	245/45R17		
Ford Mondeo Hybrid (V) BA7-HEV e13*2007/46*1485*..	103	215/50R17		A12 A14 A18 A58 Car Lim V17 S06
	103	215/55R17		
	103	225/50R17		
	103	235/50R17		
	103	245/45R17		
Ford Mondeo Turnier (III) BWY e1*98/14*0156*..	66-150	205/50R17	T89 T93	A12 A14 A18 A58 B02 B03 Car V17 S01
	66-150	215/45R17	T87 T88 T91	
	66-150	225/45R17	T90 T91	
	66-166	205/50R17	M+S T89 T93	
	66-166	215/45R17	M+S T91	
	66-166	225/45R17	M+S T90 T91	
Ford Mondeo Turnier (IV) BA7 e13*2001/116* 0249*00-25 - incl. Facelift 2010	74-176	215/45R17	A13 T91 X98	A14 A18 A58 B02 Car V17 S02
	74-176	215/45R17	A01 A13 G98 T91	
	74-176	215/50R17	A01 A12 G40	
	74-176	215/50R17	A12 R69	
	74-176	225/45R17	A33 T91 T94 X98	
	74-176	225/45R17	A01 A33 G98 T91 T94	
	74-176	235/45R17	A01 A12 G40	
	74-176	235/45R17	A12 R69	
	74-92	205/50R17	A33 R37 T89 T93 X98	
	74-92	205/50R17	A01 A33 G98 R37 T89 T93	
Ford Mondeo Turnier (V) BA7 e13*2001/116* 0249*26-.. - ab MJ 2015 (MK5)	85-177	215/50R17		A12 A14 A18 A57 Car V00 V17 S06
	85-177	215/55R17		
	85-177	225/50R17		
	85-177	235/50R17		
	85-177	245/45R17		

§22 51059*06

Handelsbezeichnung Fahrzeug-Typ ABE/EWG-Nr.	kW-Bereich	Reifen	Reifenbezogene Auflagen und Hinweise	Auflagen und Hinweise
Ford S-Max (I) WA6 e13*2001/116* 0185*00-23	74-176	215/55R17	T94 T98	A12 A14 A18 A58 B02 S09
	74-176	225/50R17	T94 T98	
	74-176	235/45R17	T94 T97	
	74-176	235/50R17		
Ford S-Max (II) WA6 e13*2001/116* 0185*24-.. - ab MJ 2016	88-177	235/55R17	A90	A14 A18 A57 S08
	88-177	245/50R17	A12	
	88-177	245/55R17	A12	
Ford Transit/ Tourneo Connect PJ2, PU2 e1*2001/116* 0207*16-25; e1*2007/46* 0272*04-13, - Modell 2014 bis 2017 - mit Radmuttern M12x1,5	55-125	205/55R17	T95	A12 A14 A18 A58 V17 S06
	55-125	215/50R17	T95	
	55-125	235/45R17	T94 T97	
Ford Transit/ Tourneo Connect PJ2, PU2 e1*2001/116* 0207*26-..; e1*2007/46*0272*14-.. ab Modelljahr 2018 - mit Radmuttern M14x1,5	55-88	205/55R17	T95	A12 A14 A18 A58 V17 S11
	55-88	215/50R17	T95	
	55-88	235/45R17	T94 T97	
Jaguar S-Type CCX e11*98/14*0115*..	147-203	225/50R17	K42 R37	A01 A12 A14 A18 B02 B03 K45 K56 Y62 S03
	147-219	225/50R17	K42 M+S	
	147-219	235/50R17	K42 R35	
	147-219	235/50R17	K42 M+S R35	
	147-219	245/45R17	K1a K42 R35	
Jaguar XE JA e11*2007/46*2150*.., e5*2007/46*1049*..	120-132	205/55R17	A10 R09 T91 T95	A14 A18 A58 Lim P35 V17 S03
	120-132	215/50R17	A10 R37 T91 T95	
	120-184	225/50R17	A32	
	120-184	235/45R17	A10	
	120-184	235/50R17	A12	
	120-184	245/45R17	A12	
Jaguar XF CC9 e11*2001/116*0323*.	120-202	235/55R17	A10	A14 A18 B03 J18 Lim V17 S03
	120-202	245/50R17	A12	
	120-202	255/50R17	A12	
Jaguar X-Type CF1 e11*98/14*0176*..	96-170	205/50R17	K45 K46 K56 L02 R37	A01 A12 A14 A18 B02 K41 Lim V17 S01
	96-170	215/45R17	K45 K46 K56 R37 T87 T88 T91	
	96-170	225/45R17	K45 K46 K56 L02	
Land Rover Freelander 2 LF e11*2001/116*0300*.	110-118	225/65R17	A12 R37	A14 A18 S07
	110-171	235/65R17	A63	
	110-171	255/60R17	A01 A12 K1a	

§22 51059*06

Handelsbezeichnung Fahrzeug-Typ ABE/EWG-Nr.	kW-Bereich	Reifen	Reifenbezogene Auflagen und Hinweise	Auflagen und Hinweise
Volvo C30 M, M-2D e4*2001/116*0076*.., e1*2001/116*0427*..	73-169	205/50R17		A12 A14 A18 A58 B02 Com V17 S01
	73-169	215/45R17		
	73-169	225/45R17	A01 LK6 R02	
	73-169	225/45R17	R03	
Volvo S40, V50 M e4*2001/116*0076*..	73-169	205/50R17	A01 K46	A12 A14 A18 B02 Car Lim V00 V17 S01
	73-169	215/45R17	T87 T88	
	73-169	225/45R17	A01 K46 LK6	
Volvo S60, V60 F, F-N2D e9*2007/46*0023*..; e13*2007/46*1157*..	84-180	205/50R17	A33 R37 R59	A14 A18 A57 Car Lim Npf V00 V17 S04
	84-180	205/55R17	A33 R37 R59	
	84-242	215/50R17	A90 T91 T95	
	84-242	225/45R17	A33 T90 T91 T94	
	84-242	235/45R17	A12	
Volvo S60CC, V60CC F e9*2007/46*0023*.. - Cross Country	110-187	215/60R17		A12 A14 A18 A57 Car KMV Lim S04
	110-187	225/55R17		
	110-187	235/50R17		
	110-187	235/55R17		
	110-187	245/50R17		
Volvo S80 A, A-2D e9*2001/116*0057*.., e1*2001/116*0504*..	80-180	205/55R17	A33 R37 T91	A14 A18 S04
	80-180	215/50R17	A33 R37 T90 T91	
	80-232	225/50R17	A12	
	80-232	235/45R17	A12	
Volvo V40 M, M-N2E e4*2001/116* 0076*27-..; e13*2007/46*1337*..	84 - 187	205/50R17	A90	A14 A18 A58 Flh V17 X4V S05
	84 - 187	215/45R17	A33 T87 T91	
	84 - 187	225/45R17	A90	
	84 - 187	235/45R17	A12	
Volvo V40 CC M, M-N2E e4*2001/116* 0076*29..; e13*2007/46*1337*.. - Cross Country	84-187	205/55R17	A33	A14 A18 A57 Flh V00 V17 S05
	84-187	215/50R17	A90	
	84-187	215/55R17	A12	
	84-187	225/50R17	A12	
	84-187	235/45R17	A90	
Volvo V70 B, /-2D, /-N2D, /-N2E e9*2001/116*0065*..; e1*2001/116*0505*..; e1*2007/46*0495*..; e13*2007/46*1203*..	80-180	205/55R17	A33 R59	A14 A18 Car X7V S04
	80-180	215/50R17	A33 R37	
	80-224	225/50R17	A12	
	80-224	235/45R17	A12	
Volvo XC40 X e9*2007/46*3146*..	95-184	235/60R17	A98	A14 A18 A57 DB8 NoE NoP S04
	95-184	245/55R17	A12	
Volvo XC60 D, /-2D, /-N2D, /-N2E e9*2001/116*0068*..; e1*2001/116*0507*..; e1*2007/46*0339*..; e13*2007/46*1213*..	100-242	235/65R17	A33	A14 A18 A57 S04
	100-242	255/55R17	A01 A12 K1a	
	100-242	255/60R17	A01 A12 K1a	

§22 51059*06

Handelsbezeichnung Fahrzeug-Typ ABE/EWG-Nr.	kW-Bereich	Reifen	Reifenbezogene Auflagen und Hinweise	Auflagen und Hinweise
Volvo XC60 U e4*2007/46*1220*.. - ohne Radhaus-Verbreiterungen	110-220	235/60R17	A98	A14 A18 A57 DB8 KOV NoP S04
	110-220	235/65R17	A98	
Volvo XC60 U e4*2007/46*1220*.. - mit Radhaus-Verbreiterungen (ww. Serie 8,5x21-ET49,5)	110-220	235/60R17	A98	A14 A18 A57 DB8 KMV NoP X5V S04
	110-220	235/65R17	A98	
Volvo XC60 U e4*2007/46*1220*.. - mit Radhaus-Verbreiterungssatz für 9 Zoll Breite Serie	110-220	235/60R17	A98	A14 A18 A57 DB8 KMV NoP X6V S04
	110-220	235/65R17	A98	
Volvo XC60 T6/T8 U e4*2007/46*1220*.. - Twin Engine Hybrid - ohne Radhaus-Verbreiterungen	186-233	235/60R17	A98	A14 A18 A56 DB8 KOV S04
	186-233	235/65R17	A98 139	
Volvo XC60 T6/T8 U e4*2007/46*1220*.. - Twin Engine Hybrid - mit Radhaus-Verbreiterungen (ww. Serie 8,5x21-ET49,5)	186-233	235/60R17	A98	A14 A18 A56 DB8 KMV X5V S04
	186-233	235/65R17	A98 139	
Volvo XC60 T6/T8 U e4*2007/46*1220*.. - Twin Engine Hybrid - mit Radhaus-Verbreiterungssatz für 9 Zoll Breite Serie	186-233	235/60R17	A98	A14 A18 A56 DB8 KMV X6V S04
	186-233	235/65R17	A98 139	
Volvo XC70 B, /-2D, /-N2D, /-N2E e9*2001/116*0065*..; e1*2001/116*0505*..; e1*2007/46*0495*..; e13*2007/46*1203*..	120-224	215/60R17	A13	A14 A18 Car KMV S04
	120-224	225/55R17	A12	
	120-224	235/55R17	A12	
	120-224	245/50R17	A01 A12 K1a	

Allgemeine Hinweise

Im Fahrzeug vorgeschriebene Fahrzeugsysteme, z. B. Reifendruckkontrollsysteme, müssen nach Anbau der Räder funktionsfähig bleiben.

§22 51059*06

Wird eine in diesem Gutachten aufgeführte Reifengröße verwendet, die nicht bereits in den Fahrzeugpapieren (u. a. Fahrzeugschein, Zulassungsbescheinigung I oder COC-Papier) genannt ist, so sind die Angaben über die Reifengröße in den Fahrzeugpapieren (Fahrzeugschein bzw. -brief, Zulassungsbescheinigung I) durch die Zulassungsstelle berichtigen zu lassen. Diese Berichtigung ist dann nicht erforderlich, wenn die ABE des Sonderrades eine Freistellung von der Pflicht zur Berichtigung der Fahrzeugpapiere enthält.

Die mindestens erforderlichen Geschwindigkeitsbereiche (mit Ausnahme der M+S-Profile) und Tragfähigkeiten der zu verwendenden Reifen sind den Fahrzeugpapieren (Fahrzeugbrief und -schein, Zulassungsbescheinigung I) zu entnehmen. Abschläge der Tragfähigkeit aufgrund der Fahrzeughöchstgeschwindigkeit sind zu berücksichtigen.

Fahrzeughöchst-geschwindigkeit	Tragfähigkeit (%) Geschwindigkeitssymbol (GSY)		
	V	W	Y
210 km/h	100%	100%	100%
220 km/h	97%	100%	100%
230 km/h	94%	100%	100%
240 km/h	91%	100%	100%
250 km/h	-	95%	100%
260 km/h	-	90%	100%
270 km/h	-	85%	100%
280 km/h	-	-	95%
290 km/h	-	-	90%
300 km/h	-	-	85%

Ferner sind nur Reifen einer Bauart und achsweise eines Reifentyps zulässig. Bei Verwendung unterschiedlicher Reifentypen auf Vorder- und Hinterachse sind die Hinweise des Fahrzeug- und / oder Reifenherstellers zu beachten.

Das Fahrwerk und die Bremsaggregate müssen, mit Ausnahme der in der entsprechenden Auflage aufgeführten Umrüstmaßnahmen, dem Serienstand entsprechen. Die Zulässigkeit weiterer Veränderungen ist gesondert zu beurteilen.

Wird das serienmäßige Ersatzrad verwendet, soll mit mäßiger Geschwindigkeit und nicht länger als erforderlich gefahren werden. Es müssen die serienmäßigen Befestigungsteile verwendet werden. Bei Fahrzeugen mit Allradantrieb darf nur ein Ersatzrad mit gleicher Reifengröße bzw. gleichem Abrollumfang verwendet werden.

Die Bezieher der Räder sind darauf hinzuweisen, dass der vom Reifenhersteller vorgeschriebene Reifenfülldruck zu beachten ist.

Spezielle Auflagen und Hinweise

139 Das Sonderrad (gepr. Radlast) ist in Verbindung mit dieser Reifengröße nur zulässig bis zu einer zul. Achslast von 1390 kg. Eine erhöhte zulässige Achslast bei Anhängerbetrieb (siehe Ziff. 33 zu Ziff. 16 h bzw. Feld 22 zu Feld 7.1-8.3 in den Fahrzeugpapieren) ist zu beachten.

144 Das Sonderrad (gepr. Radlast) ist in Verbindung mit dieser Reifengröße nur zulässig bis zu einer zul. Achslast von 1440 kg. Eine erhöhte zulässige Achslast bei Anhängerbetrieb (siehe Ziff. 33 zu Ziff. 16 h bzw. Feld 22 zu Feld 7.1-8.3 in den Fahrzeugpapieren) ist zu beachten.

§22 51059*06

A01 Nach Durchführung der Technischen Änderung ist das Fahrzeug unter Vorlage der vorliegenden ABE unverzüglich einem amtlich anerkannten Sachverständigen oder Prüfer für den Kraftfahrzeugverkehr oder einem Prüfingenieur einer Überwachungsorganisation nach Nummer 4 der Anlage VIIIb zur StVZO zur Durchführung und Bestätigung der in der ABE vorgeschriebenen Änderungsabnahme vorzuführen.

A10 Es dürfen nur feingliedrige Schneeketten an der Hinterachse verwendet werden.

A12 Die Verwendung von Schneeketten ist nicht zulässig.

A13 Es dürfen nur feingliedrige Schneeketten, die nicht mehr als 15 mm einschließlich Kettenschloss auftragen, an der Vorderachse verwendet werden.

A14 Zum Auswuchten der Räder dürfen an der Felgenaußenseite nur Klebegewichte unterhalb der Felgenschulter oder des Tiefbettes angebracht werden. Bei Anbringung der Klebegewichte im Felgenbett ist auf einen Mindestabstand von 2 mm zum Bremssattel zu achten.

A18 Es sind nur schlauchlose Reifen zulässig. Werden keine Ventile mit TPMS-Sensoren verwendet, sind ausschließlich Metallschraubventile mit Befestigung von außen, die den Normen DIN, E.T.R.T.O oder Tire and Rim entsprechen, zulässig. Werden Ventile mit TPMS-Sensoren verwendet, so sind die Hinweise und Vorgaben der Hersteller zu beachten. Die Ventile und Sensoren müssen für den vorgeschriebenen Luftdruck und die bauartbedingte Höchstgeschwindigkeit geeignet sein. Die Ventile dürfen nicht über den Felgenrand hinausragen.

A32 Es dürfen nur feingliedrige Schneeketten, die nicht mehr als 12 mm einschließlich Kettenschloss auftragen, an der Hinterachse verwendet werden.

A33 Es dürfen nur feingliedrige Schneeketten, die nicht mehr als 12 mm einschließlich Kettenschloss auftragen, an der Vorderachse verwendet werden.

A56 Die Rad-/Reifen-Kombination ist nur zulässig an Fahrzeugausführungen mit Allradantrieb (z.B. 4WD, Quattro, Syncro, 4-Matic, 4x4 u. ä.)

A57 Diese Rad-/Reifen-Kombination(en) ist (sind) zulässig an Fahrzeugausführungen mit Front bzw. Heck-Antrieb und Allradantrieb (z.B. 2WD, 4WD, Quattro, Syncro, 4-Matic, 4x4, u. ä.)

A58 Rad-Reifen-Kombination(en) nicht zulässig an Fahrzeugen mit Allradantrieb.

A63 Die Verwendung von Schneeketten ist nur zulässig, wenn der Fahrzeughersteller diese für die Fahrzeugausführung/Reifengröße freigegeben hat. Die Hinweise des Fahrzeugherstellers sind zu beachten (siehe Betriebsanleitung/Handbuch).

A90 Es dürfen nur feingliedrige Schneeketten, die nicht mehr als 9 mm einschließlich Kettenschloss auftragen, an den laut Betriebsanleitung dafür vorgesehenen Achsen verwendet werden.

A91 Es dürfen nur feingliedrige Schneeketten, die nicht mehr als 10 mm einschließlich Kettenschloss auftragen, an den laut Betriebsanleitung dafür vorgesehenen Achsen verwendet werden.

A94 Es dürfen nur feingliedrige Schneeketten, die nicht mehr als 7 mm einschließlich Kettenschloss auftragen, an den laut Betriebsanleitung dafür vorgesehenen Achsen verwendet werden.

A98 Es sind nur spezielle feingliedrige Schneeketten ohne Kettenglieder auf der Reifeninnenseite mit umlaufendem Kettenband auf der Lauffläche an den laut Betriebsanleitung dafür vorgesehenen Achsen zulässig. Die Hinweise des Fahrzeug- und Kettenherstellers sind zu beachten.

§22 51059*06

B02 Vor Montage der Räder sind eventuell vorhandene Zentrierstifte, Befestigungs-Schrauben oder Sicherungsringe an den Anschlussflanschen des Fahrzeugs zu entfernen.

B03 Die Zulässigkeit der Sonderräder ist nicht geprüft für Fahrzeuge, die serienmäßig ausschließlich mit größeren und/oder breiteren Serienrädern für Sommerbereifung (nicht M+S Reifen) ausgerüstet sind (u. a. Fahrzeugschein, Zulassungsbescheinigung I, COC-Papier oder Bedienungsanleitung).

Car Die Rad/Reifen-Kombination ist zulässig für Fahrzeugausführungen der Karosserieform Kombilimousine (Avant, Break, Caravan, Grandtour, Kombi, Sportswagon, T-Modell, Touring, Tourer, Turnier, Variant, …).

Cbo Die Rad-/Reifen-Kombination ist zulässig für Fahrzeugausführungen der Karosserieform Cabrio-Limousine, Roadster.

Com Die Rad/Reifen-Kombination ist zulässig für Fahrzeugausführungen der Karosserieform Compact (3-türig).

DB8 Aufgrund fehlender Freigängigkeit zur Bremsanlage sind die Räder nicht zulässig an Fahrzeugen mit Bremsscheibendurchmesser 345 mm oder größer an Achse1.

F23 Rad/Reifen-Kombination nur für Fahrzeugausführungen mit Verbundlenkerhinterachse.

F24 Rad/Reifen-Kombination nur für Fahrzeugausführungen mit Viel- bzw. Mehrlenkerhinterachse (Einzelradaufhängung).

Flh Die Rad-/Reifen-Kombination ist zulässig für Fahrzeugausführungen der Karosserieform Schrägheckklimousine (Fließheck, 3-türig und 5-türig).

G40 Ist die Reifengröße 215/55R16, 215/50R17, 235/45R17 oder 235/40R18 keine der serienmäßigen Reifengrößen (u. a. Fahrzeugschein, Zulassungsbescheinigung I, COC-Papier oder Bedienungsanleitung) , so ist der Nachweis zu erbringen, dass die Anzeige des Geschwindigkeitsmessers und Wegstreckenzählers innerhalb der Toleranzen (75/443/EWG, ECE-R39, § 57 StVZO) liegt. Wird die Anzeige angeglichen, sind die in den Fahrzeugpapieren (u. a. Fahrzeugschein, Zulassungsbescheinigung I oder COC-Papier) eingetragenen Reifengrößen zu überprüfen.

G98 Bei Fahrzeugen mit 235/45R18 oder 235/40R19 Serien-Bereifung (u. a. Fahrzeugschein, Zulassungsbescheinigung I, COC-Papier oder Bedienungsanleitung), ist der Nachweis zu erbringen, dass die Anzeige des Geschwindigkeitsmessers und Wegstreckenzählers innerhalb der Toleranzen (75/443/EWG, ECE-R39, § 57 StVZO) liegt. Wird die Anzeige angeglichen, sind die in den Fahrzeugpapieren (u. a. Fahrzeugschein, Zulassungsbescheinigung I oder COC-Papier) eingetragenen Reifengrößen zu überprüfen.

J18 Aufgrund fehlender Freigängigkeit zur Bremsanlage sind die Sonderräder nicht zulässig an Fahrzeugen mit Bremsscheibendurchmesser 355 mm oder größer an Achse1.

K1a Die Radabdeckung an Achse 1 ist durch Ausstellen der Frontschürze und des Kotflügels oder durch Anbau von dauerhaft befestigten Karosserieteilen im Bereich 0° bis 30° vor Radmitte herzustellen. Die gesamte Breite der Rad-/Reifenkombination muss, unter Beachtung des maximal möglichen Betriebsmaßes des Reifens (1,04-fache der Nennbreite des Reifens), in dem oben genannten Bereich abgedeckt sein.

K25 Durch Nacharbeit der Kunststoffinnenkotflügel an der Vorderachse im Bereich des Motorschutzes ist eine ausreichende Freigängigkeit der Rad-/ Reifenkombination herzustellen.

§22 51059*06

K41 An Achse 1 ist durch Nacharbeiten der Radhausausschnittkanten eine ausreichende Freigängigkeit der Rad-Reifenkombination herzustellen.

K42 An Achse 2 ist durch Nacharbeiten der Radhausausschnittkanten eine ausreichende Freigängigkeit der Rad-Reifenkombination herzustellen.

K45 An Achse 1 ist durch Nacharbeiten der Radhausinnenkotflügel, Kunststoffeinsätze bzw. deren Befestigungsteile eine ausreichende Freigängigkeit der Rad-Reifenkombination herzustellen. Ein evtl. vorhandener Spritzschutz für den Ansaugweg des Luftfilters muss erhalten bleiben.

K46 An Achse 2 ist durch Nacharbeiten der Radhausinnenkotflügel, Kunststoffeinsätze bzw. deren Befestigungsteile eine ausreichende Freigängigkeit der Rad-Reifenkombination herzustellen.

K56 Durch Nacharbeit der Heckschürze am Übergang zum Radhausausschnitt ist eine ausreichende Freigängigkeit der Rad-Reifenkombination herzustellen.

KMV Betrifft nur Fahrzeugvarianten mit serienmäßigen Kunststoffverbreiterungen bzw. mit zusätzlichen Kotflügelverbreiterungen (Radlaufleisten).

KOV Betrifft nur Fahrzeugvarianten ohne serienmäßige Kunststoffverbreiterungen bzw. ohne zusätzliche Kotflügelverbreiterungen (Radlaufleisten).

KmS Nur zulässig für Fahrzeugausführungen mit Schiebetüren.

KoS Nicht zulässig für Fahrzeugausführungen mit Schiebetüren.

L02 Durch Begrenzung des Lenkeinschlages ist eine ausreichende Freigängigkeit der Rad- / Reifenkombination herzustellen.

LK6 An Achse 1 ist durch Begrenzen des Lenkeinschlages oder durch Nacharbeit der Radhausinnenkotflügel bzw. der Kunststoffeinsätze im Bereich der Radinnenseite eine ausreichende Freigängigkeit der Rad-Reifenkombination herzustellen.

Lim Die Rad-/Reifen-Kombination ist zulässig für Fahrzeugausführungen der Karosserieform Limousine.

M+S Diese Reifengröße ist nur zulässig als M+S-Bereifung.

NoE Nicht für "reines" Elektrofahrzeug (Battery Electric Vehicle "BEV").

NoP Nicht für Plug-in Hybrid-Fahrzeuge bzw. extern aufladbare Hybrid-Elektro-Fahrzeuge (PHEV bzw. OVC-HEV).

Npf Rad-Reifen-Kombination(en) nicht zulässig für Fahrzeugausführungen Fun, Cross, Scout, usw. (Fahrzeugvarianten mit Radlaufverbreiterungen).

P35 Aufgrund fehlender Freigängigkeit zur Bremsanlage ist die Verwendung der Räder nicht zulässig für Fahrzeugausführungen mit Bremsscheibendurchmesser 350 mm an Achse1.

R02 Diese Reifengröße ist nur an Achse 1 zulässig.

R03 Diese Reifengröße ist nur an Achse 2 zulässig.

R09 Diese Reifengröße ist nur zulässig, wenn sie bereits als Serienbereifung freigegeben ist (Fahrzeugschein, Zulassungsbescheinigung I oder COC-Papier).

§22 51059*06

R35 Bei dieser Serien-Reifengröße sind die Empfehlungen des Fahrzeugherstellers zu beachten (u. a. Fahrzeugschein, Zulassungsbescheinigung I, COC-Papier oder Bedienungsanleitung).

R37 Diese Reifengröße ist nicht geprüft für Fahrzeuge, die serienmäßig ausschließlich mit größeren und/oder breiteren Reifengrößen (u. a. Fahrzeugschein, Zulassungsbescheinigung I, COC-Papier oder Bedienungsanleitung) ausgerüstet sind.

R59 Diese Reifengröße ist nur zulässig bei Fahrzeugen mit serienmäßiger Reifengröße 205/60R16 (u. a. Fahrzeugschein, Zulassungsbescheinigung I, COC-Papier oder Bedienungsanleitung).

R69 Diese Reifengröße ist nur zulässig bei Fahrzeugen mit serienmäßiger Reifengröße 215/55R16, 215/50R17, 235/45R17, 235/40R18 oder 235/35R19 (u. a. Fahrzeugschein, Zulassungsbescheinigung I, COC-Papier oder Bedienungsanleitung).

S01 Zur Befestigung der Räder dürfen nur die mitgelieferten Befestigungsmittel Nr. S01 (siehe Seite 1) verwendet werden.

S02 Zur Befestigung der Räder dürfen nur die mitgelieferten Befestigungsmittel Nr. S02 (siehe Seite 1) verwendet werden.

S03 Zur Befestigung der Räder dürfen nur die mitgelieferten Befestigungsmittel Nr. S03 (siehe Seite 1) verwendet werden.

S04 Zur Befestigung der Räder dürfen nur die mitgelieferten Befestigungsmittel Nr. S04 (siehe Seite 1) verwendet werden.

S05 Zur Befestigung der Räder dürfen nur die mitgelieferten Befestigungsmittel Nr. S05 (siehe Seite 1) verwendet werden.

S06 Zur Befestigung der Räder dürfen nur die mitgelieferten Befestigungsmittel Nr. S06 (siehe Seite 1) verwendet werden.

S07 Zur Befestigung der Räder dürfen nur die mitgelieferten Befestigungsmittel Nr. S07 (siehe Seite 1) verwendet werden.

S08 Zur Befestigung der Räder dürfen nur die mitgelieferten Befestigungsmittel Nr. S08 (siehe Seite 1) verwendet werden.

S09 Zur Befestigung der Räder dürfen nur die mitgelieferten Befestigungsmittel Nr. S09 (siehe Seite 1) verwendet werden.

S10 Zur Befestigung der Räder dürfen nur die mitgelieferten Befestigungsmittel Nr. S10 (siehe Seite 1) verwendet werden.

S11 Zur Befestigung der Räder dürfen nur die mitgelieferten Befestigungsmittel Nr. S11 (siehe Seite 1) verwendet werden.

Sth Die Rad-/Reifen-Kombination ist zulässig für Fahrzeugausführungen der Karosserieform Stufenheck.

T87 Reifen (LI 87) nur zulässig für Fahrzeuge mit zul. Achslasten bis 1090 kg (Fzg.-Schein, Ziff. 16 bzw. Zulassungsbescheinigung Feld 8). Abschläge der Tragfähigkeit aufgrund der Bauartbedingten Höchstgeschwindigkeit (Fzg.-Schein, Ziff. 6 bzw. Zulassungsbescheinigung Feld T) sind zu berücksichtigen.

§22 51059*06

T88 Reifen (LI 88) nur zulässig für Fahrzeuge mit zul. Achslasten bis 1120 kg (Fzg.-Schein, Ziff. 16 bzw. Zulassungsbescheinigung Feld 8). Abschläge der Tragfähigkeit aufgrund der Bauartbedingten Höchstgeschwindigkeit (Fzg.-Schein, Ziff. 6 bzw. Zulassungsbescheinigung Feld T) sind zu berücksichtigen.

T89 Reifen (LI 89) nur zulässig für Fahrzeuge mit zul. Achslasten bis 1160 kg (Fzg.-Schein, Ziff. 16 bzw. Zulassungsbescheinigung Feld 8). Abschläge der Tragfähigkeit aufgrund der Bauartbedingten Höchstgeschwindigkeit (Fzg.-Schein, Ziff. 6 bzw. Zulassungsbescheinigung Feld T) sind zu berücksichtigen.

T90 Reifen (LI 90) nur zulässig für Fahrzeuge mit zul. Achslasten bis 1200 kg (Fzg.-Schein, Ziff. 16 bzw. Zulassungsbescheinigung Feld 8). Abschläge der Tragfähigkeit aufgrund der Bauartbedingten Höchstgeschwindigkeit (Fzg.-Schein, Ziff. 6 bzw. Zulassungsbescheinigung Feld T) sind zu berücksichtigen.

T91 Reifen (LI 91) nur zulässig für Fahrzeuge mit zul. Achslasten bis 1230 kg (Fzg.-Schein, Ziff. 16 bzw. Zulassungsbescheinigung Feld 8). Abschläge der Tragfähigkeit aufgrund der Bauartbedingten Höchstgeschwindigkeit (Fzg.-Schein, Ziff. 6 bzw. Zulassungsbescheinigung Feld T) sind zu berücksichtigen.

T93 Reifen (LI 93) nur zulässig für Fahrzeuge mit zul. Achslasten bis 1300 kg (Fzg.-Schein, Ziff. 16 bzw. Zulassungsbescheinigung Feld 8). Abschläge der Tragfähigkeit aufgrund der Bauartbedingten Höchstgeschwindigkeit (Fzg.-Schein, Ziff. 6 bzw. Zulassungsbescheinigung Feld T) sind zu berücksichtigen.

T94 Reifen (LI 94) nur zulässig für Fahrzeuge mit zul. Achslasten bis 1340 kg (Fzg.-Schein, Ziff. 16 bzw. Zulassungsbescheinigung Feld 8). Abschläge der Tragfähigkeit aufgrund der Bauartbedingten Höchstgeschwindigkeit (Fzg.-Schein, Ziff. 6 bzw. Zulassungsbescheinigung Feld T) sind zu berücksichtigen.

T95 Reifen (LI 95) nur zulässig für Fahrzeuge mit zul. Achslasten bis 1380 kg (Fzg.-Schein, Ziff. 16 bzw. Zulassungsbescheinigung Feld 8). Abschläge der Tragfähigkeit aufgrund der Bauartbedingten Höchstgeschwindigkeit (Fzg.-Schein, Ziff. 6 bzw. Zulassungsbescheinigung Feld T) sind zu berücksichtigen.

T97 Reifen (LI 97) nur zulässig für Fahrzeuge mit zul. Achslasten bis 1460 kg (Fzg.-Schein, Ziff. 16 bzw. Zulassungsbescheinigung Feld 8). Abschläge der Tragfähigkeit aufgrund der Bauartbedingten Höchstgeschwindigkeit (Fzg.-Schein, Ziff. 6 bzw. Zulassungsbescheinigung Feld T) sind zu berücksichtigen.

T98 Reifen (LI 98) nur zulässig für Fahrzeuge mit zul. Achslasten bis 1500 kg (Fzg.-Schein, Ziff. 16 bzw. Zulassungsbescheinigung Feld 8). Abschläge der Tragfähigkeit aufgrund der Bauartbedingten Höchstgeschwindigkeit (Fzg.-Schein, Ziff. 6 bzw. Zulassungsbescheinigung Feld T) sind zu berücksichtigen.

V00 Unterschiedliche Reifengrößen auf Vorder- und Hinterachse sind nicht zulässig für Fahrzeugausführungen mit Allradantrieb (z.B. AWD, 4-Matic, Syncro, 4x4,...).

§22 51059*06

V17 Bei Verwendung verschiedener Reifengrößen an Vorder- und Hinterachse sind folgende Reifenkombinationen, sofern die Reifengrößen in der Spalte "Reifen" aufgeführt sind, möglich:

	Vorderachse	Hinterachse
Nr. 1	195/40R17	215/35R17
Nr. 2	195/45R17	215/40R17
Nr. 3	205/40R17	225/35R17
Nr. 4	205/45R17	235/40R17
Nr. 5	205/50R17	225/45R17, 235/45R17, 245/40R17, 255/40R17
Nr. 6	205/55R17	225/50R17
Nr. 7	215/40R17	245/35R17
Nr. 8	215/45R17	235/40R17, 245/40R17
Nr. 9	215/50R17	235/45R17, 245/45R17, 275/40R17
Nr. 10	215/55R17	235/50R17
Nr. 11	225/45R17	245/40R17, 255/40R17
Nr. 12	225/50R17	245/45R17, 255/45R17
Nr. 13	225/55R17	245/50R17, 255/50R17
Nr. 14	235/45R17	255/40R17, 265/40R17
Nr. 15	235/50R17	255/45R17
Nr. 16	235/55R17	255/50R17
Nr. 17	235/60R17	255/55R17
Nr. 18	245/45R17	265/40R17, 275/40R17
Nr. 19	255/45R17	285/40R17

Es sind nur Reifen eines Herstellers und achsweise eines Profiltyps zulässig, für die der Reifen- oder Fahrzeughersteller die Eignung für das jeweilige Fahrzeug bestätigt. Diese Bestätigung ist vom Führer des Fahrzeugs mitzuführen.

X4V Rad-/Reifenkombination ist nicht zulässig für Fahrzeugausführung Volvo V40 Cross Country (Typ M).

X5V Diese Rad-Reifen-Kombinationen sind zulässig bei Fahrzeugen mit Radhausverbreiterungen (Kotflügelverbreiterungen, Radlaufleisten) in Verbindung mit Serien-Rädern: 8,5x21-ET49,5 (u.a. Fahrzeugschein, Zulassungsbescheinigung I, COC-Papier oder Bedienungsanleitung).

X6V Diese Rad-Reifen-Kombinationen sind zulässig bei Fahrzeugen mit Radhausverbreiterungen (Kotflügelverbreiterungen, Radlaufleisten) in Verbindung mit Serien-Rädern: 9x20-ET38,5 ww. 8,5x21-ET38,5 ww. 9x21-ET38,5 oder 9x22-ET43 (u.a. Fahrzeugschein, Zulassungsbescheinigung I, COC-Papier oder Bedienungsanleitung).

X7V Rad-/Reifenkombination ist nicht zulässig für Fahrzeugausführung Volvo V70 Cross Country ww. Volvo XC70 (Typ B, S).

X98 Diese Reifengröße ist nicht zulässig bei Fahrzeugen mit serienmäßiger Reifengröße 235/45R18 oder 235/40R19 (u.a. Fahrzeugschein, Zulassungsbescheinigung I, COC-Papier oder Bedienungsanleitung).

Y62 Aufgrund fehlender Freigängigkeit zur Bremsanlage sind die Räder nicht zulässig an Fahrzeugen mit Bremsscheibendurchmesser 320 mm an Achse 1.

§22 51059*06

Prüfort und Prüfdatum

Die Verwendungsprüfung fand am 17. August 2021 in Lambsheim statt.

Prüfergebnis

Aufgrund der durchgeführten Prüfungen bestehen keine technischen Bedenken o.g. Sonderräder unter Beachtung der Auflagen und Hinweise zu verwenden.

Die in diesem Gutachten aufgeführten Fahrzeugtypen entsprechen auch nach der Umrüstung den heute gültigen Vorschriften der StVZO. Das Gutachten verliert seine Gültigkeit, wenn sich entsprechende Bauvorschriften der StVZO ändern oder an den Kraftfahrzeugen Änderungen eintreten, die die Begutachtungspunkte beeinflussen.

Das Gutachten umfasst Blatt 1 bis 15 und gilt für Sonderräder ab Herstellungsdatum Mai 2016.

Der Technische Dienst Typprüfstelle Fahrzeuge/Fahrzeugteile der TÜV Rheinland Kraftfahrt GmbH, Am Grauen Stein, 51105 Köln ist mit seinem Ingenieurzentrum Technologiezentrum Typprüfstelle, Lambsheim für die angewendeten Prüfverfahren vom Kraftfahrt-Bundesamt entsprechend EG-FGV für das Typgenehmigungsverfahren des KBA unter der Nummer KBA-P 00010-96 benannt.

Lambsheim, 17. August 2021

Technischer Dienst • TÜVRheinland • Typprüfstelle Fahrzeuge/Fahrzeugteile

Bohlander

00373383.DOC

§22 51059*06

Auftraggeber
DIEWE GmbH
Industriestraße 21
86438 Kissing
QM-Nr. 49 02 0162004

Prüfgegenstand PKW-Sonderrad
Modell D1217
Typ D1217
Radgröße 7.5Jx17H2
Zentrierart Mittenzentrierung

Aus-führung	Kennzeichnung Rad/ Zentrierring	Lochzahl/ Lochkreis-ø (mm)/ Mittenloch-ø (mm)	Einpress-tiefe (mm)	Rad-last (kg)	Abrollumfang (mm)
51124566	D1217 LK 112 / ohne Ring D1217 LK 112 JF / ohne Ring D1217 LK 112 VO / ohne Ring	5/112/66,6	45	720	2150

Kennzeichnungen
KBA-Nummer 51059
Herstellerzeichen DIEWE Wheels Germany
Radtyp und Ausführung D1217 (s.o.)
Radgröße 7.5Jx17H2
Einpresstiefe ET (s.o.)
Herstelldatum Monat und Jahr

Befestigungsmittel

Nr.	Art der Befestigungsmittel	Bund	Anzugsmoment (Nm)	Schaftlänge (mm)
S01	Schraube M14x1,5 Diewe Typ: S17D35R14	Kugel D = 28 mm	130	35
S02	Schraube M14x1,5 Diewe Typ: S17D35R14	Kugel D = 28 mm	150	35
S03	Schraube M14x1,5 Diewe Typ: M1415KU33F	Kugel D = 28 mm	130	33
S04	Schraube M14x1,5 Diewe Typ: M1415KU33F	Kugel D = 28 mm	150	33
S05	Schraube M14x1,5 Diewe Typ: S17D35R14	Kugel D = 28 mm	160	35

Prüfungen

Entsprechend den Kriterien des VdTÜV Merkblattes 751 (in der jeweils gültigen Fassung) wurden an den im Verwendungsbereich aufgeführten Fahrzeugen Anbau-, Freigängigkeits- und Handlingsprüfungen durchgeführt.

Verwendungsbereich

Hersteller Mercedes-Benz

Spurverbreiterung innerhalb 2%

§22 51059*06

Handelsbezeichnung Fahrzeug-Typ ABE/EWG-Nr.	kW-Bereich	Reifen	Reifenbezogene Auflagen und Hinweise	Auflagen und Hinweise
A-Klasse 176, 245G e1*2007/46*0928*..; e1*2001/116* 0470*04-..	66-135	205/45R17	A90 T88	A14 A18 A57 Flh V00 V17 S01
	66-135	205/50R17	A12	
	66-135	215/45R17	A12 T87 T91	
	66-160	205/50R17	A12 M+S	
	66-160	215/45R17	A12 M+S T87 T91	
	66-160	225/45R17	A12	
	66-160	235/45R17	A01 A12 K2b	
A-Klasse F2A e1*2007/46*1829*..	70-140	205/50R17		A12 A14 A18 A58 B29 F23 Lim NoP P35 V17 Y85 S03
	70-140	205/55R17		
	70-140	215/50R17	A01 K5d	
	70-140	225/50R17	A01 K6f R03	
	70-140	235/45R17	A01 K5d K7a	
A-Klasse F2A e1*2007/46*1829*..	110-165	205/50R17		A12 A14 A18 A57 B29 F24 Lim NoP P35 V00 V17 Y85 S03
	110-165	205/55R17		
	110-165	215/50R17	A01 K5d	
	110-165	225/50R17	R03	
	110-165	235/45R17	A01 K5d K7a	
B-Klasse 246, 245G e1*2007/46*0751*..; e1*2001/116* 0470*04-.. - incl. Facelift 2014	66-135	205/45R17	A33 T88	A14 A18 A57 NoE V00 V17 S01
	66-135	205/50R17	A01 A12 K2b	
	66-135	215/45R17	A91 T87 T91	
	66-155	205/50R17	A01 A12 K2b M+S	
	66-155	215/45R17	A91 M+S T87 T91	
	66-155	225/45R17	A01 A12 K2b	
B-Klasse F2B e1*2007/46*1909*..	70-165	205/50R17		A12 A14 A18 A57 B29 F24 NoP P35 V00 V17 S03
	70-165	205/55R17		
	70-165	215/50R17	A01 K2b K5d	
	70-165	225/50R17	A01 K1a K2b K5d K6f K7a	
	70-165	235/45R17	A01 K2b K5d K7a	
B-Klasse F2B e1*2007/46*1909*..	70-140	205/50R17		A12 A14 A18 A58 B29 F23 NoP P35 V17 S03
	70-140	205/55R17		
	70-140	215/50R17	A01 K2b K4i K5d K6f	
	70-140	225/50R17	A01 K1a K2b K4i K5d K6f K7a K8h	
	70-140	235/45R17	A01 K2b K4i K5d K6f K7a	
B-Klasse electric drive 245G e1*2001/116*0470*.. (28kWh-Batterie)	65 (132)	205/50R17	A90	A14 A18 A58 Flh KMV S01
	65 (132)	205/55R17	A90	
	65 (132)	215/50R17	A12	
	65 (132)	225/45R17	A12	
	65 (132)	225/50R17	A12	
	65 (132)	235/45R17	A12	
C-Klasse 204 e1*2001/116* 0431*29-.. - incl. Facelift 2018 (FIN: W..205...)	85-155	205/55R17	A10 R37	A14 A18 A58 Lim NoP Po1 V17 Y92 S03
	85-155	215/50R17	A32 R37	
	85-190	225/50R17	A90	
	85-190	235/45R17	A32	
	85-190	245/45R17	A12	

§22 51059*06

Handelsbezeichnung Fahrzeug-Typ ABE/EWG-Nr.	kW-Bereich	Reifen	Reifenbezogene Auflagen und Hinweise	Auflagen und Hinweise
C-Klasse Coupé / Cabrio 204 e1*2001/116* 0431*37-.. - incl. Facelift 2018 (FIN: W..205...)	110-190	225/50R17	A90	A14 A18 A58 Cbo Cpe Po1 V17 Y92 S03
	110-190	235/45R17	A32	
	110-190	245/45R17	A12	
C-Klasse T-Modell 204K e1*2001/116* 0457*25-.. - incl. Facelift 2018 (FIN: W..205...)	85-155	205/55R17	A10 R37 T91 T95 144	A14 A18 A58 Car NoP Po1 V17 Y92 S03
	85-155	215/50R17	A32 R37 T91 T95 144	
	85-190	225/50R17	A90 T94 T98 144	
	85-190	235/45R17	A32 T94 T97 144	
	85-190	245/45R17	A12 144	
CLA-Klasse 117, 245G e1*2007/46*1007*..; e1*2001/116* 0470*04-..	80-130	205/45R17	A90 T88	A14 A18 A57 Lim V00 V17 S01
	80-130	205/50R17	A12	
	80-130	215/45R17	A12 T87 T91	
	80-160	205/50R17	A12 M+S	
	80-160	215/45R17	A12 M+S T87 T91	
	80-160	225/45R17	A12	
	80-160	235/45R17	A01 A12 K2b	
CLA-Klasse F2CLA e1*2007/46*1912*..	85-165	205/55R17		A12 A14 A18 A57 B29 F24 Lim NoP P35 V00 V17 S03
	85-165	215/50R17	A01 K2b K5d	
	85-165	225/50R17	A01 K1a K1b K2b K4i K5d K6f K7a	
	85-165	235/45R17	A01 K2b K5d	
	85-165	245/45R17	A01 K1a K1b K2b K4i K5d K6f K7a	
CLA-Klasse Shooting Brake 245G e1*2001/116* 0470*12-..	80-130	205/45R17	A90 T88	A14 A18 A57 Car V00 V17 S01
	80-130	205/50R17	A12	
	80-130	215/45R17	A12 T87 T91	
	80-160	205/50R17	A12 M+S	
	80-160	215/45R17	A12 M+S T87 T91	
	80-160	225/45R17	A12	
	80-160	235/45R17	A01 A12 K2b	
CLA-Klasse Shooting Brake F2CLA e1*2007/46*1912*..	85-165	205/55R17		A12 A14 A18 A57 B29 Car F24 NoP P35 V00 V17 S03
	85-165	215/50R17	A01 K2b K5d	
	85-165	225/50R17	A01 K1a K1b K2b K4i K5d K6f K7a	
	85-165	235/45R17	A01 K2b K5d	
	85-165	245/45R17	A01 K1a K1b K2b K4i K5d K6f K7a	
CL-Klasse 215 e1*98/14*0113*..	220-326	225/55R17	A11 M+S	A14 A18 B03 V17 W17 S02
	220-326	225/55R17	A11	
	220-326	245/50R17	A12	
E-Klasse 212 e1*2001/116* 0501*24-.. (FIN: W..213...)	110-143	205/55R17	A10 R37 T91 T95	A14 A18 A58 B03 DE0 Lim NoP V17 Y92 S04
	110-143	205/60R17	A10 R37 T93	
	110-143	215/55R17	A10 R37 T94 T98	
	110-220	225/50R17	A10 T94 T98	
	110-220	225/55R17	A10	
	110-220	235/50R17	A10	
	110-220	245/50R17	A32	

§22 51059*06

Handelsbezeichnung Fahrzeug-Typ ABE/EWG-Nr.	kW-Bereich	Reifen	Reifenbezogene Auflagen und Hinweise	Auflagen und Hinweise
E-Klasse 4matic 212 e1*2001/116* 0501*24-.. (FIN: W..213...)	120-145	225/50R17	A10 T94 T98	A14 A18 A56 B03 DE0 Lim NoP V17 Y92 S04
	120-145	225/55R17	A10	
	120-145	235/50R17	A10	
	120-145	245/50R17	A32	
E-Klasse Coupé / Cabrio R1EC e1*2007/46*1666*..	120-220	225/50R17	A10	A14 A18 A58 Cbo Cpe DE0 NoP V17 Y92 Z17 S04
	120-220	225/55R17	A10	
	120-220	235/50R17	A10	
	120-220	245/50R17	A32	
E-Klasse Coupé / Cabrio 4matic R1EC e1*2007/46*1666*..	135, 143	225/50R17	A10	A14 A18 A56 Cbo Cpe DE0 NoH V17 Y92 Z17 S04
	135, 143	225/55R17	A10	
	135, 143	235/50R17	A10	
	135, 143	245/50R17	A32	
E-Klasse T-Modell R1ES e1*2007/46*1560*..	110-210	225/50R17	A10 T94 T98 144	A14 A18 A58 B03 Car DE0 KOV NoP V17 Y92 S04
	110-210	225/55R17	A10 T01 T97 144	
	110-210	235/50R17	A10 T00 T96 144	
	110-210	245/50R17	A32 144	
E-Klasse T-Modell 4matic R1ES e1*2007/46*1560*..	135-195	225/50R17	A10 T98 144	A14 A18 A56 B03 Car DE0 KOV NoP V17 Y92 S04
	135-195	225/55R17	A10 T01 T97 144	
	135-195	235/50R17	A10 T00 T96 144	
	135-195	245/50R17	A32 144	
GLA-Klasse 245G e1*2001/116* 0470*06-..	80-155	215/60R17		A12 A14 A18 A57 Flh S01
	80-155	225/55R17		
	80-155	225/60R17		
	80-155	235/55R17		
GLA-Klasse F2B e1*2007/46*1909*..	85-165	215/65R17	A90	A14 A18 A57 B29 NoE NoP P35 Z17 S03
	85-165	225/60R17	A90	
	85-165	235/60R17	A01 A12 K1b K2b	
	85-165	245/55R17	A01 A12 K1a K1b K2a K2b K5v	
	85-165	255/55R17	A01 A12 K1c K2c K5v	
GLB-Klasse F2B e1*2007/46*1909*..	85-165	215/65R17	A90	A14 A18 A57 B29 NoE NoP P35 Z17 S03
	85-165	225/60R17	A90	
	85-165	235/60R17	A01 A12 K1b K2b	
	85-165	245/55R17	A01 A12 K1a K1b K2a K2b K5v	
	85-165	255/55R17	A01 A12 K1c K2c K5v	
S-Klasse 220 e1*97/27*0099*..	145-326	225/55R17	A11 M+S R09 144	A14 A18 A61 B03 NBF V17 W17 S02
	145-326	225/55R17	A11 144	
	145-326	245/50R17	A12 144	
Vito 638 e9*93/81,98/14, 2001/116*0005*..	58-105	225/50R17	K2c K42 K44 K56 T98	A01 A12 A14 A18 V17 S05
	58-105	225/55R17	G01 K2c K42 K44 K56	
	58-105	235/45R17	K1c K2c K42 K56 T97	
	58-105	235/50R17	K1c K2c K42 K44 K56 T96	
	58-105	245/45R17	K1c K2c K42 K44 K56 T95 T99	
Vito 638/1 K 393	60-105	225/50R17	K2c K42 K44 K56 T98	A01 A12 A14 A18 V17 S05
	60-105	225/55R17	G01 K2c K42 K44 K56	
	60-105	235/45R17	K1c K2c K42 K44 K56 T97	
	60-105	235/50R17	K1c K2c K42 K44 K56 T96	
	60-105	245/45R17	K1c K2c K42 K44 K56 T99	

§22 51059*06

Handelsbezeichnung Fahrzeug-Typ ABE/EWG-Nr.	kW-Bereich	Reifen	Reifenbezogene Auflagen und Hinweise	Auflagen und Hinweise
V-Klasse 638/2 e9*95/54, 98/14, 2001/116*0020*..	72-128	225/50R17	K2c K42 K44 K56 T94 T98	A01 A12 A14 A18 V17 S05
	72-128	225/55R17	G01 K2c K42 K44 K56	
	72-128	235/45R17	K1c K2c K42 K56 T94 T97	
	72-128	235/50R17	K1c K2c K42 K44 K56 T96	
	72-128	245/45R17	K1c K2c K42 K44 K56 T95 T99	

Allgemeine Hinweise

Im Fahrzeug vorgeschriebene Fahrzeugsysteme, z. B. Reifendruckkontrollsysteme, müssen nach Anbau der Räder funktionsfähig bleiben.

Wird eine in diesem Gutachten aufgeführte Reifengröße verwendet, die nicht bereits in den Fahrzeugpapieren (u. a. Fahrzeugschein, Zulassungsbescheinigung I oder COC-Papier) genannt ist, so sind die Angaben über die Reifengröße in den Fahrzeugpapieren (Fahrzeugschein bzw. -brief, Zulassungsbescheinigung I) durch die Zulassungsstelle berichtigen zu lassen. Diese Berichtigung ist dann nicht erforderlich, wenn die ABE des Sonderrades eine Freistellung von der Pflicht zur Berichtigung der Fahrzeugpapiere enthält.

Die mindestens erforderlichen Geschwindigkeitsbereiche (mit Ausnahme der M+S-Profile) und Tragfähigkeiten der zu verwendenden Reifen sind den Fahrzeugpapieren (Fahrzeugbrief und -schein, Zulassungsbescheinigung I) zu entnehmen. Abschläge der Tragfähigkeit aufgrund der Fahrzeughöchstgeschwindigkeit sind zu berücksichtigen.

Fahrzeughöchst-geschwindigkeit	Tragfähigkeit (%) Geschwindigkeitssymbol (GSY)		
	V	W	Y
210 km/h	100%	100%	100%
220 km/h	97%	100%	100%
230 km/h	94%	100%	100%
240 km/h	91%	100%	100%
250 km/h	-	95%	100%
260 km/h	-	90%	100%
270 km/h	-	85%	100%
280 km/h	-	-	95%
290 km/h	-	-	90%
300 km/h	-	-	85%

Ferner sind nur Reifen einer Bauart und achsweise eines Reifentyps zulässig. Bei Verwendung unterschiedlicher Reifentypen auf Vorder- und Hinterachse sind die Hinweise des Fahrzeug- und / oder Reifenherstellers zu beachten.

Das Fahrwerk und die Bremsaggregate müssen, mit Ausnahme der in der entsprechenden Auflage aufgeführten Umrüstmaßnahmen, dem Serienstand entsprechen. Die Zulässigkeit weiterer Veränderungen ist gesondert zu beurteilen.

Wird das serienmäßige Ersatzrad verwendet, soll mit mäßiger Geschwindigkeit und nicht länger als erforderlich gefahren werden. Es müssen die serienmäßigen Befestigungsteile verwendet werden. Bei Fahrzeugen mit Allradantrieb darf nur ein Ersatzrad mit gleicher Reifengröße bzw. gleichem Abrollumfang verwendet werden.

Die Bezieher der Räder sind darauf hinzuweisen, dass der vom Reifenhersteller vorgeschriebene Reifenfülldruck zu beachten ist.

§22 51059*06

Spezielle Auflagen und Hinweise

144 Das Sonderrad (gepr. Radlast) ist in Verbindung mit dieser Reifengröße nur zulässig bis zu einer zul. Achslast von 1440 kg. Eine erhöhte zulässige Achslast bei Anhängerbetrieb (siehe Ziff. 33 zu Ziff. 16 h bzw. Feld 22 zu Feld 7.1-8.3 in den Fahrzeugpapieren) ist zu beachten.

A01 Nach Durchführung der Technischen Änderung ist das Fahrzeug unter Vorlage der vorliegenden ABE unverzüglich einem amtlich anerkannten Sachverständigen oder Prüfer für den Kraftfahrzeugverkehr oder einem Prüfingenieur einer Überwachungsorganisation nach Nummer 4 der Anlage VIIIb zur StVZO zur Durchführung und Bestätigung der in der ABE vorgeschriebenen Änderungsabnahme vorzuführen.

A10 Es dürfen nur feingliedrige Schneeketten an der Hinterachse verwendet werden.

A11 Es dürfen nur feingliedrige bzw. die lt. Betriebsanleitung/Handbuch vorgeschriebenen Schneeketten an den laut Betriebsanleitung/Handbuch dafür vorgesehenen Achsen verwendet werden.

A12 Die Verwendung von Schneeketten ist nicht zulässig.

A14 Zum Auswuchten der Räder dürfen an der Felgenaußenseite nur Klebegewichte unterhalb der Felgenschulter oder des Tiefbettes angebracht werden. Bei Anbringung der Klebegewichte im Felgenbett ist auf einen Mindestabstand von 2 mm zum Bremssattel zu achten.

A18 Es sind nur schlauchlose Reifen zulässig. Werden keine Ventile mit TPMS-Sensoren verwendet, sind ausschließlich Metallschraubventile mit Befestigung von außen, die den Normen DIN, E.T.R.T.O oder Tire and Rim entsprechen, zulässig. Werden Ventile mit TPMS-Sensoren verwendet, so sind die Hinweise und Vorgaben der Hersteller zu beachten. Die Ventile und Sensoren müssen für den vorgeschriebenen Luftdruck und die bauartbedingte Höchstgeschwindigkeit geeignet sein. Die Ventile dürfen nicht über den Felgenrand hinausragen.

A32 Es dürfen nur feingliedrige Schneeketten, die nicht mehr als 12 mm einschließlich Kettenschloss auftragen, an der Hinterachse verwendet werden.

A33 Es dürfen nur feingliedrige Schneeketten, die nicht mehr als 12 mm einschließlich Kettenschloss auftragen, an der Vorderachse verwendet werden.

A56 Die Rad-/Reifen-Kombination ist nur zulässig an Fahrzeugausführungen mit Allradantrieb (z.B. 4WD, Quattro, Syncro, 4-Matic, 4x4 u. ä.)

A57 Diese Rad-/Reifen-Kombination(en) ist (sind) zulässig an Fahrzeugausführungen mit Front bzw. Heck-Antrieb und Allradantrieb (z.B. 2WD, 4WD, Quattro, Syncro, 4-Matic, 4x4, u. ä.)

A58 Rad-Reifen-Kombination(en) nicht zulässig an Fahrzeugen mit Allradantrieb.

A61 Nicht zulässig für Fahrzeugausführungen mit extra verlängerter Karosserie (Fahrzeuglänge über 5200 mm).

A90 Es dürfen nur feingliedrige Schneeketten, die nicht mehr als 9 mm einschließlich Kettenschloss auftragen, an den laut Betriebsanleitung dafür vorgesehenen Achsen verwendet werden.

A91 Es dürfen nur feingliedrige Schneeketten, die nicht mehr als 10 mm einschließlich Kettenschloss auftragen, an den laut Betriebsanleitung dafür vorgesehenen Achsen verwendet werden.

§22 51059*06

B03 Die Zulässigkeit der Sonderräder ist nicht geprüft für Fahrzeuge, die serienmäßig ausschließlich mit größeren und/oder breiteren Serienrädern für Sommerbereifung (nicht M+S Reifen) ausgerüstet sind (u. a. Fahrzeugschein, Zulassungsbescheinigung I, COC-Papier oder Bedienungsanleitung).

B29 Aufgrund fehlender Freigängigkeit zur Bremsanlage sind die Sonderräder nicht zulässig an Fahrzeugen mit Bremsscheibendurchmesser 330 mm an Achse 1.

Car Die Rad/Reifen-Kombination ist zulässig für Fahrzeugausführungen der Karosserieform Kombilimousine (Avant, Break, Caravan, Grandtour, Kombi, Sportswagon, T-Modell, Touring, Tourer, Turnier, Variant, …).

Cbo Die Rad-/Reifen-Kombination ist zulässig für Fahrzeugausführungen der Karosserieform Cabrio-Limousine, Roadster.

Cpe Die Rad-/Reifen-Kombination ist zulässig für Fahrzeugausführungen der Karosserieform Coupé.

DE0 Aufgrund fehlender Freigängigkeit zur Bremsanlage sind die Sonderräder nicht zulässig an Fahrzeugen mit Bremsscheibendurchmesser 320 mm an Achse2.

F23 Rad/Reifen-Kombination nur für Fahrzeugausführungen mit Verbundlenkerhinterachse.

F24 Rad/Reifen-Kombination nur für Fahrzeugausführungen mit Viel- bzw. Mehrlenkerhinterachse (Einzelradaufhängung).

Flh Die Rad-/Reifen-Kombination ist zulässig für Fahrzeugausführungen der Karosserieform Schrägheckklimousine (Fließheck, 3-türig und 5-türig).

G01 Es ist der Nachweis zu erbringen, dass die Anzeige des Geschwindigkeitsmessers und Wegstreckenzählers innerhalb der Toleranzen (75/443/EWG, ECE-R39, § 57 StVZO) liegt. Wird die Anzeige angeglichen, sind die in den Fahrzeugpapieren (u. a. Fahrzeugschein, Zulassungsbescheinigung I oder COC-Papier) eingetragenen Reifengrößen zu überprüfen.

K1a Die Radabdeckung an Achse 1 ist durch Ausstellen der Frontschürze und des Kotflügels oder durch Anbau von dauerhaft befestigten Karosserieteilen im Bereich 0° bis 30° vor Radmitte herzustellen. Die gesamte Breite der Rad-/Reifenkombination muss, unter Beachtung des maximal möglichen Betriebsmaßes des Reifens (1,04-fache der Nennbreite des Reifens), in dem oben genannten Bereich abgedeckt sein.

K1b Die Radabdeckung an Achse 1 ist durch Ausstellen des Kotflügels oder durch Anbau von dauerhaft befestigten Karosserieteilen im Bereich 0° bis 50° hinter Radmitte herzustellen. Die gesamte Breite der Rad-/Reifenkombination muss, unter Beachtung des maximal möglichen Betriebsmaßes des Reifens (1,04-fache der Nennbreite des Reifens), in dem oben genannten Bereich abgedeckt sein.

K1c Die Radabdeckung an Achse 1 ist durch Ausstellen der Frontschürze und des Kotflügels oder durch Anbau von dauerhaft befestigten Karosserieteilen im Bereich 30° vor bis 50° hinter Radmitte herzustellen. Die gesamte Breite der Rad-/Reifenkombination muss, unter Beachtung des maximal möglichen Betriebsmaßes des Reifens (1,04-fache der Nennbreite des Reifens), in dem oben genannten Bereich abgedeckt sein.

K2a Die Radabdeckung an Achse 2 ist durch Ausstellen des Kotflügels oder durch Anbau von dauerhaft befestigten Karosserieteilen im Bereich 0° bis 30° vor Radmitte herzustellen. Die gesamte Breite der Rad-/Reifenkombination muss, unter Beachtung des maximal möglichen Betriebsmaßes des Reifens (1,04-fache der Nennbreite des Reifens), in dem oben genannten Bereich abgedeckt sein.

§22 51059*06

K2b Die Radabdeckung an Achse 2 ist durch Ausstellen der Heckschürze und des Kotflügels oder durch Anbau von dauerhaft befestigten Karosserieteilen im Bereich 0° bis 50° hinter Radmitte herzustellen. Die gesamte Breite der Rad-/Reifenkombination muss, unter Beachtung des maximal möglichen Betriebsmaßes des Reifens (1,04-fache der Nennbreite des Reifens), in dem oben genannten Bereich abgedeckt sein.

K2c Die Radabdeckung an Achse 2 ist durch Ausstellen der Heckschürze und des Kotflügels oder durch Anbau von dauerhaft befestigten Karosserieteilen im Bereich 30° vor bis 50° hinter Radmitte herzustellen. Die gesamte Breite der Rad-/Reifenkombination muss, unter Beachtung des maximal möglichen Betriebsmaßes des Reifens (1,04-fache der Nennbreite des Reifens), in dem oben genannten Bereich abgedeckt sein.

K42 An Achse 2 ist durch Nacharbeiten der Radhausausschnittkanten eine ausreichende Freigängigkeit der Rad-Reifenkombination herzustellen.

K44 An Achse 2 ist durch Aufweiten der Kotflügel bzw. inneren Seitenteile eine ausreichende Freigängigkeit der Rad-Reifenkombination herzustellen.

K4i An Achse 2 ist die Radhausinnenverkleidung an der Radhausausschnittkante auszuschneiden bzw. um 5 mm zu kürzen und anschließend dauerhaft neu zu befestigen.

K56 Durch Nacharbeit der Heckschürze am Übergang zum Radhausausschnitt ist eine ausreichende Freigängigkeit der Rad-Reifenkombination herzustellen.

K5d An Achse 1 sind die Radhausausschnittkanten im Bereich 200 mm vor bis 200 mm hinter Radmitte vollständig umzulegen.

K5v An Achse 1 sind die Kunststoff-Radhausausschnittkanten im Bereich 100 mm vor bis 100 mm hinter Radmitte um 5 mm auszuschneiden bzw. zu kürzen.

K6f An Achse 2 sind die Radhausausschnittkanten im Bereich 300 mm vor bis 150 mm nach Radmitte vollständig umzulegen.

K7a An Achse 1 sind die Radhausausschnittkanten im Bereich 100 mm vor bis 100 mm hinter Radmitte um 5 mm aufzuweiten.

K8h An Achse 2 sind die Radhausausschnittkanten im Bereich 300 mm vor bis 200 mm hinter Radmitte um 5 mm aufzuweiten.

KMV Betrifft nur Fahrzeugvarianten mit serienmäßigen Kunststoffverbreiterungen bzw. mit zusätzlichen Kotflügelverbreiterungen (Radlaufleisten).

KOV Betrifft nur Fahrzeugvarianten ohne serienmäßige Kunststoffverbreiterungen bzw. ohne zusätzliche Kotflügelverbreiterungen (Radlaufleisten).

Lim Die Rad-/Reifen-Kombination ist zulässig für Fahrzeugausführungen der Karosserieform Limousine.

M+S Diese Reifengröße ist nur zulässig als M+S-Bereifung.

NBF Nicht für gepanzerte bzw. beschussgeschützte Fahrzeugausführungen.

NoE Nicht für "reines" Elektrofahrzeug (Battery Electric Vehicle "BEV").

§22 51059*06

NoH Nicht für Hybrid-Fahrzeuge bzw. Fahrzeugausführungen mit Hybridantrieb (Hybridelektrofahrzeug).

NoP Nicht für Plug-in Hybrid-Fahrzeuge bzw. extern aufladbare Hybrid-Elektro-Fahrzeuge (PHEV bzw. OVC-HEV).

P35 Aufgrund fehlender Freigängigkeit zur Bremsanlage ist die Verwendung der Räder nicht zulässig für Fahrzeugausführungen mit Bremsscheibendurchmesser 350 mm an Achse1.

Po1 Aufgrund fehlender Freigängigkeit zur Bremsanlage sind die Sonderräder nicht zulässig an Fahrzeugen mit Bremsscheibendurchmesser 318 mm an Achse 1.

R03 Diese Reifengröße ist nur an Achse 2 zulässig.

R09 Diese Reifengröße ist nur zulässig, wenn sie bereits als Serienbereifung freigegeben ist (Fahrzeugschein, Zulassungsbescheinigung I oder COC-Papier).

R37 Diese Reifengröße ist nicht geprüft für Fahrzeuge, die serienmäßig ausschließlich mit größeren und/oder breiteren Reifengrößen (u. a. Fahrzeugschein, Zulassungsbescheinigung I, COC-Papier oder Bedienungsanleitung) ausgerüstet sind.

S01 Zur Befestigung der Räder dürfen nur die mitgelieferten Befestigungsmittel Nr. S01 (siehe Seite 1) verwendet werden.

S02 Zur Befestigung der Räder dürfen nur die mitgelieferten Befestigungsmittel Nr. S02 (siehe Seite 1) verwendet werden.

S03 Zur Befestigung der Räder dürfen nur die mitgelieferten Befestigungsmittel Nr. S03 (siehe Seite 1) verwendet werden.

S04 Zur Befestigung der Räder dürfen nur die mitgelieferten Befestigungsmittel Nr. S04 (siehe Seite 1) verwendet werden.

S05 Zur Befestigung der Räder dürfen nur die mitgelieferten Befestigungsmittel Nr. S05 (siehe Seite 1) verwendet werden.

T00 Reifen (LI 100) nur zulässig für Fahrzeuge mit zul. Achslasten bis 1600 kg (Fzg.-Schein, Ziff. 16 bzw. Zulassungsbescheinigung Feld 8). Abschläge der Tragfähigkeit aufgrund der Bauartbedingten Höchstgeschwindigkeit (Fzg.-Schein, Ziff. 6 bzw. Zulassungsbescheinigung Feld T) sind zu berücksichtigen.

T01 Reifen (LI 101) nur zulässig für Fahrzeuge mit zul. Achslasten bis 1650 kg (Fzg.-Schein, Ziff. 16 bzw. Zulassungsbescheinigung Feld 8). Abschläge der Tragfähigkeit aufgrund der Bauartbedingten Höchstgeschwindigkeit (Fzg.-Schein, Ziff. 6 bzw. Zulassungsbescheinigung Feld T) sind zu berücksichtigen.

T87 Reifen (LI 87) nur zulässig für Fahrzeuge mit zul. Achslasten bis 1090 kg (Fzg.-Schein, Ziff. 16 bzw. Zulassungsbescheinigung Feld 8). Abschläge der Tragfähigkeit aufgrund der Bauartbedingten Höchstgeschwindigkeit (Fzg.-Schein, Ziff. 6 bzw. Zulassungsbescheinigung Feld T) sind zu berücksichtigen.

T88 Reifen (LI 88) nur zulässig für Fahrzeuge mit zul. Achslasten bis 1120 kg (Fzg.-Schein, Ziff. 16 bzw. Zulassungsbescheinigung Feld 8). Abschläge der Tragfähigkeit aufgrund der Bauartbedingten Höchstgeschwindigkeit (Fzg.-Schein, Ziff. 6 bzw. Zulassungsbescheinigung Feld T) sind zu berücksichtigen.

§22 51059*06

T91 Reifen (LI 91) nur zulässig für Fahrzeuge mit zul. Achslasten bis 1230 kg (Fzg.-Schein, Ziff. 16 bzw. Zulassungsbescheinigung Feld 8). Abschläge der Tragfähigkeit aufgrund der Bauartbedingten Höchstgeschwindigkeit (Fzg.-Schein, Ziff. 6 bzw. Zulassungsbescheinigung Feld T) sind zu berücksichtigen.

T93 Reifen (LI 93) nur zulässig für Fahrzeuge mit zul. Achslasten bis 1300 kg (Fzg.-Schein, Ziff. 16 bzw. Zulassungsbescheinigung Feld 8). Abschläge der Tragfähigkeit aufgrund der Bauartbedingten Höchstgeschwindigkeit (Fzg.-Schein, Ziff. 6 bzw. Zulassungsbescheinigung Feld T) sind zu berücksichtigen.

T94 Reifen (LI 94) nur zulässig für Fahrzeuge mit zul. Achslasten bis 1340 kg (Fzg.-Schein, Ziff. 16 bzw. Zulassungsbescheinigung Feld 8). Abschläge der Tragfähigkeit aufgrund der Bauartbedingten Höchstgeschwindigkeit (Fzg.-Schein, Ziff. 6 bzw. Zulassungsbescheinigung Feld T) sind zu berücksichtigen.

T95 Reifen (LI 95) nur zulässig für Fahrzeuge mit zul. Achslasten bis 1380 kg (Fzg.-Schein, Ziff. 16 bzw. Zulassungsbescheinigung Feld 8). Abschläge der Tragfähigkeit aufgrund der Bauartbedingten Höchstgeschwindigkeit (Fzg.-Schein, Ziff. 6 bzw. Zulassungsbescheinigung Feld T) sind zu berücksichtigen.

T96 Reifen (LI 96) nur zulässig für Fahrzeuge mit zul. Achslasten bis 1420 kg (Fzg.-Schein, Ziff. 16 bzw. Zulassungsbescheinigung Feld 8). Abschläge der Tragfähigkeit aufgrund der Bauartbedingten Höchstgeschwindigkeit (Fzg.-Schein, Ziff. 6 bzw. Zulassungsbescheinigung Feld T) sind zu berücksichtigen.

T97 Reifen (LI 97) nur zulässig für Fahrzeuge mit zul. Achslasten bis 1460 kg (Fzg.-Schein, Ziff. 16 bzw. Zulassungsbescheinigung Feld 8). Abschläge der Tragfähigkeit aufgrund der Bauartbedingten Höchstgeschwindigkeit (Fzg.-Schein, Ziff. 6 bzw. Zulassungsbescheinigung Feld T) sind zu berücksichtigen.

T98 Reifen (LI 98) nur zulässig für Fahrzeuge mit zul. Achslasten bis 1500 kg (Fzg.-Schein, Ziff. 16 bzw. Zulassungsbescheinigung Feld 8). Abschläge der Tragfähigkeit aufgrund der Bauartbedingten Höchstgeschwindigkeit (Fzg.-Schein, Ziff. 6 bzw. Zulassungsbescheinigung Feld T) sind zu berücksichtigen.

T99 Reifen (LI 99) nur zulässig für Fahrzeuge mit zul. Achslasten bis 1550 kg (Fzg.-Schein, Ziff. 16 bzw. Zulassungsbescheinigung Feld 8). Abschläge der Tragfähigkeit aufgrund der Bauartbedingten Höchstgeschwindigkeit (Fzg.-Schein, Ziff. 6 bzw. Zulassungsbescheinigung Feld T) sind zu berücksichtigen.

V00 Unterschiedliche Reifengrößen auf Vorder- und Hinterachse sind nicht zulässig für Fahrzeugausführungen mit Allradantrieb (z.B. AWD, 4-Matic, Syncro, 4x4,...).

§22 51059*06

V17 Bei Verwendung verschiedener Reifengrößen an Vorder- und Hinterachse sind folgende Reifenkombinationen, sofern die Reifengrößen in der Spalte "Reifen" aufgeführt sind, möglich:

	Vorderachse	Hinterachse
Nr. 1	195/40R17	215/35R17
Nr. 2	195/45R17	215/40R17
Nr. 3	205/40R17	225/35R17
Nr. 4	205/45R17	235/40R17
Nr. 5	205/50R17	225/45R17, 235/45R17, 245/40R17, 255/40R17
Nr. 6	205/55R17	225/50R17
Nr. 7	215/40R17	245/35R17
Nr. 8	215/45R17	235/40R17, 245/40R17
Nr. 9	215/50R17	235/45R17, 245/45R17, 275/40R17
Nr. 10	215/55R17	235/50R17
Nr. 11	225/45R17	245/40R17, 255/40R17
Nr. 12	225/50R17	245/45R17, 255/45R17
Nr. 13	225/55R17	245/50R17, 255/50R17
Nr. 14	235/45R17	255/40R17, 265/40R17
Nr. 15	235/50R17	255/45R17
Nr. 16	235/55R17	255/50R17
Nr. 17	235/60R17	255/55R17
Nr. 18	245/45R17	265/40R17, 275/40R17
Nr. 19	255/45R17	285/40R17

Es sind nur Reifen eines Herstellers und achsweise eines Profiltyps zulässig, für die der Reifen- oder Fahrzeughersteller die Eignung für das jeweilige Fahrzeug bestätigt. Diese Bestätigung ist vom Führer des Fahrzeugs mitzuführen.

W17 Aufgrund fehlender Freigängigkeit zur Bremsanlage sind die Sonderräder nicht zulässig an Fahrzeugen mit Bremsscheibendurchmesser 330 mm an Achse1 und 300 mm an Achse 2.

Y85 Die Rad-/Reifen-Kombination ist zulässig für 5-türige Fahrzeugausführungen der Karosserieform Schrägheckklimousine (Fließheck).

Y92 Aufgrund fehlender Freigängigkeit zur Bremsanlage sind die Räder nicht zulässig an Fahrzeugen mit Bremsscheibendurchmesser 342 mm an Achse 1.

Z17 Diese Rad-Reifen-Kombinationen sind zulässig bei Fahrzeugen mit 17-Zoll-Serien-Reifengrößen (u.a. Fahrzeugschein, Zulassungsbescheinigung I, COC-Papier oder Bedienungsanleitung).

Prüfort und Prüfdatum

Die Verwendungsprüfung fand am 17. August 2021 in Lambsheim statt.

§22 51059*06

Prüfergebnis

Aufgrund der durchgeführten Prüfungen bestehen keine technischen Bedenken o.g. Sonderräder unter Beachtung der Auflagen und Hinweise zu verwenden.

Die in diesem Gutachten aufgeführten Fahrzeugtypen entsprechen auch nach der Umrüstung den heute gültigen Vorschriften der StVZO. Das Gutachten verliert seine Gültigkeit, wenn sich entsprechende Bauvorschriften der StVZO ändern oder an den Kraftfahrzeugen Änderungen eintreten, die die Begutachtungspunkte beeinflussen.

Das Gutachten umfasst Blatt 1 bis 12 und gilt für Sonderräder ab Herstellungsdatum Mai 2016.

Der Technische Dienst Typprüfstelle Fahrzeuge/Fahrzeugteile der TÜV Rheinland Kraftfahrt GmbH, Am Grauen Stein, 51105 Köln ist mit seinem Ingenieurzentrum Technologiezentrum Typprüfstelle, Lambsheim für die angewendeten Prüfverfahren vom Kraftfahrt-Bundesamt entsprechend EG-FGV für das Typgenehmigungsverfahren des KBA unter der Nummer KBA-P 00010-96 benannt.

Lambsheim, 17. August 2021

Technischer Dienst • TÜVRheinland • Typprüfstelle Fahrzeuge/Fahrzeugteile

Bohlander

00373393.DOC

§22 51059*06

Auftraggeber
DIEWE GmbH
Industriestraße 21
86438 Kissing
QM-Nr. 49 02 0162004

Prüfgegenstand PKW-Sonderrad
Modell D1217
Typ D1217
Radgröße 7.5Jx17H2
Zentrierart Mittenzentrierung

Aus-führung	Kennzeichnung Rad/ Zentrierring	Lochzahl/ Lochkreis-ø (mm)/ Mittenloch-ø (mm)	Einpress-tiefe (mm)	Rad-last (kg)	Abrollumfang (mm)
51144867	D1217 LK 114.3 / ohne Ring D1217 LK 114.3 JF / ohne Ring D1217 LK 114.3 VO / ohne Ring	5/114,3/67,1	48	720	2150

Kennzeichnungen
KBA-Nummer 51059
Herstellerzeichen DIEWE Wheels Germany
Radtyp und Ausführung D1217 (s.o.)
Radgröße 7.5Jx17H2
Einpresstiefe ET (s.o.)
Herstelldatum Monat und Jahr

Befestigungsmittel

Nr.	Art der Befestigungsmittel	Bund	Anzugsmoment (Nm)	Gesamthöhe (mm)
S01	Mutter M12x1,5, Diewe Typ D90	Kegel 60°	110	-
S02	Mutter M12x1,5, Diewe Typ D90	Kegel 60°	125	-
S03	Mutter M12x1,5, Diewe Typ D90	Kegel 60°	130	-

Prüfungen

Entsprechend den Kriterien des VdTÜV Merkblattes 751 (in der jeweils gültigen Fassung) wurden an den im Verwendungsbereich aufgeführten Fahrzeugen Anbau-, Freigängigkeits- und Handlingsprüfungen durchgeführt.

Verwendungsbereich

Hersteller Hyundai
Kia
Mazda

Spurverbreiterung innerhalb 2%

§22 51059*06

Handelsbezeichnung Fahrzeug-Typ ABE/EWG-Nr.	kW-Bereich	Reifen	Reifenbezogene Auflagen und Hinweise	Auflagen und Hinweise
Hyundai i30 /-cw FD, FDH e11*2001/116*0313*. e11*2001/116*0343*. e11*2007/46*0225*..	66-105	205/50R17		A12 A14 A18 B42 Car Flh V17 S01
	66-105	215/45R17	T87	
	66-105	225/45R17		
Hyundai i30 /-cw GDH, GDH-HME e11*2007/46*0337*..; e11*2007/46*0338*..; e13*2007/46*1604*.. - incl. Facelift 2015	66-100	205/50R17		A12 A14 A18 A58 Car Cpe Flh V17 S01
	66-100	215/45R17		
	66-100	225/45R17		
Hyundai i30 /-cw PDE e11*2007/46*3807*..; e5*2007/46*1075*.. - incl. Facelift 2020	70-118	205/50R17	A12	A14 A18 A58 B31 Car F24 Flh NoP V17 S02
	70-118	215/45R17	A90	
	70-118	225/45R17	A12	
Hyundai i30 Fastback PDE e11*2007/46*3807*..; e5*2007/46*1075*.. - incl. Facelift 2020	85-118	205/50R17	A12	A14 A18 A58 B31 F24 NoP V17 Y85 S02
	85-118	215/45R17	A90	
	85-118	225/45R17	A12	
Hyundai Ioniq Elektro AE e4*2007/46* 1157*00-09 (28 kWh-Batterie)	25 (88)	205/45R17	A39 T88	A14 A18 A58 Flh S02
	25 (88)	205/50R17	A12	
	25 (88)	215/45R17	A12	
	25 (88)	225/45R17	A12	
Hyundai Ioniq Elektro AE e4*2007/46* 1157*10-.. (38,3 kWh-Batterie) - ab Modell 2020	25 (100)	205/50R17		A12 A14 A18 A58 Flh S02
	25 (100)	205/55R17		
	25 (100)	225/45R17		
Hyundai Ioniq Hybrid AE e4*2007/46*1157*.. - incl. Facelift 2019	77	205/45R17	A39 T88	A14 A18 A58 Flh NoE S02
	77	205/50R17	A12	
	77	215/45R17	A12	
	77	225/45R17	A12	
Hyundai Ioniq Plug-in Hybrid AE e4*2007/46*1157*.. - incl. Facelift 2019	77	205/45R17	A39 T88	A14 A18 A58 Flh NoE S02
	77	205/50R17	A12	
	77	215/45R17	A12	
	77	225/45R17	A12	
Hyundai ix35 EL, ELH, LM e11*2007/46* 0104*00-03; 0192*00-05; 0128*00-06	85-135	215/60R17		A12 A14 A18 A57 S01
	85-135	215/65R17		
	85-135	225/60R17		

§22 51059*06

Handelsbezeichnung Fahrzeug-Typ ABE/EWG-Nr.	kW-Bereich	Reifen	Reifenbezogene Auflagen und Hinweise	Auflagen und Hinweise
Hyundai ix35 ELH, LM e11*2007/46* 0128*07-.. 0192*06-.. - ab Facelift 2013	85-135	215/60R17		A12 A14 A18 A57 S01
	85-135	215/65R17		
	85-135	225/60R17		
Hyundai Kona OS e4*2007/46*1259*.. - Frontantrieb - incl. Facelift 2021	85-146	205/55R17	A94 R37	A14 A18 A58 B42 F23 NoE NoP V17 S02
	85-146	215/50R17	A94	
	85-146	215/55R17	A12	
	85-146	225/50R17	A12	
	85-146	235/45R17	A12	
Hyundai Kona 4WD OS e4*2007/46*1259*.. - incl. Facelift 2021	100-146	205/55R17	A94 R37	A14 A18 A56 B42 F24 NoE NoP S02
	100-146	215/50R17	A94	
	100-146	215/55R17	A12	
	100-146	225/50R17	A12	
	100-146	235/45R17	A12	
Hyundai Kona electric OS, OSE e4*2007/46*1259*.., e4*2007/46*1522*.. - incl. Facelift 2021	26, 28	215/50R17	A94	A14 A18 A58 F24 S02
	26, 28	215/55R17	A12	
	26, 28	225/50R17	A01 A12 K2b	
Hyundai Kona Hybrid OS e4*2007/46*1259*.. - incl. Facelift 2021	77	205/55R17		A12 A14 A18 A58 F24 V17 S02
	77	215/50R17		
	77	235/45R17		
Hyundai Nexo FE e9*2007/46*6592*..	32 (120)	225/55R17		A12 A14 A18 A58 S02
	32 (120)	225/60R17		
Hyundai Santa Fe (IV) TM e4*2007/46* 1318*00-02	110-147	235/60R17	A91	A14 A18 A57 AuT Z17 S02
Hyundai Tucson (III) TL e11*2007/46*2711*..; e5*2007/46*1084*.. - incl. Facelift 2018	114-136	215/60R17	A31 R37	A14 A18 A57 S02
	114-136	215/65R17	A12 R37	
	114-136	225/55R17	A01 A12 K1a K2b	
	114-136	225/60R17	A01 A12 K1a K2b	
	114-136	235/55R17	A01 A12 K1a K2b	
	114-136	235/60R17	A01 A12 K1a K2b	
Hyundai Tucson (III) TLE, TLE-HME e11*2007/46*2724*..; e13*2007/46*1612*..; e5*2007/46*1076*.. - incl. Facelift 2018	85-136	215/60R17	A31 R37	A14 A18 A57 S02
	85-136	215/65R17	A12 R37	
	85-136	225/55R17	A01 A12 K1a K2b	
	85-136	225/60R17	A01 A12 K1a K2b	
	85-136	235/55R17	A01 A12 K1a K2b	
	85-136	235/60R17	A01 A12 K1a K2b	
Hyundai Tucson (IV) NX4e e5*2018/858*00001*..	85-132	215/65R17		A12 A14 A18 A57 MpH NoE S02
	85-132	225/60R17		
	85-132	235/60R17		
	85-132	245/55R17	A01 K2b	

§22 51059*06

Handelsbezeichnung Fahrzeug-Typ ABE/EWG-Nr.	kW-Bereich	Reifen	Reifenbezogene Auflagen und Hinweise	Auflagen und Hinweise
Hyundai Veloster FS e11*2007/46* 0194*00-10	97,103,137	215/45R17	A91	A14 A18 A58 Cpe S01
	97,103,137	225/45R17	A01 A12 K4t	
Hyundai Veloster FS e11*2007/46* 0194*11-.. - ab Facelift 2015	97,103,137	215/45R17	A91	A14 A18 A58 Cpe S01
	97,103,137	225/45R17	A12	
Kia Carens RP e4*2007/46*0633*..	85-122	205/50R17	T93	A12 A14 A18 A58 S01
	85-122	205/55R17	A01 G80	
	85-122	205/55R17	Z18	
	85-122	215/45R17	T91 X88	
	85-122	215/50R17	A01 G80 K2b K8h	
	85-122	225/45R17		
	85-122	235/45R17	A01 G80 K2b K8h	
Kia cee'd (I) ED e4*2001/116*0121*.; e4*2007/46*0132*.. - pro_cee'd /-SW	66-106	205/50R17		A12 A14 A18 B42 Car Cpe Flh V17 S01
	66-106	215/45R17		
	66-106	225/45R17		
Kia cee'd /-SW (II) JD e4*2007/46*0496*..; e4*2007/46*0497*.. - incl. Facelift 2015	66-100	205/50R17		A12 A14 A18 A58 Car V17 Y85 S01
	66-100	215/45R17		
	66-100	225/45R17		
	66-150	205/50R17	M+S	
	66-150	215/45R17	M+S	
	66-150	225/45R17	M+S	
Kia e-Niro DE e4*2007/46*1139*.. (39-64 kWh-Batterie)	27-29	215/55R17		A12 A14 A18 A58 S02
	27-29	225/50R17		
Kia e-Soul (III) SK3 e4*2007/46*1365*.. (39-64 kWh-Batterie)	27-29	215/55R17		A12 A14 A18 A58 S02
	27-29	225/50R17	A01 K1a	
Kia Niro Hybrid DE e4*2007/46*1139*..	77-78	205/50R17		A12 A14 A18 A58 V17 S02
	77-78	205/55R17		
	77-78	215/50R17		
	77-78	225/45R17		
	77-78	235/45R17		
Kia Optima JF e4*2007/46* 1018*00-06	99, 104	205/55R17	A11 R37	A14 A18 A58 Lim NoH S02
	99, 104	205/60R17	A11 R37	
	99-126	215/55R17	A31	
	99-126	225/50R17	A01 A12 K1a	
	99-126	235/50R17	A01 A12 K1c K2a K2b	
	99-126	245/45R17	A01 A12 K1a K2b	
	99-126	245/50R17	A01 A12 K1c K2c	
Kia Optima Hybrid JF e4*2007/46*1018*..	115	205/55R17	R37	A12 A14 A18 A58 Lim S02
	115	205/60R17	R37	
	115	215/55R17		

§22 51059*06

Handelsbezeichnung Fahrzeug-Typ ABE/EWG-Nr.	kW-Bereich	Reifen	Reifenbezogene Auflagen und Hinweise	Auflagen und Hinweise
Kia Optima Plug-In Hybrid JF e4*2007/46*1018*..	115	215/55R17		A12 A14 A18 A58 Car Lim S02
Kia Optima SW JF e4*2007/46*1018*.. - incl. Facelift 2018	99-115	205/55R17	A11 R37	A14 A18 A58 Car NoH S02
	99-115	205/60R17	A11 R37	
	99-133	215/55R17	A31	
	99-133	225/50R17	A01 A12 K1a	
	99-133	235/50R17	A01 A12 K1c K2a K2b	
	99-133	245/45R17	A01 A12 K1a K2b	
	99-133	245/50R17	A01 A12 K1c K2c	
Kia pro_cee'd (II) JD e4*2007/46*0496*.. - incl. Facelift 2015	66-100	205/50R17	A01 K4h	A12 A14 A18 A58 V17 Y84 S01
	66-100	215/45R17		
	66-100	225/45R17	A01 K4h	
	66-150	205/50R17	A01 K4h M+S	
	66-150	215/45R17	M+S	
	66-150	225/45R17	A01 K4h M+S	
Kia Soul (I) AM e4*2001/116*0139*..; e4*2007/46*0133*..	85-103	205/50R17		A12 A14 A18 A58 V17 S01
	85-103	205/55R17	A01 G73	
	85-103	205/55R17	Z18	
	85-103	215/50R17	A01 G73	
	85-103	215/50R17	Z18	
	85-103	225/45R17		
	85-103	235/45R17	A01 G73	
	85-103	235/45R17	Z18	
Kia Soul (II) PS e4*2007/46*0825*.. - mit Radhaus-Verbreiterungen	91-113	205/55R17	A90	A14 A18 A58 KMV V17 S02
	91-113	215/50R17	A12	
	91-113	215/55R17	A01 A12 G16	
	91-113	215/55R17	A12 Z17 Z18	
	91-113	225/50R17	A01 A12 K6w K8e	
	91-113	235/45R17	A12	
	91-113	235/50R17	A01 A12 G16 K2b K6w K8e	
	91-113	245/45R17	A01 A12 K2b K6w K8e	
Kia Soul (II) PS e4*2007/46*0825*.. - ohne Radhaus-Verbreiterungen	91-113	205/55R17	A90	A14 A18 A58 KOV V17 S02
	91-113	215/50R17	A01 A12 K1a K2b	
	91-113	215/55R17	A01 A12 G16 K1a K2b	
	91-113	225/50R17	A01 A12 K1c K2b K8e	
	91-113	235/45R17	A01 A12 K1a K2b	
	91-113	235/50R17	A01 A12 G16 K1c K2c K8e	
	91-113	245/45R17	A01 A12 K1c K2c K8e	
Kia Soul EV (II) PSEV e9*2007/46*6160*.. (27 - 30 kWh-Batterie) - ohne Radhaus-Verbreiterungen	24-27	205/55R17	A90	A14 A18 A58 KOV S02
	24-27	215/50R17	A01 A12 K1a K2b	
Kia Sportage (IV) QL e11*2007/46*3139*..; e5*2007/46*1080*.. - incl. Facelift 2018	114-136	225/55R17		A12 A14 A18 A57 S02
	114-136	225/60R17		

§22 51059*06

Handelsbezeichnung Fahrzeug-Typ ABE/EWG-Nr.	kW-Bereich	Reifen	Reifenbezogene Auflagen und Hinweise	Auflagen und Hinweise
Kia Sportage (IV) QLE, QLE-KMD e11*2007/46*3144*..; e13*2007/46*1971*..; e5*2007/46*1081*.. - incl. Facelift 2018	85-136	215/60R17	A91 R37	A14 A18 A57 S02
	85-136	215/65R17	A12 R37	
	85-136	225/55R17	A12	
	85-136	225/60R17	A12	
Kia Venga YN, -/S, -/G e4*2007/46* 0130*,0131*, 0261*,0262*..; e50*2007/46*0052*.. - incl. Facelift 2015	55-94	205/50R17	A01 K1a K1b K2b	A12 A14 A18 A58 Flh V17 S01
	55-94	215/45R17		
	55-94	225/45R17	A01 K1a K1b K2b	
Mazda 3 (I) BK e1*2001/116*0234*..	191	205/50R17	A01 K1a K1b K46 M+S	A12 A14 A18 B02 Flh Lim V17 S01
	191	215/45R17	M+S	
	62-110	205/50R17	A01 K1a K1b K46	
	62-110	215/45R17		
	62-110	225/45R17	A01 K42 K46 R03	
Mazda 3 (II) BL e11*2001/116* 0262*00-09 (FIN: -JMZBL...)	191	205/50R17	M+S	A12 A14 A18 Flh Sth V17 S01
	191	215/45R17	M+S	
	191	225/45R17	M+S	
	77-136	205/50R17		
	77-136	215/45R17	T87 T88 T91	
	77-136	225/45R17		
Mazda 3 (III) BL e11*2001/116* 0262*10-.. ab Modell 2013 (FIN: -.MZBM...) - incl. Facelift 2017 (FIN: -.MZBN...)	74-121	205/50R17		A12 A14 A18 A58 Flh Lim V17 S03
	74-121	205/55R17		
	74-121	215/50R17	A01 K6e	
	74-121	225/45R17		
	74-121	225/50R17	A01 K6e	
	74-121	235/45R17	A01 K6e	
Mazda 5 (I) CR1 e13*2001/116*0156*.	81-107	205/50R17	K1a K42 T93	A01 A12 A14 A18 B02 V17 S01
	81-107	215/45R17	K42 T91	
	81-107	225/45R17	K42 R03 T90	
Mazda 5 (II) CW, CWE e1*2007/46*0433*.., e13*2007/46*1731*00	85,106,110	205/50R17	K4h K6f K6g T93	A01 A12 A14 A18 A58 S01
	85,106,110	215/45R17	K6f T91	
Mazda 6 (I) GG/GY; GG1/GY1 e1*98/14*0188*..; e11*2001/116*0203*.	119-122	205/50R17	A01 A12 K42 M+S	A14 A18 Car Flh Lim V00 V17 S01
	88-108	205/50R17	A01 A12 K42 R37	
	88-122	215/45R17	A33 T87 T88 T91	
	88-122	225/45R17	A01 A12 K42	
	88-122	235/40R17	A01 A12 K1c K2b K42 R70	
	88-191	215/45R17	A33 M+S T87 T88 T91	

§22 51059*06

Handelsbezeichnung Fahrzeug-Typ ABE/EWG-Nr.	kW-Bereich	Reifen	Reifenbezogene Auflagen und Hinweise	Auflagen und Hinweise
Mazda 6 (II) GH e1*2001/116* 0448*00-13	88-136	205/50R17	K1a R37 T89 T93	A01 A12 A14 A18 A58 Car Flh Lim V17 S01
	88-136	205/55R17	K1a K42 R37	
	88-136	215/50R17	K1a K1b K2b K42	
	88-136	215/55R17	G03 K1a K1b K2b K42	
	88-136	225/45R17	K1a	
	88-136	225/50R17	K1c K2b K42	
	88-136	235/45R17	K1a K1b K2b K42	
Mazda 6 (III) GJ, GH e1*2007/46*1001*.. e1*2001/116* 0448*14-.. - ab Modell 2013 - incl. Facelift 2016 u. 2018	107-141	215/55R17	A39 M+S R37	A14 A18 A57 Car Lim V00 V17 S03
	107-141	215/60R17	A90 M+S R37	
	107-143	225/55R17	A90	
	107-143	245/50R17	A01 A12 K6e R03	
Mazda CX-3 DJ1 e1*2007/46*1335*..	77-115	215/55R17	A90	A14 A18 A57 Flh S03
Mazda CX-5 KE, GH e13*2007/46*1247*..; e1*2001/116* 0448*14-..	110-141	225/65R17	A13	A14 A18 S03
	110-141	235/60R17	A12	
	110-141	235/65R17	A12	
	110-141	255/55R17	A12	
Mazda CX-5 KF, KFE e13*2007/46*1803*..; e13*2007/46*1832*..	110-143	225/65R17		A12 A14 A18 A57 S01
	110-143	235/60R17		
	110-143	235/65R17		
Mazda CX-7 ER, ERE e11*2001/116*0308*. e13*2007/46*1109*..	120-191	235/65R17	A39 M+S	A14 A18 A57 S01
Mazda MX-5 (III) NC1, NC1E e11*2001/116*0202*. e1*2001/116*0371*..	93, 118	205/40R17	K1a	A01 A12 A14 A18 S01
	93, 118	205/45R17	K1a	
	93, 118	215/40R17	K1c K2b	
	93, 118	215/45R17	G01 K1c K2b	
Mazda RX8 SE e11*2001/116*0199*.	141,151	225/50R17	A32	A14 A18 B03 S01
	141,151	235/45R17	A32	
	141-170	225/50R17	A32 M+S	
	141-170	235/45R17	A32 M+S	

Allgemeine Hinweise

Im Fahrzeug vorgeschriebene Fahrzeugsysteme, z. B. Reifendruckkontrollsysteme, müssen nach Anbau der Räder funktionsfähig bleiben.

Wird eine in diesem Gutachten aufgeführte Reifengröße verwendet, die nicht bereits in den Fahrzeugpapieren (u. a. Fahrzeugschein, Zulassungsbescheinigung I oder COC-Papier) genannt ist, so sind die Angaben über die Reifengröße in den Fahrzeugpapieren (Fahrzeugschein bzw. -brief, Zulassungsbescheinigung I) durch die Zulassungsstelle berichtigen zu lassen. Diese Berichtigung ist dann nicht erforderlich, wenn die ABE des Sonderrades eine Freistellung von der Pflicht zur Berichtigung der Fahrzeugpapiere enthält.

§22 51059*06

Die mindestens erforderlichen Geschwindigkeitsbereiche (mit Ausnahme der M+S-Profile) und Tragfähigkeiten der zu verwendenden Reifen sind den Fahrzeugpapieren (Fahrzeugbrief und -schein, Zulassungsbescheinigung I) zu entnehmen. Abschläge der Tragfähigkeit aufgrund der Fahrzeughöchstgeschwindigkeit sind zu berücksichtigen.

Fahrzeughöchst-geschwindigkeit	Tragfähigkeit (%) Geschwindigkeitssymbol (GSY)		
	V	W	Y
210 km/h	100%	100%	100%
220 km/h	97%	100%	100%
230 km/h	94%	100%	100%
240 km/h	91%	100%	100%
250 km/h	-	95%	100%
260 km/h	-	90%	100%
270 km/h	-	85%	100%
280 km/h	-	-	95%
290 km/h	-	-	90%
300 km/h	-	-	85%

Ferner sind nur Reifen einer Bauart und achsweise eines Reifentyps zulässig. Bei Verwendung unterschiedlicher Reifentypen auf Vorder- und Hinterachse sind die Hinweise des Fahrzeug- und / oder Reifenherstellers zu beachten.

Das Fahrwerk und die Bremsaggregate müssen, mit Ausnahme der in der entsprechenden Auflage aufgeführten Umrüstmaßnahmen, dem Serienstand entsprechen. Die Zulässigkeit weiterer Veränderungen ist gesondert zu beurteilen.

Wird das serienmäßige Ersatzrad verwendet, soll mit mäßiger Geschwindigkeit und nicht länger als erforderlich gefahren werden. Es müssen die serienmäßigen Befestigungsteile verwendet werden. Bei Fahrzeugen mit Allradantrieb darf nur ein Ersatzrad mit gleicher Reifengröße bzw. gleichem Abrollumfang verwendet werden.

Die Bezieher der Räder sind darauf hinzuweisen, dass der vom Reifenhersteller vorgeschriebene Reifenfülldruck zu beachten ist.

Spezielle Auflagen und Hinweise

A01 Nach Durchführung der Technischen Änderung ist das Fahrzeug unter Vorlage der vorliegenden ABE unverzüglich einem amtlich anerkannten Sachverständigen oder Prüfer für den Kraftfahrzeugverkehr oder einem Prüfingenieur einer Überwachungsorganisation nach Nummer 4 der Anlage VIIIb zur StVZO zur Durchführung und Bestätigung der in der ABE vorgeschriebenen Änderungsabnahme vorzuführen.

A11 Es dürfen nur feingliedrige bzw. die lt. Betriebsanleitung/Handbuch vorgeschriebenen Schneeketten an den laut Betriebsanleitung/Handbuch dafür vorgesehenen Achsen verwendet werden.

A12 Die Verwendung von Schneeketten ist nicht zulässig.

A13 Es dürfen nur feingliedrige Schneeketten, die nicht mehr als 15 mm einschließlich Kettenschloss auftragen, an der Vorderachse verwendet werden.

A14 Zum Auswuchten der Räder dürfen an der Felgenaußenseite nur Klebegewichte unterhalb der Felgenschulter oder des Tiefbettes angebracht werden. Bei Anbringung der Klebegewichte im Felgenbett ist auf einen Mindestabstand von 2 mm zum Bremssattel zu achten.

§22 51059*06

A18 Es sind nur schlauchlose Reifen zulässig. Werden keine Ventile mit TPMS-Sensoren verwendet, sind ausschließlich Metallschraubventile mit Befestigung von außen, die den Normen DIN, E.T.R.T.O oder Tire and Rim entsprechen, zulässig. Werden Ventile mit TPMS-Sensoren verwendet, so sind die Hinweise und Vorgaben der Hersteller zu beachten. Die Ventile und Sensoren müssen für den vorgeschriebenen Luftdruck und die bauartbedingte Höchstgeschwindigkeit geeignet sein. Die Ventile dürfen nicht über den Felgenrand hinausragen.

A31 Es dürfen nur feingliedrige Schneeketten, die nicht mehr als 12 mm einschließlich Kettenschloss auftragen, an den laut Betriebsanleitung dafür vorgesehenen Achsen verwendet werden.

A32 Es dürfen nur feingliedrige Schneeketten, die nicht mehr als 12 mm einschließlich Kettenschloss auftragen, an der Hinterachse verwendet werden.

A33 Es dürfen nur feingliedrige Schneeketten, die nicht mehr als 12 mm einschließlich Kettenschloss auftragen, an der Vorderachse verwendet werden.

A39 Es dürfen nur feingliedrige Schneeketten, die nicht mehr als 11 mm einschließlich Kettenschloss auftragen, an der Vorderachse verwendet werden.

A56 Die Rad-/Reifen-Kombination ist nur zulässig an Fahrzeugausführungen mit Allradantrieb (z.B. 4WD, Quattro, Syncro, 4-Matic, 4x4 u. ä.)

A57 Diese Rad-/Reifen-Kombination(en) ist (sind) zulässig an Fahrzeugausführungen mit Front bzw. Heck-Antrieb und Allradantrieb (z.B. 2WD, 4WD, Quattro, Syncro, 4-Matic, 4x4, u. ä.)

A58 Rad-Reifen-Kombination(en) nicht zulässig an Fahrzeugen mit Allradantrieb.

A90 Es dürfen nur feingliedrige Schneeketten, die nicht mehr als 9 mm einschließlich Kettenschloss auftragen, an den laut Betriebsanleitung dafür vorgesehenen Achsen verwendet werden.

A91 Es dürfen nur feingliedrige Schneeketten, die nicht mehr als 10 mm einschließlich Kettenschloss auftragen, an den laut Betriebsanleitung dafür vorgesehenen Achsen verwendet werden.

A94 Es dürfen nur feingliedrige Schneeketten, die nicht mehr als 7 mm einschließlich Kettenschloss auftragen, an den laut Betriebsanleitung dafür vorgesehenen Achsen verwendet werden.

AuT Aufgrund fehlender Freigängigkeit zur Bremsanlage sind die Räder nicht zulässig an Fahrzeugen mit Bremsscheibendurchmesser 340mm an Achse1.

B02 Vor Montage der Räder sind eventuell vorhandene Zentrierstifte, Befestigungs-Schrauben oder Sicherungsringe an den Anschlussflanschen des Fahrzeugs zu entfernen.

B03 Die Zulässigkeit der Sonderräder ist nicht geprüft für Fahrzeuge, die serienmäßig ausschließlich mit größeren und/oder breiteren Serienrädern für Sommerbereifung (nicht M+S Reifen) ausgerüstet sind (u. a. Fahrzeugschein, Zulassungsbescheinigung I, COC-Papier oder Bedienungsanleitung).

B31 Aufgrund fehlender Freigängigkeit zur Bremsanlage sind die Räder nicht zulässig an Fahrzeugen mit Bremsscheibendurchmesser 305 mm an Achse1.

B42 Aufgrund fehlender Freigängigkeit zur Bremsanlage sind die Sonderräder nicht zulässig an Fahrzeugen mit Bremsscheibendurchmesser 280 mm an Achse1.

Car Die Rad/Reifen-Kombination ist zulässig für Fahrzeugausführungen der Karosserieform Kombilimousine (Avant, Break, Caravan, Grandtour, Kombi, Sportswagon, T-Modell, Touring, Tourer, Turnier, Variant, …).

§22 51059*06

Cpe Die Rad-/Reifen-Kombination ist zulässig für Fahrzeugausführungen der Karosserieform Coupé.

F23 Rad/Reifen-Kombination nur für Fahrzeugausführungen mit Verbundlenkerhinterachse.

F24 Rad/Reifen-Kombination nur für Fahrzeugausführungen mit Viel- bzw. Mehrlenkerhinterachse (Einzelradaufhängung).

Flh Die Rad-/Reifen-Kombination ist zulässig für Fahrzeugausführungen der Karosserieform Schrägheckklimousine (Fließheck, 3-türig und 5-türig).

G01 Es ist der Nachweis zu erbringen, dass die Anzeige des Geschwindigkeitsmessers und Wegstreckenzählers innerhalb der Toleranzen (75/443/EWG, ECE-R39, § 57 StVZO) liegt. Wird die Anzeige angeglichen, sind die in den Fahrzeugpapieren (u. a. Fahrzeugschein, Zulassungsbescheinigung I oder COC-Papier) eingetragenen Reifengrößen zu überprüfen.

G03 Weicht der Abrollumfang dieser Reifengröße von den Abrollumfängen der serienmäßigen Reifengrößen (u. a. Fahrzeugschein, Zulassungsbescheinigung I, COC-Papier oder Bedienungsanleitung) ab, ist der Nachweis zu erbringen, dass die Anzeige des Geschwindigkeitsmessers und Wegstreckenzählers innerhalb der Toleranzen (75/443/EWG, ECE-R39, § 57 StVZO) liegt. Wird die Anzeige angeglichen, sind die in den Fahrzeugpapieren (u. a. Fahrzeugschein, Zulassungsbescheinigung I oder COC-Papier) eingetragenen Reifengrößen zu überprüfen.

G16 Bei Fahrzeugen mit ausschließlich 16 Zoll Serien-Bereifung (u. a. Fahrzeugschein, Zulassungsbescheinigung I, COC-Papier oder Bedienungsanleitung), ist der Nachweis zu erbringen, dass die Anzeige des Geschwindigkeitsmessers und Wegstreckenzählers innerhalb der Toleranzen (75/443/EWG, ECE-R39, § 57 StVZO) liegt. Wird die Anzeige angeglichen, sind die in den Fahrzeugpapieren (u. a. Fahrzeugschein, Zulassungsbescheinigung I oder COC-Papier) eingetragenen Reifengrößen zu überprüfen.

G73 Ist 18 Zoll keine Serien-Bereifung (u. a. Fahrzeugschein, Zulassungsbescheinigung I, COC-Papier oder Bedienungsanleitung), so ist der Nachweis zu erbringen, dass die Anzeige des Geschwindigkeitsmessers und Wegstreckenzählers innerhalb der Toleranzen (75/443/EWG, ECE-R39, § 57 StVZO) liegt. Wird die Anzeige angeglichen, sind die in den Fahrzeugpapieren (u. a. Fahrzeugschein, Zulassungsbescheinigung I oder COC-Papier) eingetragenen Reifengrößen zu überprüfen.

G80 Ist die Reifengröße 225/45R18 keine der serienmäßigen Reifengrößen (u. a. Fahrzeugschein, Zulassungsbescheinigung I, COC-Papier oder Bedienungsanleitung), so ist der Nachweis zu erbringen, dass die Anzeige des Geschwindigkeitsmessers und Wegstreckenzählers innerhalb der Toleranzen (75/443/EWG, ECE-R39, § 57 StVZO) liegt. Wird die Anzeige angeglichen, sind die in den Fahrzeugpapieren (u. a. Fahrzeugschein, Zulassungsbescheinigung I oder COC-Papier) eingetragenen Reifengrößen zu überprüfen.

K1a Die Radabdeckung an Achse 1 ist durch Ausstellen der Frontschürze und des Kotflügels oder durch Anbau von dauerhaft befestigten Karosserieteilen im Bereich 0° bis 30° vor Radmitte herzustellen. Die gesamte Breite der Rad-/Reifenkombination muss, unter Beachtung des maximal möglichen Betriebsmaßes des Reifens (1,04-fache der Nennbreite des Reifens), in dem oben genannten Bereich abgedeckt sein.

K1b Die Radabdeckung an Achse 1 ist durch Ausstellen des Kotflügels oder durch Anbau von dauerhaft befestigten Karosserieteilen im Bereich 0° bis 50° hinter Radmitte herzustellen. Die gesamte Breite der Rad-/Reifenkombination muss, unter Beachtung des maximal möglichen Betriebsmaßes des Reifens (1,04-fache der Nennbreite des Reifens), in dem oben genannten Bereich abgedeckt sein.

§22 51059*06

K1c Die Radabdeckung an Achse 1 ist durch Ausstellen der Frontschürze und des Kotflügels oder durch Anbau von dauerhaft befestigten Karosserieteilen im Bereich 30° vor bis 50° hinter Radmitte herzustellen. Die gesamte Breite der Rad-/Reifenkombination muss, unter Beachtung des maximal möglichen Betriebsmaßes des Reifens (1,04-fache der Nennbreite des Reifens), in dem oben genannten Bereich abgedeckt sein.

K2a Die Radabdeckung an Achse 2 ist durch Ausstellen des Kotflügels oder durch Anbau von dauerhaft befestigten Karosserieteilen im Bereich 0° bis 30° vor Radmitte herzustellen. Die gesamte Breite der Rad-/Reifenkombination muss, unter Beachtung des maximal möglichen Betriebsmaßes des Reifens (1,04-fache der Nennbreite des Reifens), in dem oben genannten Bereich abgedeckt sein.

K2b Die Radabdeckung an Achse 2 ist durch Ausstellen der Heckschürze und des Kotflügels oder durch Anbau von dauerhaft befestigten Karosserieteilen im Bereich 0° bis 50° hinter Radmitte herzustellen. Die gesamte Breite der Rad-/Reifenkombination muss, unter Beachtung des maximal möglichen Betriebsmaßes des Reifens (1,04-fache der Nennbreite des Reifens), in dem oben genannten Bereich abgedeckt sein.

K2c Die Radabdeckung an Achse 2 ist durch Ausstellen der Heckschürze und des Kotflügels oder durch Anbau von dauerhaft befestigten Karosserieteilen im Bereich 30° vor bis 50° hinter Radmitte herzustellen. Die gesamte Breite der Rad-/Reifenkombination muss, unter Beachtung des maximal möglichen Betriebsmaßes des Reifens (1,04-fache der Nennbreite des Reifens), in dem oben genannten Bereich abgedeckt sein.

K42 An Achse 2 ist durch Nacharbeiten der Radhausausschnittkanten eine ausreichende Freigängigkeit der Rad-Reifenkombination herzustellen.

K46 An Achse 2 ist durch Nacharbeiten der Radhausinnenkotflügel, Kunststoffeinsätze bzw. deren Befestigungsteile eine ausreichende Freigängigkeit der Rad-Reifenkombination herzustellen.

K4h An Achse 2 ist die Radhausinnenverkleidung am Übergang von der Radhausausschnittkante zur Heckschürze auszuschneiden bzw. um 5 mm zu kürzen.

K4t An Achse 2 ist die Radhausinnenverkleidung im Bereich des Tankeinfüllrohres auszuschneiden.

K6e An Achse 2 sind die Radhausausschnittkanten im Bereich 300 mm vor bis 100 mm vor Radmitte vollständig umzulegen.

K6f An Achse 2 sind die Radhausausschnittkanten im Bereich 300 mm vor bis 150 mm nach Radmitte vollständig umzulegen.

K6g An Achse 2 ist die Befestigungslasche der Heckschürze am Übergang zur Radhausausschnittkante um 5 mm zu kürzen oder um das gleiche Maß nach hinten/oben zu biegen.

K6w An Achse 2 sind die Kunststoff-Radhausausschnittkanten im Bereich 200 mm vor bis 200 mm hinter Radmitte um 5 mm auszuschneiden bzw. zu kürzen.

K8e An Achse 2 sind die Radhausausschnittkanten im Bereich 200 mm vor bis 200 mm hinter Radmitte um 5 mm aufzuweiten.

K8h An Achse 2 sind die Radhausausschnittkanten im Bereich 300 mm vor bis 200 mm hinter Radmitte um 5 mm aufzuweiten.

§22 51059*06

KMV Betrifft nur Fahrzeugvarianten mit serienmäßigen Kunststoffverbreiterungen bzw. mit zusätzlichen Kotflügelverbreiterungen (Radlaufleisten).

KOV Betrifft nur Fahrzeugvarianten ohne serienmäßige Kunststoffverbreiterungen bzw. ohne zusätzliche Kotflügelverbreiterungen (Radlaufleisten).

Lim Die Rad-/Reifen-Kombination ist zulässig für Fahrzeugausführungen der Karosserieform Limousine.

M+S Diese Reifengröße ist nur zulässig als M+S-Bereifung.

MpH Auch zulässig für Fahrzeugausführungen mit Hybridantrieb (Hybridelektrofahrzeug; HEV), incl. Plug-in-Hybrid Fahrzeuge bzw. extern aufladbare Hybrid-Elektro-Fahrzeuge (PHEV bzw. OVC-HEV).

NoE Nicht für "reines" Elektrofahrzeug (Battery Electric Vehicle "BEV").

NoH Nicht für Hybrid-Fahrzeuge bzw. Fahrzeugausführungen mit Hybridantrieb (Hybridelektrofahrzeug).

NoP Nicht für Plug-in Hybrid-Fahrzeuge bzw. extern aufladbare Hybrid-Elektro-Fahrzeuge (PHEV bzw. OVC-HEV).

R03 Diese Reifengröße ist nur an Achse 2 zulässig.

R37 Diese Reifengröße ist nicht geprüft für Fahrzeuge, die serienmäßig ausschließlich mit größeren und/oder breiteren Reifengrößen (u. a. Fahrzeugschein, Zulassungsbescheinigung I, COC-Papier oder Bedienungsanleitung) ausgerüstet sind.

R70 Für das Fahrzeug ist die Reifengröße auf der im Gutachten genannten Radgröße durch den Reifenhersteller zu bestätigen. Diese Bestätigung ist vom Führer des Fahrzeugs mitzuführen.

S01 Zur Befestigung der Räder dürfen nur die mitgelieferten Befestigungsmittel Nr. S01 (siehe Seite 1) verwendet werden.

S02 Zur Befestigung der Räder dürfen nur die mitgelieferten Befestigungsmittel Nr. S02 (siehe Seite 1) verwendet werden.

S03 Zur Befestigung der Räder dürfen nur die mitgelieferten Befestigungsmittel Nr. S03 (siehe Seite 1) verwendet werden.

Sth Die Rad-/Reifen-Kombination ist zulässig für Fahrzeugausführungen der Karosserieform Stufenheck.

T87 Reifen (LI 87) nur zulässig für Fahrzeuge mit zul. Achslasten bis 1090 kg (Fzg.-Schein, Ziff. 16 bzw. Zulassungsbescheinigung Feld 8). Abschläge der Tragfähigkeit aufgrund der Bauartbedingten Höchstgeschwindigkeit (Fzg.-Schein, Ziff. 6 bzw. Zulassungsbescheinigung Feld T) sind zu berücksichtigen.

T88 Reifen (LI 88) nur zulässig für Fahrzeuge mit zul. Achslasten bis 1120 kg (Fzg.-Schein, Ziff. 16 bzw. Zulassungsbescheinigung Feld 8). Abschläge der Tragfähigkeit aufgrund der Bauartbedingten Höchstgeschwindigkeit (Fzg.-Schein, Ziff. 6 bzw. Zulassungsbescheinigung Feld T) sind zu berücksichtigen.

§22 51059*06

T89 Reifen (LI 89) nur zulässig für Fahrzeuge mit zul. Achslasten bis 1160 kg (Fzg.-Schein, Ziff. 16 bzw. Zulassungsbescheinigung Feld 8). Abschläge der Tragfähigkeit aufgrund der Bauartbedingten Höchstgeschwindigkeit (Fzg.-Schein, Ziff. 6 bzw. Zulassungsbescheinigung Feld T) sind zu berücksichtigen.

T90 Reifen (LI 90) nur zulässig für Fahrzeuge mit zul. Achslasten bis 1200 kg (Fzg.-Schein, Ziff. 16 bzw. Zulassungsbescheinigung Feld 8). Abschläge der Tragfähigkeit aufgrund der Bauartbedingten Höchstgeschwindigkeit (Fzg.-Schein, Ziff. 6 bzw. Zulassungsbescheinigung Feld T) sind zu berücksichtigen.

T91 Reifen (LI 91) nur zulässig für Fahrzeuge mit zul. Achslasten bis 1230 kg (Fzg.-Schein, Ziff. 16 bzw. Zulassungsbescheinigung Feld 8). Abschläge der Tragfähigkeit aufgrund der Bauartbedingten Höchstgeschwindigkeit (Fzg.-Schein, Ziff. 6 bzw. Zulassungsbescheinigung Feld T) sind zu berücksichtigen.

T93 Reifen (LI 93) nur zulässig für Fahrzeuge mit zul. Achslasten bis 1300 kg (Fzg.-Schein, Ziff. 16 bzw. Zulassungsbescheinigung Feld 8). Abschläge der Tragfähigkeit aufgrund der Bauartbedingten Höchstgeschwindigkeit (Fzg.-Schein, Ziff. 6 bzw. Zulassungsbescheinigung Feld T) sind zu berücksichtigen.

V00 Unterschiedliche Reifengrößen auf Vorder- und Hinterachse sind nicht zulässig für Fahrzeugausführungen mit Allradantrieb (z.B. AWD, 4-Matic, Syncro, 4x4,...).

V17 Bei Verwendung verschiedener Reifengrößen an Vorder- und Hinterachse sind folgende Reifenkombinationen, sofern die Reifengrößen in der Spalte "Reifen" aufgeführt sind, möglich:

	Vorderachse	Hinterachse
Nr. 1	195/40R17	215/35R17
Nr. 2	195/45R17	215/40R17
Nr. 3	205/40R17	225/35R17
Nr. 4	205/45R17	235/40R17
Nr. 5	205/50R17	225/45R17, 235/45R17, 245/40R17, 255/40R17
Nr. 6	205/55R17	225/50R17
Nr. 7	215/40R17	245/35R17
Nr. 8	215/45R17	235/40R17, 245/40R17
Nr. 9	215/50R17	235/45R17, 245/45R17, 275/40R17
Nr. 10	215/55R17	235/50R17
Nr. 11	225/45R17	245/40R17, 255/40R17
Nr. 12	225/50R17	245/45R17, 255/45R17
Nr. 13	225/55R17	245/50R17, 255/50R17
Nr. 14	235/45R17	255/40R17, 265/40R17
Nr. 15	235/50R17	255/45R17
Nr. 16	235/55R17	255/50R17
Nr. 17	235/60R17	255/55R17
Nr. 18	245/45R17	265/40R17, 275/40R17
Nr. 19	255/45R17	285/40R17

Es sind nur Reifen eines Herstellers und achsweise eines Profiltyps zulässig, für die der Reifen- oder Fahrzeughersteller die Eignung für das jeweilige Fahrzeug bestätigt. Diese Bestätigung ist vom Führer des Fahrzeugs mitzuführen.

X88 Diese Reifengröße ist nicht zulässig bei Fahrzeugen mit 18-Zoll-Serien-Reifengrößen (u. a. Fahrzeugschein, Zulassungsbescheinigung I, COC-Papier oder Bedienungsanleitung).

§22 51059*06

Y84 Die Rad-/Reifen-Kombination ist zulässig für 3-türige Fahrzeugausführungen der Karosserieform Fließheck.

Y85 Die Rad-/Reifen-Kombination ist zulässig für 5-türige Fahrzeugausführungen der Karosserieform Schrägheckklimousine (Fließheck).

Z17 Diese Rad-Reifen-Kombinationen sind zulässig bei Fahrzeugen mit 17-Zoll-Serien-Reifengrößen (u.a. Fahrzeugschein, Zulassungsbescheinigung I, COC-Papier oder Bedienungsanleitung).

Z18 Diese Rad-Reifen-Kombinationen sind zulässig bei Fahrzeugen mit 18-Zoll-Serien-Reifengrößen (u.a. Fahrzeugschein, Zulassungsbescheinigung I, COC-Papier oder Bedienungsanleitung).

Prüfort und Prüfdatum

Die Verwendungsprüfung fand am 17. August 2021 in Lambsheim statt.

§22 51059*06

Prüfergebnis

Aufgrund der durchgeführten Prüfungen bestehen keine technischen Bedenken o.g. Sonderräder unter Beachtung der Auflagen und Hinweise zu verwenden.

Die in diesem Gutachten aufgeführten Fahrzeugtypen entsprechen auch nach der Umrüstung den heute gültigen Vorschriften der StVZO. Das Gutachten verliert seine Gültigkeit, wenn sich entsprechende Bauvorschriften der StVZO ändern oder an den Kraftfahrzeugen Änderungen eintreten, die die Begutachtungspunkte beeinflussen.

Das Gutachten umfasst Blatt 1 bis 14 und gilt für Sonderräder ab Herstellungsdatum Mai 2016.

Der Technische Dienst Typprüfstelle Fahrzeuge/Fahrzeugteile der TÜV Rheinland Kraftfahrt GmbH, Am Grauen Stein, 51105 Köln ist mit seinem Ingenieurzentrum Technologiezentrum Typprüfstelle, Lambsheim für die angewendeten Prüfverfahren vom Kraftfahrt-Bundesamt entsprechend EG-FGV für das Typgenehmigungsverfahren des KBA unter der Nummer KBA-P 00010-96 benannt.

Lambsheim, 17. August 2021

Technischer Dienst • TÜVRheinland • Typprüfstelle Fahrzeuge/Fahrzeugteile

Bohlander

00373424.DOC

Auftraggeber
DIEWE GmbH
Industriestraße 21
86438 Kissing
QM-Nr. 49 02 0162004

Prüfgegenstand PKW-Sonderrad
Modell D1217
Typ D1217
Radgröße 7.5Jx17H2
Zentrierart Mittenzentrierung

Aus-führung	Kennzeichnung Rad/ Zentrierring	Lochzahl/ Lochkreis- (mm)/ Mittenloch-ø (mm)	Einpress-tiefe (mm)	Rad-last (kg)	Abrollumfang (mm)
51124566	D1217 LK 112 / Ø66.6xØ57.1 D1217 LK 112 JF / Ø66.6xØ57.1 D1217 LK 112 VO / Ø66.6xØ57.1	5/112/57,1	45	720	2150

Kennzeichnungen
KBA-Nummer 51059
Herstellerzeichen DIEWE Wheels Germany
Radtyp und Ausführung D1217 (s.o.)
Radgröße 7.5Jx17H2
Einpresstiefe ET (s.o.)
Herstelldatum Monat und Jahr

Befestigungsmittel

Nr.	Art der Befestigungsmittel	Bund	Anzugsmoment (Nm)	Schaftlänge (mm)
S01	Schraube M14x1,5 Diewe Typ: S17D35R14	Kugel D = 28 mm	120	35
S02	Schraube M14x1,5 Diewe Typ: S17D35R14	Kugel D = 28 mm	140	35

Prüfungen

Entsprechend den Kriterien des VdTÜV Merkblattes 751 (in der jeweils gültigen Fassung) wurden an den im Verwendungsbereich aufgeführten Fahrzeugen Anbau-, Freigängigkeits- und Handlingsprüfungen durchgeführt.

Verwendungsbereich

Hersteller
Audi
Seat
Skoda
Volkswagen

Spurverbreiterung innerhalb 2%

§22 51059*06

Handelsbezeichnung Fahrzeug-Typ ABE/EWG-Nr.	kW-Bereich	Reifen	Reifenbezogene Auflagen und Hinweise	Auflagen und Hinweise
Audi A3 8V e1*2007/46*0607*.. - Limousine / Cabrio - incl. Facelift 2016	77-140	205/50R17	A90	A14 A18 A57 Cbo F24 Lim S01
	77-140	215/45R17	A33	
	77-140	225/45R17	A90	
	77-140	235/45R17	A12	
Audi A3 Cabriolet 8P e1*2001/116*0456*..	75-147	205/50R17	A01 A30 K1a K56 R37	A14 A18 A58 Cbo V17 S01
	75-147	215/45R17	A13 R37 T87 T88	
	75-147	225/45R17	A01 A30 K1a K56	
	75-147	235/45R17	A01 A12 K1c K56	
Audi A3 Sportback GY e1*2007/46*2060*..	110	205/50R17		A12 A14 A18 A57 F24 Flh NoE NoP V00 V17 S02
	110	215/45R17	T87 T91	
	110	215/50R17		
	110	225/45R17		
	110	235/45R17		
	110,147	205/50R17	M+S	
	110,147	215/45R17	M+S T87 T91	
	110,147	215/50R17	M+S	
	110,147	225/45R17	M+S	
	110,147	235/45R17	M+S	
Audi A3 Sportback e-tron 8V e1*2007/46*0607*.. - incl. Facelift 2016	110	205/50R17		A12 A14 A18 A58 F24 Flh V00 V17 S01
	110	215/45R17		
	110	225/45R17		
Audi A3 Sportback TFSIe GY e1*2007/46*2060*.. - Plug-in Hybrid	110	205/50R17		A12 A14 A18 A58 F24 Flh V17 S02
	110	215/45R17		
	110	215/50R17		
	110	225/45R17		
	110	235/45R17		
Audi A3, -/Sportback 8P, 8PA e1*2001/116*0217*.., e1*2001/116*0418*..	184-195	205/50R17	A01 A30 K1a K56 M+S	A14 A18 B03 Flh S01
	184-195	215/45R17	A13 M+S T88 T91	
	184-195	225/45R17	A01 A30 K1a K56	
	184-195	235/45R17	A01 A12 K1c K56	
Audi A3, -/Sportback 8P, 8PA, 8PB e1*2001/116*0217*..; e1*2001/116*0241*..; e1*2001/116*0418*..; e13*2007/46*1082*..	66-147	205/50R17	A01 A30 K1a K56 R37	A14 A18 Flh V17 S01
	66-147	215/45R17	A13 R37 T87 T88	
	66-147	225/45R17	A01 A30 K1a K56	
	66-147	235/45R17	A01 A12 K1c K56	
Audi A3, -/Sportback 8V e1*2007/46*0607*.. - incl. Facelift 2016	77-140	205/50R17		A12 A14 A18 A57 F24 Flh V00 V17 S01
	77-140	215/45R17		
	77-140	225/45R17		
	77-140	235/45R17	A01 K1a K2b K3a K6g K8h	
Audi A4 S4 8E,8H,QB6 e1*98/14,2001/116* 0151,0177,0243*..	253	215/50R17	M+S R09 T93 T95	A12 A14 A18 Car Cbo Lim S01
	253	225/45R17	M+S T91 T93	

§22 51059*06

Handelsbezeichnung Fahrzeug-Typ ABE/EWG-Nr.	kW-Bereich	Reifen	Reifenbezogene Auflagen und Hinweise	Auflagen und Hinweise
Audi A6 -/Avant 4F, 4F1 e1*2001/116*0254*.., e1*2001/116*0276*..; e13*2007/46*1080*..	89-257	225/50R17	T93	A12 A14 A18 Car Lim NBF V17 X27 S01
	89-257	235/45R17	T93	
	89-257	245/45R17		
Audi Q2 GA e1*2007/46*1552*.. - Frontantrieb	85, 110	205/55R17		A12 A14 A18 A58 V17 S02
	85, 110	205/60R17		
	85, 110	215/55R17		
	85, 110	225/50R17	A01 K1a	
	85, 110	225/55R17	A01 K1a	
	85, 110	235/50R17	A01 K2b R03	
	85, 110	245/45R17	A01 K2b R03	
	85, 110	245/50R17	A01 K2b R03	
Audi Q2 GA e1*2007/46*1552*.. - Frontantrieb - mit Zusatz-Verbreiterungen	85, 110	205/55R17		A12 A14 A18 A58 KMV R92 V17 S02
	85, 110	205/60R17		
	85, 110	215/55R17		
	85, 110	225/50R17		
	85, 110	225/55R17		
	85, 110	235/50R17	A01 R03	
	85, 110	245/45R17	R03	
	85, 110	245/50R17	A01 K2b R03	
Audi Q2 Quattro GA e1*2007/46*1552*01-..	110, 140	205/55R17		A12 A14 A18 A56 S02
	110, 140	205/60R17		
	110, 140	215/55R17		
	110, 140	225/50R17	A01 K1a	
	110, 140	225/55R17	A01 K1a	
	110, 140	245/45R17	A01 K1a K2b	
Audi Q2 Quattro GA e1*2007/46*1552*01-.. - mit Zusatz-Verbreiterungen	110, 140	205/55R17		A12 A14 A18 A56 KMV R92 S02
	110, 140	205/60R17		
	110, 140	215/55R17		
	110, 140	225/50R17		
	110, 140	225/55R17		
	110, 140	245/45R17		
Audi Q3 (I) 8U, 8U1 e1*2007/46*0591*..; e13*2007/46*1163*..	88-162	215/55R17		A12 A14 A18 A57 S02
	88-162	215/60R17		
	88-162	225/50R17		
	88-162	225/55R17		
Audi Q3 (I) 8U, 8U1 e1*2007/46*0591*..; e13*2007/46*1163*.. - mit Radhaus-Verbreiterungen	88-162	215/55R17		A12 A14 A18 A57 KMV S02
	88-162	215/60R17		
	88-162	225/50R17		
	88-162	225/55R17		
Audi Q3, -/Sportback (II) F3 e1*2007/46*1900*..	110-180	215/65R17		A12 A14 A18 A57 MpH S02
	110-180	225/60R17		
	110-180	225/65R17		

§22 51059*06

Handelsbezeichnung Fahrzeug-Typ ABE/EWG-Nr.	kW-Bereich	Reifen	Reifenbezogene Auflagen und Hinweise	Auflagen und Hinweise
Audi Q3, -/Sportback (II) F3 e1*2007/46*1900*.. - mit Radhaus-Verbreiterungen	110-180	215/65R17		A12 A14 A18 A57 MpH RQ3 S02
	110-180	225/60R17		
	110-180	225/65R17		
Audi S3 8V e1*2007/46*0607*.. - Limousine / Cabrio - incl. Facelift 2016	206-228	205/50R17	A90 M+S	A14 A18 A56 Cbo F24 Lim S01
	206-228	215/45R17	A33 M+S	
	206-228	225/45R17	A90 M+S	
	206-228	235/45R17	A12 M+S R70	
Audi S3 Sportback GY e1*2007/46*2060*..	228	205/50R17	M+S	A12 A14 A18 A56 F24 Flh NoP S02
	228	215/45R17	M+S	
	228	215/50R17	M+S	
	228	225/45R17	M+S	
	228	235/45R17	M+S	
Audi S3, -/Sportback 8V e1*2007/46*0607*.. - incl. Facelift 2016	206-228	205/50R17	M+S	A12 A14 A18 A56 F24 Flh S01
	206-228	215/45R17	M+S	
	206-228	225/45R17	M+S	
Audi SQ2 Quattro GA e1*2007/46* 1552*09-.. - mit Zusatz-Verbreiterungen	221	215/55R17	M+S	A12 A14 A18 A56 KMV S02
	221	225/50R17	M+S	
	221	225/55R17	M+S	
	221	245/45R17	M+S	
Audi TT (II) 8J e1*2001/116* 0369*00-16; 0374*00-01; 0375*00	118-155	225/50R17	A30	A14 A18 A57 Cbo Cpe S01
	118-155	235/45R17	A33	
	118-155	245/45R17	A12	
	118-200	225/50R17	A30 M+S	
	118-200	235/45R17	A33 M+S	
	118-200	245/45R17	A12 M+S	
Audi TT (III) 8J e1*2001/116* 0369*17-.. ab MJ 2015 (8S) incl. Facelift 2018	132-169	225/50R17	A33 M+S	A14 A18 A57 Cbo Cpe S01
	132-169	235/45R17	A33 M+S	
	132-169	245/45R17	A91 M+S	
Seat Altea / Toledo 5P, 5PN e9*2001/116*0050*..; e9*2007/46*0012*..	63-155	205/50R17	K1c T89 T93	A01 A12 A14 A18 A60 Flh KOV SeF Sth V17 S01
	63-155	215/45R17	K1c T87 T88 T91	
	63-155	225/45R17	K1c	
Seat Ateca 5FP e9*2007/46*6394*.. - incl. ab Modell 2021 - Frontantrieb - mit Radhaus-Verbreiterungen	85, 110	215/55R17	A33	A14 A18 A58 F23 KMV NoP V17 S02
	85, 110	215/60R17	A01 A12 G01	
	85, 110	225/50R17	A12	
	85, 110	225/55R17	A12	
	85, 110	235/50R17	A12	
	85, 110	235/55R17	A01 A12 G01	
	85, 110	245/45R17	A12	

§22 51059*06

Handelsbezeichnung Fahrzeug-Typ ABE/EWG-Nr.	kW-Bereich	Reifen	Reifenbezogene Auflagen und Hinweise	Auflagen und Hinweise
Seat Ateca 5FP e9*2007/46*6394*.. - incl. ab Modell 2021 - Frontantrieb - ohne Radhaus-Verbreiterungen	81-110	215/55R17	A33	A14 A18 A58 F23 KOV NoP S02
	81-110	215/60R17	A01 A12 G01	
	81-110	225/50R17	A01 A12 K1a K1b	
	81-110	225/55R17	A01 A12 K1a K1b	
	81-110	235/50R17	A01 A12 K1c K2b	
	81-110	235/55R17	A01 A12 G01 K1c K2b	
	81-110	245/45R17	A01 A12 K1a K1b	
Seat Ateca 4drive 5FP e9*2007/46*6394*.. - incl. ab Modell 2021 - mit Radhaus-Verbreiterungen	110, 140	215/55R17	A33	A14 A18 A56 F24 KMV NoP S02
	110, 140	215/60R17	A12	
	110, 140	225/50R17	A12	
	110, 140	225/55R17	A12	
	110, 140	235/50R17	A12	
	110, 140	235/55R17	A12	
Seat Leon 1P, 1PN e9*2001/116*0052*..; e9*2007/46*0013*..	63-155	205/50R17	A01 K1a K2b R37	A12 A14 A18 A58 Flh V17 S01
	63-155	215/45R17	R37	
	63-195	225/45R17	A01 K1a K1b K2b	
Seat Leon 5F e9*2007/46*0094*..	63 - 110	205/50R17		A12 A14 A18 A58 Car F23 Flh KOV V17 S01
	63 - 110	215/45R17		
	63 - 110	225/45R17		
	63 - 110	235/45R17	A01 K1a K2b	
Seat Leon 5F e9*2007/46*0094*..	81-140	205/50R17		A12 A14 A18 Car F24 Flh KOV V00 V17 S01
	81-140	215/45R17		
	81-140	225/45R17		
	81-140	235/45R17	A01 K1a K2b K6j	
Seat Leon KL e9*2007/46*3167*.. - incl. Sportstourer	66-110	205/50R17	A94	A14 A18 A58 Car F23 Flh KOV NoE NoP V17 S02
	66-110	215/45R17	A90	
	66-110	225/45R17	A94	
	66-110	235/45R17	A12	
Seat Leon KL e9*2007/46*3167*..	110	205/50R17	A94	A14 A18 A57 Car F24 Flh KOV NoE NoP V00 V17 S02
	110	215/45R17	A90 T87 T91	
	110, 140	205/50R17	A94 M+S	
	110, 140	215/45R17	A90 M+S T87 T91	
	110, 140	225/45R17	A94	
	110, 140	235/45R17	A12	
Seat Leon Cupra 5F e9*2007/46*0094*..	195,206	205/50R17		A12 A14 A18 A57 BW7 Car F24 Flh V17 S01
	195,206	215/45R17		
	195-221	225/45R17		
	195-221	235/45R17	A01 K1a K2b K6j	
	195-221	235/45R17	A01 K1v K2h K6j	
Seat Leon Plug-in Hybrid KL e9*2007/46*3167*.. - incl. Sportstourer	110	225/45R17	A94	A14 A18 A58 Car F24 Flh KOV S02
	110	235/45R17	A12	
Seat Leon X-Perience 5F e9*2007/46*0094*..	81-135	205/50R17	A90	A14 A18 A56 Car F24 KMV S01
	81-135	205/55R17	A12	
	81-135	225/45R17	A90	
	81-135	235/45R17	A12	

§22 51059*06

Handelsbezeichnung Fahrzeug-Typ ABE/EWG-Nr.	kW-Bereich	Reifen	Reifenbezogene Auflagen und Hinweise	Auflagen und Hinweise
Seat Leon X-Perience 5F e9*2007/46*0094*..	81-92	205/50R17	A90	A14 A18 A58 Car F23 KMV S01
	81-92	205/55R17	A12	
	81-92	225/45R17	A90	
	81-92	235/45R17	A12	
Seat Tarraco KN e9*2007/46*6666*.. - ohne FR-Line	110-180	215/65R17		A12 A14 A18 A57 MpH S02
	110-180	225/60R17		
	110-180	225/65R17	141	
Seat Tarraco FR KN e9*2007/46*6666*..	110-180	215/65R17		A12 A14 A18 A57 MpH RQ3 S02
	110-180	225/60R17		
	110-180	225/65R17	141	
Skoda Karoq NU e8*2007/46*0272*.. - Frontantrieb - ohne Radhaus-Verbreiterungen	81-110	215/55R17	A33	A14 A18 A58 F23 KOV V17 S02
	81-110	215/60R17	A01 A12 G01	
	81-110	225/50R17	A01 A12 K1a K1b	
	81-110	225/55R17	A01 A12 K1a K1b	
	81-110	235/50R17	A01 A12 K1c K2b	
	81-110	235/55R17	A01 A12 G01 K1c K2b	
	81-110	245/45R17	A01 A12 K1a K1b	
Skoda Karoq 4x4 NU e8*2007/46*0272*.. - ohne Radhaus-Verbreiterungen	110, 140	215/55R17	A33	A14 A18 A56 F24 KOV S02
	110, 140	215/60R17	A12	
	110, 140	225/50R17	A01 A12 K1a K1b	
	110, 140	225/55R17	A01 A12 K1a K1b	
	110, 140	235/50R17	A01 A12 K1c K2b	
	110, 140	235/55R17	A01 A12 K1c K2b	
Skoda Karoq Scout NU e8*2007/46*0272*.. - Frontantrieb - mit Radhaus-Verbreiterungen	85, 110	215/55R17	A33	A14 A18 A58 F23 KMV V17 S02
	85, 110	215/60R17	A01 A12 G01	
	85, 110	225/50R17	A12	
	85, 110	225/55R17	A12	
	85, 110	235/50R17	A12	
	85, 110	235/55R17	A01 A12 G01	
	85, 110	245/45R17	A12	
Skoda Karoq Scout 4x4 NU e8*2007/46*0272*.. - mit Radhaus-Verbreiterungen	110, 140	215/55R17	A33	A14 A18 A56 F24 KMV S02
	110, 140	215/60R17	A12	
	110, 140	225/50R17	A12	
	110, 140	225/55R17	A12	
	110, 140	235/50R17	A12	
	110, 140	235/55R17	A12	
Skoda Kodiaq NS e8*2007/46*0249*.. - incl. Scout	85-140	215/65R17	143	A12 A14 A18 A57 S02
	85-140	225/60R17	144	
	85-140	225/65R17	141	
	85-176	215/65R17	M+S 143	
	85-176	225/60R17	M+S 144	
	85-176	225/65R17	M+S 141	
Skoda Octavia (II) 1Z e11*2001/116*0230*..; e11*2007/46*0012*..	55-118	205/50R17	A01 K1a R37 T89 T93	A12 A14 A18 Car Lim Npf V00 V17 S01
	55-118	215/45R17	R37 T88 T91	
	55-147	205/50R17	A01 K1a M+S	
	55-147	215/45R17	M+S T91	
	55-147	225/45R17	A01 K1a	

§22 51059*06

Handelsbezeichnung Fahrzeug-Typ ABE/EWG-Nr.	kW-Bereich	Reifen	Reifenbezogene Auflagen und Hinweise	Auflagen und Hinweise
Skoda Octavia (III) 5E e11*2007/46* 0243*00-19; e11*2007/46* 0244*00-13	63-110	205/50R17	A90	A14 A18 A58 Car F23 Lim Npf S01
	63-110	215/45R17	A33	
	63-110	225/45R17	A90	
	63-110	235/45R17	A12	
Skoda Octavia (III) 5E e11*2007/46* 0243*00-19; e11*2007/46* 0244*00-13	77-169	205/50R17	A90	A14 A18 A57 Car F24 Lim Npf S01
	77-169	215/45R17	A33	
	77-169	225/45R17	A90	
	77-169	235/45R17	A12	
Skoda Octavia (III) 5E e11*2007/46* 0243*20-26; e11*2007/46* 0244*14-..; e8*2007/46*0318*.. ab Facelift 2017	63-110	205/50R17	A90	A14 A18 A58 Car F23 Lim Npf S01
	63-110	215/45R17	A33	
	63-110	225/45R17	A90	
	63-110	235/45R17	A01 A12 K2b	
Skoda Octavia (III) 5E e11*2007/46* 0243*20-26; e11*2007/46* 0244*14-..; e8*2007/46*0318*.. ab Facelift 2017	81-140	205/50R17	A90 R37	A14 A18 A57 Car F24 Lim Npf S01
	81-140	215/45R17	A33 R37 T87 T91	
	81-180	205/50R17	A90 M+S	
	81-180	215/45R17	A33 M+S T87 T91	
	81-180	225/45R17	A90	
	81-180	235/45R17	A01 A12 K2b K6g K8e	
Skoda Octavia (IV) NX e8*2007/46*0355*..	81-110	205/55R17		A12 A14 A18 A58 Car F23 KOV Lim NoE NoP V17 S02
	81-110	215/50R17		
	81-110	225/50R17	R03	
	81-110	235/45R17		
Skoda Octavia (IV) NX e8*2007/46*0355*..	110	205/55R17	Z16	A12 A14 A18 A57 Car F24 KOV Lim MpH NoE V00 V17 S02
	110	215/50R17	Z16	
	110	225/50R17	R03 Z16	
	110	235/45R17	Z16	
	110-180	205/55R17	M+S	
	110-180	215/50R17	M+S	
	110-180	225/50R17	M+S R03	
	110-180	235/45R17	M+S	
Skoda Octavia Scout (II) 1Z e11*2001/116* 0230*21-..; e11*2007/46*0012*..	103-118	205/50R17	M+S T93	A12 A14 A18 A56 Car KMV S01
	103-118	225/45R17	M+S T91	
	103-118	225/50R17	A01 K1c	
	103-118	235/45R17	A01 K1a	

§22 51059*06

Handelsbezeichnung Fahrzeug-Typ ABE/EWG-Nr.	kW-Bereich	Reifen	Reifenbezogene Auflagen und Hinweise	Auflagen und Hinweise
Skoda Octavia Scout (III) 5E e11*2007/46* 0243*21-26; e8*2007/46*0318*.. ab Facelift 2017	110-140	205/50R17	A90 M+S	A14 A18 A56 Car F24 S01
	110-140	205/55R17	A12 M+S	
	110-140	215/50R17	A12 M+S	
	110-140	225/45R17	A90 M+S	
	110-140	235/45R17	A12	
Skoda Octavia Scout (IV) NX e8*2007/46*0355*..	85, 110	205/55R17		A12 A14 A18 A58 Car F23 KMV NoE NoP V17 S02
	85, 110	215/50R17		
	85, 110	225/50R17	R03	
	85, 110	235/45R17		
Skoda Octavia Scout 4x4 (IV) NX e8*2007/46*0355*..	110	205/55R17		A12 A14 A18 A56 Car F24 KMV NoE NoP S02
	110	215/50R17		
	110	235/45R17		
	110, 147	205/55R17	M+S	
	110, 147	215/50R17	M+S	
	110, 147	235/45R17	M+S	
Skoda Superb (II) 3T e11*2001/116* 0326*00-31; e11*2007/46* 0014*00-21	77-147	205/50R17	T93	A12 A14 A18 Car Lim V17 S01
	77-191	205/50R17	M+S T93	
	77-191	225/45R17	T91 T94	
	77-191	235/45R17		
Skoda Superb (III) 3T e11*2001/116* 0326*32-45; e11*2007/46* 0014*22-..; e8*2007/46*0317*.. - incl. Scout	88-162	235/50R17	R03	A12 A14 A18 A57 Car Lim NoP V00 V17 S02
	88-206	215/50R17		
	88-206	215/55R17		
	88-206	225/50R17		
	88-206	245/45R17		
Skoda Superb iV (III) 3T e8*2007/46*0317*.. - Plug-in Hybrid	115	215/50R17		A12 A14 A18 A58 Car Lim V17 S02
	115	215/55R17		
	115	225/50R17		
	115	235/50R17	R03	
	115	245/45R17		
Skoda Yeti 5L e11*2007/46*0010*.., e11*2007/46*0034*..	77-125	205/50R17	A33 M+S T89 T93	A14 A18 A57 S01
	77-125	205/55R17	A12 M+S T91 T95	
	77-125	215/50R17	A12 T90 T91 T93	
	77-125	225/45R17	A12 T90 T91 T93	
	77-125	225/50R17	A12	
	77-125	235/45R17	A12	
	77-125	245/45R17	A12	
	77-81	205/50R17	A33 R37 T89 T93	
	77-81	205/55R17	A12 R37 T91 T95	

§22 51059*06

Handelsbezeichnung Fahrzeug-Typ ABE/EWG-Nr.	kW-Bereich	Reifen	Reifenbezogene Auflagen und Hinweise	Auflagen und Hinweise
VW Beetle, -/Cabrio (II) 16 e1*2007/46*0539*..	77-162	205/55R17	R37	A12 A14 A18 A58 Cbo Flh V17 S01
	77-162	215/50R17		
	77-162	215/55R17		
	77-162	225/50R17		
	77-162	235/45R17		
	77-162	235/50R17		
	77-162	245/45R17	A01 K1a K1b	
VW Caddy (III) 2K, 2KN e1*2001/116* 0252*00-41; e1*2007/46* 0217*00-19; L320 - incl. MJ 2011	51-125	205/50R17	K1c K2b T89 T93	A01 A12 A14 A18 A57 A59 V00 V17 S01
	51-125	215/45R17	K1a K2b T87 T91	
	51-125	225/45R17	K1c K2b T91 T94	
VW Caddy (III) Maxi 2K, 2KN e1*2001/116* 0252*00-41; e1*2007/46* 0217*00-19; L320 - incl. MJ 2011	62-125	205/50R17	K1c K2b T89 T93	A01 A12 A14 A18 A57 A67 V00 V17 S01
	62-125	215/45R17	K1a T87 T91	
	62-125	225/45R17	K1c K2b T91 T94	
VW Caddy (IV) Maxi 2K, 2KN e1*2001/116* 0252*42-..; e1*2007/46* 0217*20-.. ab MJ 2016	55-110	205/50R17	A01 K1a T93	A12 A14 A18 A57 A67 V00 V17 S01
	55-110	215/45R17	T91	
	55-110	225/45R17	A01 K1a K2b T91 T94	
VW Caddy (V) SK e13*2018/858*00002*..	55-90	205/55R17	A01 A33 K2b T91 T95 144	A14 A18 A58 A60 Car V17 S02
	55-90	205/55R17	A33 K2h T91 T95 144	
	55-90	215/50R17	A01 A12 K1a K2b T91 T95 144	
	55-90	215/55R17	A01 A12 K1a K2b T94 T98 144	
	55-90	235/45R17	A01 A12 K1a K2b T94 T97 144	
VW Caddy (V) SKN e13*2018/858*00003*..	55-90	205/55R17	A01 A33 K2b T91 T95	A14 A18 A58 A60 Car V17 S02
	55-90	205/55R17	A33 K2h T91 T95	
	55-90	215/50R17	A01 A12 K1a K2b T91 T95	
	55-90	215/55R17	A01 A12 K1a K2b T94 T98	
	55-90	235/45R17	A01 A12 K1a K2b T94 T97	
VW Cross Touran (I) 1T, 1t e1*2001/116* 0211*00-35; e1*2007/46* 0357*00-13; 0506*.. - incl. Facelift 2011	75-130	205/50R17	M+S T89 T93	A12 A14 A18 KMV V17 S01
	75-130	225/45R17	M+S	

§22 51059*06

Handelsbezeichnung Fahrzeug-Typ ABE/EWG-Nr.	kW-Bereich	Reifen	Reifenbezogene Auflagen und Hinweise	Auflagen und Hinweise
VW E-Golf (VII) AU e1*2007/46*0623*10-.. - incl. Facelift 2017	85, 100	205/50R17		A12 A14 A18 A58 F24 V17 S01
	85, 100	215/45R17		
	85, 100	225/45R17		
	85, 100	235/45R17	A01 K1a K2b K3c	
VW E-Golf (VII) AU e1*2007/46*0623*10-.. - incl. Facelift 2017	85, 100	205/50R17		A12 A14 A18 A58 F23 V17 S01
	85, 100	215/45R17		
	85, 100	225/45R17		
	85, 100	235/45R17	A01 K1a K2b K3c	
VW EOS 1F e1*2001/116*0349*.. - incl. Facelift 2011	85-184	205/50R17	R37	A12 A14 A18 A58 Cbo V17 S01
	85-184	215/45R17	R37 T87 T88	
	85-184	215/50R17		
	85-184	225/45R17		
	85-191	205/50R17	M+S	
	85-191	215/45R17	M+S T87 T88	
	85-191	215/50R17	M+S	
	85-191	225/45R17	M+S	
	85-191	235/45R17		
VW Golf (V) 1K e1*2001/116* 0242*00-24	55-169	205/50R17	K1c R37	A01 A12 A14 A18 V17 S01
	55-169	215/45R17	K1c R37 T87 T88	
	55-184	205/50R17	K1c M+S	
	55-184	215/45R17	K1c M+S T87 T88	
	55-184	225/45R17	K1c	
VW Golf (V) Variant 1KM e1*2001/116* 0328*00-14	59-147	205/50R17	K1a K2b K45 K56	A01 A12 A14 A18 A58 Car V17 S01
	59-147	215/45R17	K1a K2b K56	
	59-147	225/45R17	K1a K1b K2b K56	
VW Golf (VI) 1K e1*2001/116 *0242*25-..; e1*2007/46*0490*.. - Fließheck/Cabrio	59-173	205/50R17	A01 K1a K2b	A12 A14 A18 V17 S01
	59-173	215/45R17	T87 T91	
	59-173	225/45R17	A01 K1a K2b	
	59-173	235/45R17	A01 K1c K2b K3a K6g K8d	
VW Golf (VI) R 1K e1*2001/116 *0242*33-.. - Fließheck/Cabrio	188-199	205/50R17		A12 A14 A18 V17 S01
	188-199	215/45R17	T87 T88	
	188-199	225/45R17		
	188-199	235/45R17	A01 K1c K2b K3a K6g K8d	
VW Golf (VI) Variant 1KM e1*2001/116*0328*..; e1*2007/46* 0492*00-05	59-118	205/50R17	A01 K1a K2b K6g	A12 A14 A18 Car V17 S01
	59-118	215/45R17	T87 T88	
	59-118	225/45R17	A01 K1a K2b K6g	
	59-118	235/45R17	A01 K1c K2b K3a K6h K8d	
VW Golf (VII) /-Variant AU, AUV, 1K, 1KM e1*2007/46*0623*..; e1*2007/46*0627*..; e1*2007/46* 0490*05-..; e1*2007/46*0492*06-.. - incl. Facelift 2017	63-169	205/50R17		A12 A14 A18 A57 Car F24 Flh KOV NoE V00 V17 S01
	63-169	215/45R17		
	63-180	225/45R17		
	63-180	235/45R17	A01 K1a K2b K3c	
	63-213	205/50R17	M+S	
	63-213	215/45R17	M+S	
	63-213	225/45R17	M+S	

§22 51059*06

Handelsbezeichnung Fahrzeug-Typ ABE/EWG-Nr.	kW-Bereich	Reifen	Reifenbezogene Auflagen und Hinweise	Auflagen und Hinweise
VW Golf (VII) /-Variant AU, AUV, 1K, 1KM e1*2007/46*0623*..; e1*2007/46*0627*..; e1*2007/46* 0490*05-..; e1*2007/46*0492*06-.. - incl. Facelift 2017	63-110	205/50R17		A12 A14 A18 A58 Car F23 Flh KOV NoE V17 S01
	63-110	215/45R17		
	63-110	225/45R17		
	63-110	235/45R17	A01 K1a K2b K3c	
VW Golf (VII) Alltrack AUV e1*2007/46*0627*.. - incl. Facelift 2017	81-135	205/50R17	A91	A14 A18 A56 Car F24 KMV S01
	81-135	205/55R17	A12	
	81-135	225/45R17	A90	
VW Golf (VII) GTE Hybrid AU e1*2007/46*0623*11-.. - incl. Facelift 2017	110	205/50R17		A12 A14 A18 A58 F24 V17 S01
	110	215/45R17		
	110	225/45R17		
	110	235/45R17	A01 K1a K2b K3c	
VW Golf (VII) R AU e1*2007/46*0623*.. - incl. Facelift 2017	206, 221	205/50R17		A12 A14 A18 A56 F24 S01
	206, 221	215/45R17		
	206, 221	225/45R17		
	206, 221	235/45R17	A01 K1a K2b K3c	
	206-228	205/50R17	M+S	
	206-228	215/45R17	M+S	
	206-228	225/45R17	M+S	
	206-228	235/45R17	A01 K1a K2b K3c M+S	
VW Golf (VII) R Variant AUV e1*2007/46*0627*.. - incl. Facelift 2017	213-228	205/50R17	M+S	A12 A14 A18 A56 Car F24 S01
	213-228	215/45R17	M+S	
	213-228	225/45R17	M+S	
	213-228	235/45R17	A01 K1a K2b K3c M+S	
VW Golf (VIII) /-Variant CD, CDV e1*2007/46*2014*..; e1*2007/46*2180*..	110	205/50R17	A12	A14 A18 A58 Car F24 Flh KOV NoE NoP V17 S02
	110	215/45R17	A94	
	110	225/45R17	A12	
	110	235/45R17	A12	
VW Golf (VIII) /-Variant CD, CDV e1*2007/46*2014*..; e1*2007/46*2180*..	66-96	205/50R17	A12	A14 A18 A58 Car F23 Flh KOV NoE NoP V17 S02
	66-96	215/45R17	A94	
	66-96	225/45R17	A12	
	66-96	235/45R17	A01 A12 K2b	
VW Golf (VIII) GTD CD e1*2007/46*2014*..	147	205/50R17	A12 M+S	A14 A18 A58 F24 Flh NoE NoP S02
	147	215/45R17	A94 M+S	
	147	225/45R17	A12	
	147	235/45R17	A12	
VW Golf (VIII) GTE CD e1*2007/46*2014*.. - Plug-in-Hybrid	110	205/50R17	A12 M+S	A14 A18 A58 F24 Flh KOV V17 S02
	110	215/45R17	A94 M+S	
	110	225/45R17	A12	
	110	235/45R17	A12	

§22 51059*06

Handelsbezeichnung Fahrzeug-Typ ABE/EWG-Nr.	kW-Bereich	Reifen	Reifenbezogene Auflagen und Hinweise	Auflagen und Hinweise
VW Golf (VIII) GTI CD e1*2007/46*2014*..	180	205/50R17	A94 M+S	A14 A18 A58 F24 Flh NoE NoP S02
	180	215/45R17	A90 M+S	
	180	225/45R17	A12	
	180	235/45R17	A12	
VW Golf (VIII) Plug-in-Hybrid CD e1*2007/46*2014*..	110	205/50R17	A12	A14 A18 A58 F24 Flh KOV V17 S02
	110	215/45R17	A94	
	110	225/45R17	A12	
	110	235/45R17	A12	
VW Golf Plus 1KP e1*2001/116*0304*..; e1*2007/46*0491*..	55-125	205/50R17	A01 K1a K1b K2b K56	A12 A14 A18 A58 V17 S01
	55-125	215/45R17	T87 T88 T91	
	55-125	225/45R17	A01 K1a K1b K2b K56	
VW Golf Sportsvan AUV, 1KM e1*2007/46*0627*..; e1*2007/46*0492*08-.. - incl. Facelift 2017	63-85	205/50R17		A12 A14 A18 A58 F23 V17 S01
	63-85	215/45R17		
	63-85	225/45R17		
	63-85	235/45R17	A01 K1a K2b K3c K8g	
VW Golf Sportsvan AUV, 1KM e1*2007/46*0627*..; e1*2007/46*0492*08-.. - incl. Facelift 2017	63-110	205/50R17		A12 A14 A18 A58 F24 V17 S01
	63-110	215/45R17		
	63-110	225/45R17		
	63-110	235/45R17	A01 K1a K2b K3c	
VW Jetta 1KM e1*2001/116*0328*..	66-147	205/50R17	K1a K2b K56	A01 A12 A14 A18 A58 Sth V17 S01
	66-147	215/45R17	K1a K2b K56	
	66-147	225/45R17	K1a K1b K2b K56	
VW Jetta (VI) 16, 16H e1*2007/46*0539*..; e1*2007/46*0584*..	77 - 155	205/50R17	A01 K1a K1b K2b	A12 A14 A18 A58 Sth S01
	77 - 155	215/45R17		
	77 - 155	225/45R17	A01 K1a K1b K2b	
	77 - 155	235/45R17	A01 K1c K2b K3a K6g K8e	
VW Passat (V) W8 3BS e1*98/14*0173*.., e1*2001/116*0173*..	202	205/50R17	M+S T93	A12 A14 A18 B03 B11 Car Lim S01
	202	215/45R17	M+S T91	
	202	225/45R17	T90 T91 T93	
VW Passat (VI) 3C e1*2001/116* 0307*00-23	75-147	205/50R17	R37	A12 A14 A18 Lim V17 S01
	75-147	215/45R17	R37 T87 T88 T91	
	75-147	215/50R17		
	75-147	225/45R17		
	75-147	235/45R17		
VW Passat (VI) 3C e1*2001/116* 0307*00-23	184	205/50R17	M+S	A12 A14 A18 Lim V17 S01
	184	215/45R17	M+S T87 T88 T91	
	184	215/50R17	M+S	
	184	225/45R17	M+S	
	184	235/45R17		
VW Passat (VI) Variant 3C e1*2001/116* 0307*00-23	75-147	205/50R17	R37 T89 T93	A12 A14 A18 Car V17 S01
	75-147	215/45R17	R37 T87 T88 T91	
	75-147	215/50R17	T90	
	75-147	225/45R17	T90	
	75-147	235/45R17		

§22 51059*06

Handelsbezeichnung Fahrzeug-Typ ABE/EWG-Nr.	kW-Bereich	Reifen	Reifenbezogene Auflagen und Hinweise	Auflagen und Hinweise
VW Passat (VI) Variant 3C e1*2001/116* 0307*00-23	184	205/50R17	M+S T93	A12 A14 A18 Car S01
	184	215/45R17	M+S T91	
	184	215/50R17	M+S T91	
	184	225/45R17	M+S T91	
	184	235/45R17		
VW Passat (VII) 3C, 3c e1*2001/116* 0307*24-36; e1*2007/46* 0502*00-10, 0547*00-03 - ab Modell 2011	77-155	205/50R17	A90 T89 T93	A14 A18 Car Lim V17 VoA S01
	77-155	215/45R17	A33 T87 T91	
	77-155	215/50R17	A12 T91 T95	
	77-155	225/45R17	A12 T91 T94	
	77-155	235/45R17	A12	
VW Passat (VII) 3C, 3c e1*2001/116* 0307*24-36; e1*2007/46* 0502*00-10, 0547*00-03 - mit Radhaus-Verbreiterungen - ab Modell 2011	77-155	205/50R17	A90 T89 T93	A14 A18 Car KMV Lim V17 VoA S01
	77-155	215/45R17	A33 T87 T91	
	77-155	215/50R17	A12 T91 T95	
	77-155	225/45R17	A12 T91 T94	
	77-155	235/45R17	A12	
VW Passat (VIII) 3C e1*2001/116* 0307*37-.. - Limousine / Variant ab MJ 2015 (B8/3G) - incl. Facelift 2019	88-140	235/50R17	R03	A12 A14 A18 A57 Car Lim NoP V00 V17 VoA S02
	88-206	215/50R17		
	88-206	215/55R17		
	88-206	225/50R17		
	88-206	245/45R17		
VW Passat (VIII) GTE 3C e1*2001/116* 0307*41-.. - Limousine / Variant ab MJ 2015 (B8/3G) - Plug-In Hybrid - incl. Facelift 2019	115	215/50R17		A12 A14 A18 A58 Car Lim V17 VoA S02
	115	215/55R17		
	115	225/50R17		
	115	235/50R17	R03	
	115	245/45R17		
VW Tiguan (I) 5N e1*2001/116* 0450*00-10; e1*2007/46* 0487*00-01	81-155	215/60R17		A12 A14 A18 A57 S02
	81-155	225/55R17		
	81-155	235/55R17		
	81-155	245/50R17	A01 K2b	

§22 51059*06

Handelsbezeichnung Fahrzeug-Typ ABE/EWG-Nr.	kW-Bereich	Reifen	Reifenbezogene Auflagen und Hinweise	Auflagen und Hinweise
VW Tiguan (I) 5N e1*2001/116* 0450*00-23; e1*2007/46* 0487*00-14 - incl. Facelift 2011 - mit Radhaus-Verbreiterungen	81-155	215/60R17		A12 A14 A18 A57 KMV S02
	81-155	225/55R17		
	81-155	235/55R17		
	81-155	245/50R17		
VW Tiguan (I) 5N e1*2001/116* 0450*11-23; e1*2007/46* 0487*02-14 - ab Facelift 2011	81-155	215/60R17		A12 A14 A18 A57 S02
	81-155	225/55R17		
	81-155	235/55R17		
	81-155	245/50R17		
VW Tiguan (II) 5N e1*2001/116* 0450*24-..; e1*2007/46* 0487*15-.. - ab Modell 2016 - incl. Facelift 2021	85-180	215/65R17	A92	A14 A18 A57 MpH S02
	85-180	225/60R17	A92	
	85-180	225/65R17	A12	
VW Tiguan (II) Allspace 5N e1*2001/116* 0450*31-..	110-180	215/65R17	A92 143	A14 A18 A57 S02
	110-180	225/60R17	A92 144	
	110-180	225/65R17	A12 141	
VW Tiguan (II) Allspace R-Line 5N e1*2001/116* 0450*31-..	110-180	215/65R17	A92 143	A14 A18 A57 RQ3 S02
	110-180	225/60R17	A92 144	
	110-180	225/65R17	A12 141	
VW Tiguan (II) R-Line 5N e1*2001/116* 0450*24-..; e1*2007/46* 0487*15-.. - ab Modell 2016 - incl. Facelift 2021	85-180	215/65R17	A92	A14 A18 A57 MpH RQ3 S02
	85-180	225/60R17	A92	
	85-180	225/65R17	A12	
VW Touran (I) 1T e1*2001/116* 0211*00-22; e1*2007/46* 0357*00-01	66-125	205/50R17	K1a K2b T89 T93	A01 A12 A14 A18 A58 Npf V17 S01
	66-125	215/45R17	K1a K2b T87 T91	
	66-125	225/45R17	K1c K2b	

§22 51059*06

Handelsbezeichnung Fahrzeug-Typ ABE/EWG-Nr.	kW-Bereich	Reifen	Reifenbezogene Auflagen und Hinweise	Auflagen und Hinweise
VW Touran (I) 1T, 1t e1*2001/116* 0211*23-35; e1*2007/46* 0357*02-13, 0506*.. ab MJ 2011	66-130	205/50R17	K2b T89 T93	A01 A12 A14 A18 A58 Npf V17 S01
	66-130	215/45R17	K2b T91	
	66-130	225/45R17	K2b	
VW Touran (II) 1T e1*2001/116* 0211*36-..; e1*2007/46*0357*14-.. ab MJ 2016	81-140	205/55R17	K1a	A01 A12 A14 A18 A58 V17 S02
	81-140	215/50R17	K1a K2b K6g	
	81-140	215/55R17	K1a K2b K6g	
	81-140	225/50R17	K1c K2b K3c K6h	
	81-140	235/50R17	K1c K2b K3c K5b K6h K6i K8d	
	81-140	245/45R17	K1c K2b K3c K6h	
VW T-ROC A1 e13*2007/46*1845*..	85-140	205/55R17		A12 A14 A18 A57 Flh S02
	85-140	205/60R17		
	85-140	215/50R17		
	85-140	215/55R17		
VW T-ROC Cabriolet A1 e13*2007/46*1845*..	85-110	205/55R17	M+S	A12 A14 A18 A58 Cbo S02
	85-110	205/60R17	M+S	
	85-110	215/50R17		
	85-110	215/55R17		

Allgemeine Hinweise

Im Fahrzeug vorgeschriebene Fahrzeugsysteme, z. B. Reifendruckkontrollsysteme, müssen nach Anbau der Räder funktionsfähig bleiben.

Wird eine in diesem Gutachten aufgeführte Reifengröße verwendet, die nicht bereits in den Fahrzeugpapieren (u. a. Fahrzeugschein, Zulassungsbescheinigung I oder COC-Papier) genannt ist, so sind die Angaben über die Reifengröße in den Fahrzeugpapieren (Fahrzeugschein bzw. -brief, Zulassungsbescheinigung I) durch die Zulassungsstelle berichtigen zu lassen. Diese Berichtigung ist dann nicht erforderlich, wenn die ABE des Sonderrades eine Freistellung von der Pflicht zur Berichtigung der Fahrzeugpapiere enthält.

Die mindestens erforderlichen Geschwindigkeitsbereiche (mit Ausnahme der M+S-Profile) und Tragfähigkeiten der zu verwendenden Reifen sind den Fahrzeugpapieren (Fahrzeugbrief und -schein, Zulassungsbescheinigung I) zu entnehmen. Abschläge der Tragfähigkeit aufgrund der Fahrzeughöchstgeschwindigkeit sind zu berücksichtigen.

§22 51059*06

Fahrzeughöchst-geschwindigkeit	Tragfähigkeit (%) Geschwindigkeitssymbol (GSY)		
	V	W	Y
210 km/h	100%	100%	100%
220 km/h	97%	100%	100%
230 km/h	94%	100%	100%
240 km/h	91%	100%	100%
250 km/h	-	95%	100%
260 km/h	-	90%	100%
270 km/h	-	85%	100%
280 km/h	-	-	95%
290 km/h	-	-	90%
300 km/h	-	-	85%

Ferner sind nur Reifen einer Bauart und achsweise eines Reifentyps zulässig. Bei Verwendung unterschiedlicher Reifentypen auf Vorder- und Hinterachse sind die Hinweise des Fahrzeug- und / oder Reifenherstellers zu beachten.

Das Fahrwerk und die Bremsaggregate müssen, mit Ausnahme der in der entsprechenden Auflage aufgeführten Umrüstmaßnahmen, dem Serienstand entsprechen. Die Zulässigkeit weiterer Veränderungen ist gesondert zu beurteilen.

Wird das serienmäßige Ersatzrad verwendet, soll mit mäßiger Geschwindigkeit und nicht länger als erforderlich gefahren werden. Es müssen die serienmäßigen Befestigungsteile verwendet werden. Bei Fahrzeugen mit Allradantrieb darf nur ein Ersatzrad mit gleicher Reifengröße bzw. gleichem Abrollumfang verwendet werden.

Die Bezieher der Räder sind darauf hinzuweisen, dass der vom Reifenhersteller vorgeschriebene Reifenfülldruck zu beachten ist.

Spezielle Auflagen und Hinweise

141 Das Sonderrad (gepr. Radlast) ist in Verbindung mit dieser Reifengröße nur zulässig bis zu einer zul. Achslast von 1410 kg. Eine erhöhte zulässige Achslast bei Anhängerbetrieb (siehe Ziff. 33 zu Ziff. 16 h bzw. Feld 22 zu Feld 7.1-8.3 in den Fahrzeugpapieren) ist zu beachten.

143 Das Sonderrad (gepr. Radlast) ist in Verbindung mit dieser Reifengröße nur zulässig bis zu einer zul. Achslast von 1430 kg. Eine erhöhte zulässige Achslast bei Anhängerbetrieb (siehe Ziff. 33 zu Ziff. 16 h bzw. Feld 22 zu Feld 7.1-8.3 in den Fahrzeugpapieren) ist zu beachten.

144 Das Sonderrad (gepr. Radlast) ist in Verbindung mit dieser Reifengröße nur zulässig bis zu einer zul. Achslast von 1440 kg. Eine erhöhte zulässige Achslast bei Anhängerbetrieb (siehe Ziff. 33 zu Ziff. 16 h bzw. Feld 22 zu Feld 7.1-8.3 in den Fahrzeugpapieren) ist zu beachten.

A01 Nach Durchführung der Technischen Änderung ist das Fahrzeug unter Vorlage der vorliegenden ABE unverzüglich einem amtlich anerkannten Sachverständigen oder Prüfer für den Kraftfahrzeugverkehr oder einem Prüfingenieur einer Überwachungsorganisation nach Nummer 4 der Anlage VIIIb zur StVZO zur Durchführung und Bestätigung der in der ABE vorgeschriebenen Änderungsabnahme vorzuführen.

A12 Die Verwendung von Schneeketten ist nicht zulässig.

§22 51059*06

A13 Es dürfen nur feingliedrige Schneeketten, die nicht mehr als 15 mm einschließlich Kettenschloss auftragen, an der Vorderachse verwendet werden.

A14 Zum Auswuchten der Räder dürfen an der Felgenaußenseite nur Klebegewichte unterhalb der Felgenschulter oder des Tiefbettes angebracht werden. Bei Anbringung der Klebegewichte im Felgenbett ist auf einen Mindestabstand von 2 mm zum Bremssattel zu achten.

A18 Es sind nur schlauchlose Reifen zulässig. Werden keine Ventile mit TPMS-Sensoren verwendet, sind ausschließlich Metallschraubventile mit Befestigung von außen, die den Normen DIN, E.T.R.T.O oder Tire and Rim entsprechen, zulässig. Werden Ventile mit TPMS-Sensoren verwendet, so sind die Hinweise und Vorgaben der Hersteller zu beachten. Die Ventile und Sensoren müssen für den vorgeschriebenen Luftdruck und die bauartbedingte Höchstgeschwindigkeit geeignet sein. Die Ventile dürfen nicht über den Felgenrand hinausragen.

A30 Die Verwendung von Schneeketten wurde nicht geprüft.

A33 Es dürfen nur feingliedrige Schneeketten, die nicht mehr als 12 mm einschließlich Kettenschloss auftragen, an der Vorderachse verwendet werden.

A56 Die Rad-/Reifen-Kombination ist nur zulässig an Fahrzeugausführungen mit Allradantrieb (z.B. 4WD, Quattro, Syncro, 4-Matic, 4x4 u. ä.)

A57 Diese Rad-/Reifen-Kombination(en) ist (sind) zulässig an Fahrzeugausführungen mit Front bzw. Heck-Antrieb und Allradantrieb (z.B. 2WD, 4WD, Quattro, Syncro, 4-Matic, 4x4, u. ä.)

A58 Rad-Reifen-Kombination(en) nicht zulässig an Fahrzeugen mit Allradantrieb.

A59 Nicht zulässig für Fahrzeugausführungen mit verlängerter Karosserie.

A60 Auch zulässig für Fahrzeugausführungen mit verlängerter Karosserie.

A67 Rad/Reifen Kombination für Fahrzeugausführungen mit langem Radstand (Caddy Maxi, 1. oder 20. Stelle des Versionenschlüssels, Feld D2, Zeile3 = L).

A90 Es dürfen nur feingliedrige Schneeketten, die nicht mehr als 9 mm einschließlich Kettenschloss auftragen, an den laut Betriebsanleitung dafür vorgesehenen Achsen verwendet werden.

A91 Es dürfen nur feingliedrige Schneeketten, die nicht mehr als 10 mm einschließlich Kettenschloss auftragen, an den laut Betriebsanleitung dafür vorgesehenen Achsen verwendet werden.

A92 Es sind nur spezielle feingliedrige Schneeketten ohne Kettenglieder auf der Reifeninnenseite mit umlaufendem Kettenband auf der Lauffläche, welches maximal 12mm aufträgt, an den laut Betriebsanleitung dafür vorgesehenen Achsen zulässig. Die Hinweise des Fahrzeug- und Kettenherstellers sind zu beachten.

A94 Es dürfen nur feingliedrige Schneeketten, die nicht mehr als 7 mm einschließlich Kettenschloss auftragen, an den laut Betriebsanleitung dafür vorgesehenen Achsen verwendet werden.

§22 51059*06

B03 Die Zulässigkeit der Sonderräder ist nicht geprüft für Fahrzeuge, die serienmäßig ausschließlich mit größeren und/oder breiteren Serienrädern für Sommerbereifung (nicht M+S Reifen) ausgerüstet sind (u. a. Fahrzeugschein, Zulassungsbescheinigung I, COC-Papier oder Bedienungsanleitung).

B11 Nur zulässig an Fahrzeugen mit Bremsscheibe 333x32mm (Sattel 2FN 4223 Ate).

BW7 Aufgrund fehlender Freigängigkeit zur Bremsanlage sind die Räder nicht zulässig an Fahrzeugen mit Bremsscheibendurchmesser 370 mm an Achse1.

Car Die Rad/Reifen-Kombination ist zulässig für Fahrzeugausführungen der Karosserieform Kombilimousine (Avant, Break, Caravan, Grandtour, Kombi, Sportswagon, T-Modell, Touring, Tourer, Turnier, Variant, …).

Cbo Die Rad-/Reifen-Kombination ist zulässig für Fahrzeugausführungen der Karosserieform Cabrio-Limousine, Roadster.

Cpe Die Rad-/Reifen-Kombination ist zulässig für Fahrzeugausführungen der Karosserieform Coupé.

F23 Rad/Reifen-Kombination nur für Fahrzeugausführungen mit Verbundlenkerhinterachse.

F24 Rad/Reifen-Kombination nur für Fahrzeugausführungen mit Viel- bzw. Mehrlenkerhinterachse (Einzelradaufhängung).

Flh Die Rad-/Reifen-Kombination ist zulässig für Fahrzeugausführungen der Karosserieform Schrägheckklimousine (Fließheck, 3-türig und 5-türig).

G01 Es ist der Nachweis zu erbringen, dass die Anzeige des Geschwindigkeitsmessers und Wegstreckenzählers innerhalb der Toleranzen (75/443/EWG, ECE-R39, § 57 StVZO) liegt. Wird die Anzeige angeglichen, sind die in den Fahrzeugpapieren (u. a. Fahrzeugschein, Zulassungsbescheinigung I oder COC-Papier) eingetragenen Reifengrößen zu überprüfen.

K1a Die Radabdeckung an Achse 1 ist durch Ausstellen der Frontschürze und des Kotflügels oder durch Anbau von dauerhaft befestigten Karosserieteilen im Bereich 0° bis 30° vor Radmitte herzustellen. Die gesamte Breite der Rad-/Reifenkombination muss, unter Beachtung des maximal möglichen Betriebsmaßes des Reifens (1,04-fache der Nennbreite des Reifens), in dem oben genannten Bereich abgedeckt sein.

K1b Die Radabdeckung an Achse 1 ist durch Ausstellen des Kotflügels oder durch Anbau von dauerhaft befestigten Karosserieteilen im Bereich 0° bis 50° hinter Radmitte herzustellen. Die gesamte Breite der Rad-/Reifenkombination muss, unter Beachtung des maximal möglichen Betriebsmaßes des Reifens (1,04-fache der Nennbreite des Reifens), in dem oben genannten Bereich abgedeckt sein.

K1c Die Radabdeckung an Achse 1 ist durch Ausstellen der Frontschürze und des Kotflügels oder durch Anbau von dauerhaft befestigten Karosserieteilen im Bereich 30° vor bis 50° hinter Radmitte herzustellen. Die gesamte Breite der Rad-/Reifenkombination muss, unter Beachtung des maximal möglichen Betriebsmaßes des Reifens (1,04-fache der Nennbreite des Reifens), in dem oben genannten Bereich abgedeckt sein.

K1v Die Rad-/Reifenkombination ist zulässig für Fahrzeugausführungen mit serienmäßigen Zusatzradabdeckungen an Achse 1 im Bereich 30° vor Radmitte (wheel cover, flaps,...).

§22 51059*06

K2b Die Radabdeckung an Achse 2 ist durch Ausstellen der Heckschürze und des Kotflügels oder durch Anbau von dauerhaft befestigten Karosserieteilen im Bereich 0° bis 50° hinter Radmitte herzustellen. Die gesamte Breite der Rad-/Reifenkombination muss, unter Beachtung des maximal möglichen Betriebsmaßes des Reifens (1,04-fache der Nennbreite des Reifens), in dem oben genannten Bereich abgedeckt sein.

K2h Die Rad-/Reifenkombination ist zulässig für Fahrzeugausführungen mit serienmäßigen Zusatzradabdeckungen an Achse 2 im Bereich 50° hinter Radmitte (wheel cover, flaps,...).

K3a An Achse 1 sind die Schrauben zur Befestigung der Radhausinnenverkleidung an den Radhausausschnittkanten (100 mm hinter Radmitte) zu entfernen und die Befestigungslasche vollständig nach oben zu biegen. Die Radhausinnenverkleidungen sind anschließend dauerhaft neu zu befestigen.

K3c An Achse 1 sind die Schrauben zur Befestigung der Radhausinnenverkleidung an den Radhausausschnittkanten (100 mm vor Radmitte) zu entfernen und die Befestigungslasche vollständig nach oben zu biegen. Die Radhausinnenverkleidungen sind anschließend dauerhaft neu zu befestigen.

K45 An Achse 1 ist durch Nacharbeiten der Radhausinnenkotflügel, Kunststoffeinsätze bzw. deren Befestigungsteile eine ausreichende Freigängigkeit der Rad-Reifenkombination herzustellen. Ein evtl. vorhandener Spritzschutz für den Ansaugweg des Luftfilters muss erhalten bleiben.

K56 Durch Nacharbeit der Heckschürze am Übergang zum Radhausausschnitt ist eine ausreichende Freigängigkeit der Rad-Reifenkombination herzustellen.

K5b An Achse 1 sind die Radhausausschnittkanten im Bereich 150 mm vor bis 150 mm hinter Radmitte vollständig umzulegen.

K6g An Achse 2 ist die Befestigungslasche der Heckschürze am Übergang zur Radhausausschnittkante um 5 mm zu kürzen oder um das gleiche Maß nach hinten/oben zu biegen.

K6h An Achse 2 ist die Befestigungslasche der Heckschürze am Übergang zur Radhausausschnittkante um 10 mm zu kürzen oder um das gleiche Maß nach hinten/oben zu biegen. Die Befestigungsschraube ist soweit wie möglich nach hinten zu versetzen.

K6i An Achse 2 sind die in das Radhaus ragenden Kanten der Heckschürze auf einer Länge von 100 mm bis auf die Innenkontur des umgelegten Radlaufes folgend zu kürzen.

K6j An Achse 2 sind die Radhausausschnittkanten am Übergang zur Heckschürze vollständig umzulegen.

K8d An Achse 2 sind die Radhausausschnittkanten im Bereich 100 mm vor bis 200 mm hinter Radmitte um 5 mm aufzuweiten.

K8e An Achse 2 sind die Radhausausschnittkanten im Bereich 200 mm vor bis 200 mm hinter Radmitte um 5 mm aufzuweiten.

K8g An Achse 2 sind die Radhausausschnittkanten im Bereich 400 mm vor bis 200 mm hinter Radmitte um 5 mm aufzuweiten.

K8h An Achse 2 sind die Radhausausschnittkanten im Bereich 300 mm vor bis 200 mm hinter Radmitte um 5 mm aufzuweiten.

§22 51059*06

KMV Betrifft nur Fahrzeugvarianten mit serienmäßigen Kunststoffverbreiterungen bzw. mit zusätzlichen Kotflügelverbreiterungen (Radlaufleisten).

KOV Betrifft nur Fahrzeugvarianten ohne serienmäßige Kunststoffverbreiterungen bzw. ohne zusätzliche Kotflügelverbreiterungen (Radlaufleisten).

Lim Die Rad-/Reifen-Kombination ist zulässig für Fahrzeugausführungen der Karosserieform Limousine.

M+S Diese Reifengröße ist nur zulässig als M+S-Bereifung.

MpH Auch zulässig für Fahrzeugausführungen mit Hybridantrieb (Hybridelektrofahrzeug; HEV), incl. Plug-in-Hybrid Fahrzeuge bzw. extern aufladbare Hybrid-Elektro-Fahrzeuge (PHEV bzw. OVC-HEV).

NBF Nicht für gepanzerte bzw. beschussgeschützte Fahrzeugausführungen.

NoE Nicht für "reines" Elektrofahrzeug (Battery Electric Vehicle "BEV").

NoP Nicht für Plug-in Hybrid-Fahrzeuge bzw. extern aufladbare Hybrid-Elektro-Fahrzeuge (PHEV bzw. OVC-HEV).

Npf Rad-Reifen-Kombination(en) nicht zulässig für Fahrzeugausführungen Fun, Cross, Scout, usw. (Fahrzeugvarianten mit Radlaufverbreiterungen).

R03 Diese Reifengröße ist nur an Achse 2 zulässig.

R09 Diese Reifengröße ist nur zulässig, wenn sie bereits als Serienbereifung freigegeben ist (Fahrzeugschein, Zulassungsbescheinigung I oder COC-Papier).

R37 Diese Reifengröße ist nicht geprüft für Fahrzeuge, die serienmäßig ausschließlich mit größeren und/oder breiteren Reifengrößen (u. a. Fahrzeugschein, Zulassungsbescheinigung I, COC-Papier oder Bedienungsanleitung) ausgerüstet sind.

R70 Für das Fahrzeug ist die Reifengröße auf der im Gutachten genannten Radgröße durch den Reifenhersteller zu bestätigen. Diese Bestätigung ist vom Führer des Fahrzeugs mitzuführen.

R92 Diese Rad-Reifen-Kombination(en) ist/sind nur zulässig bei Fahrzeugen mit serienmäßiger Reifengröße 235/45R18 oder 235/40R19 (u. a. Fahrzeugschein, Zulassungsbescheinigung I, COC-Papier oder Bedienungsanleitung).

RQ3 Diese Rad-Reifen-Kombinationen sind zulässig bei Fahrzeugen mit Radhausverbreiterungen (Kotflügelverbreiterungen, Radlaufleisten) in Verbindung mit wahlweisen Serien-Rädern: 8,5x19, ET38 mit 255/45R19 bzw. 8,5x20, ET38 mit 255/40R20 (u.a. Fahrzeugschein, Zulassungsbescheinigung I, COC-Papier oder Bedienungsanleitung).

S01 Zur Befestigung der Räder dürfen nur die mitgelieferten Befestigungsmittel Nr. S01 (siehe Seite 1) verwendet werden.

S02 Zur Befestigung der Räder dürfen nur die mitgelieferten Befestigungsmittel Nr. S02 (siehe Seite 1) verwendet werden.

SeF Die Rad-/Reifenkombination ist nicht zulässig für Fahrzeugausführung Seat Altea Freetrack (Typ 5P, 5PN)

§22 51059*06

Sth Die Rad-/Reifen-Kombination ist zulässig für Fahrzeugausführungen der Karosserieform Stufenheck.

T87 Reifen (LI 87) nur zulässig für Fahrzeuge mit zul. Achslasten bis 1090 kg (Fzg.-Schein, Ziff. 16 bzw. Zulassungsbescheinigung Feld 8). Abschläge der Tragfähigkeit aufgrund der Bauartbedingten Höchstgeschwindigkeit (Fzg.-Schein, Ziff. 6 bzw. Zulassungsbescheinigung Feld T) sind zu berücksichtigen.

T88 Reifen (LI 88) nur zulässig für Fahrzeuge mit zul. Achslasten bis 1120 kg (Fzg.-Schein, Ziff. 16 bzw. Zulassungsbescheinigung Feld 8). Abschläge der Tragfähigkeit aufgrund der Bauartbedingten Höchstgeschwindigkeit (Fzg.-Schein, Ziff. 6 bzw. Zulassungsbescheinigung Feld T) sind zu berücksichtigen.

T89 Reifen (LI 89) nur zulässig für Fahrzeuge mit zul. Achslasten bis 1160 kg (Fzg.-Schein, Ziff. 16 bzw. Zulassungsbescheinigung Feld 8). Abschläge der Tragfähigkeit aufgrund der Bauartbedingten Höchstgeschwindigkeit (Fzg.-Schein, Ziff. 6 bzw. Zulassungsbescheinigung Feld T) sind zu berücksichtigen.

T90 Reifen (LI 90) nur zulässig für Fahrzeuge mit zul. Achslasten bis 1200 kg (Fzg.-Schein, Ziff. 16 bzw. Zulassungsbescheinigung Feld 8). Abschläge der Tragfähigkeit aufgrund der Bauartbedingten Höchstgeschwindigkeit (Fzg.-Schein, Ziff. 6 bzw. Zulassungsbescheinigung Feld T) sind zu berücksichtigen.

T91 Reifen (LI 91) nur zulässig für Fahrzeuge mit zul. Achslasten bis 1230 kg (Fzg.-Schein, Ziff. 16 bzw. Zulassungsbescheinigung Feld 8). Abschläge der Tragfähigkeit aufgrund der Bauartbedingten Höchstgeschwindigkeit (Fzg.-Schein, Ziff. 6 bzw. Zulassungsbescheinigung Feld T) sind zu berücksichtigen.

T93 Reifen (LI 93) nur zulässig für Fahrzeuge mit zul. Achslasten bis 1300 kg (Fzg.-Schein, Ziff. 16 bzw. Zulassungsbescheinigung Feld 8). Abschläge der Tragfähigkeit aufgrund der Bauartbedingten Höchstgeschwindigkeit (Fzg.-Schein, Ziff. 6 bzw. Zulassungsbescheinigung Feld T) sind zu berücksichtigen.

T94 Reifen (LI 94) nur zulässig für Fahrzeuge mit zul. Achslasten bis 1340 kg (Fzg.-Schein, Ziff. 16 bzw. Zulassungsbescheinigung Feld 8). Abschläge der Tragfähigkeit aufgrund der Bauartbedingten Höchstgeschwindigkeit (Fzg.-Schein, Ziff. 6 bzw. Zulassungsbescheinigung Feld T) sind zu berücksichtigen.

T95 Reifen (LI 95) nur zulässig für Fahrzeuge mit zul. Achslasten bis 1380 kg (Fzg.-Schein, Ziff. 16 bzw. Zulassungsbescheinigung Feld 8). Abschläge der Tragfähigkeit aufgrund der Bauartbedingten Höchstgeschwindigkeit (Fzg.-Schein, Ziff. 6 bzw. Zulassungsbescheinigung Feld T) sind zu berücksichtigen.

T97 Reifen (LI 97) nur zulässig für Fahrzeuge mit zul. Achslasten bis 1460 kg (Fzg.-Schein, Ziff. 16 bzw. Zulassungsbescheinigung Feld 8). Abschläge der Tragfähigkeit aufgrund der Bauartbedingten Höchstgeschwindigkeit (Fzg.-Schein, Ziff. 6 bzw. Zulassungsbescheinigung Feld T) sind zu berücksichtigen.

T98 Reifen (LI 98) nur zulässig für Fahrzeuge mit zul. Achslasten bis 1500 kg (Fzg.-Schein, Ziff. 16 bzw. Zulassungsbescheinigung Feld 8). Abschläge der Tragfähigkeit aufgrund der Bauartbedingten Höchstgeschwindigkeit (Fzg.-Schein, Ziff. 6 bzw. Zulassungsbescheinigung Feld T) sind zu berücksichtigen.

§22 51059*06

V00 Unterschiedliche Reifengrößen auf Vorder- und Hinterachse sind nicht zulässig für Fahrzeugausführungen mit Allradantrieb (z.B. AWD, 4-Matic, Syncro, 4x4,...).

V17 Bei Verwendung verschiedener Reifengrößen an Vorder- und Hinterachse sind folgende Reifenkombinationen, sofern die Reifengrößen in der Spalte "Reifen" aufgeführt sind, möglich:

	Vorderachse	Hinterachse
Nr. 1	195/40R17	215/35R17
Nr. 2	195/45R17	215/40R17
Nr. 3	205/40R17	225/35R17
Nr. 4	205/45R17	235/40R17
Nr. 5	205/50R17	225/45R17, 235/45R17, 245/40R17, 255/40R17
Nr. 6	205/55R17	225/50R17
Nr. 7	215/40R17	245/35R17
Nr. 8	215/45R17	235/40R17, 245/40R17
Nr. 9	215/50R17	235/45R17, 245/45R17, 275/40R17
Nr. 10	215/55R17	235/50R17
Nr. 11	225/45R17	245/40R17, 255/40R17
Nr. 12	225/50R17	245/45R17, 255/45R17
Nr. 13	225/55R17	245/50R17, 255/50R17
Nr. 14	235/45R17	255/40R17, 265/40R17
Nr. 15	235/50R17	255/45R17
Nr. 16	235/55R17	255/50R17
Nr. 17	235/60R17	255/55R17
Nr. 18	245/45R17	265/40R17, 275/40R17
Nr. 19	255/45R17	285/40R17

Es sind nur Reifen eines Herstellers und achsweise eines Profiltyps zulässig, für die der Reifen- oder Fahrzeughersteller die Eignung für das jeweilige Fahrzeug bestätigt. Diese Bestätigung ist vom Führer des Fahrzeugs mitzuführen.

VoA Nicht für Fahrzeugausführung VW Passat Alltrack (Typ 3C, 3c).

X27 Nicht zulässig bei Fahrzeugen (Audi A6 allroad, Typ 4B, 4F, 4F1) mit serienmäßigen Reifengrößen 215/65R16, 215/55R17, 225/55R17 oder 245/45R18 (u. a. Fahrzeugschein, Zulassungsbescheinigung I, COC-Papier oder Bedienungsanleitung).

Z16 Diese Rad-Reifen-Kombinationen sind zulässig bei Fahrzeugen mit 16-Zoll-Serien-Reifengrößen (u.a. Fahrzeugschein, Zulassungsbescheinigung I, COC-Papier oder Bedienungsanleitung).

Prüfort und Prüfdatum

Die Verwendungsprüfung fand am 17. August 2021 in Lambsheim statt.

§22 51059*06

Prüfergebnis

Aufgrund der durchgeführten Prüfungen bestehen keine technischen Bedenken o.g. Sonderräder unter Beachtung der Auflagen und Hinweise zu verwenden.

Die in diesem Gutachten aufgeführten Fahrzeugtypen entsprechen auch nach der Umrüstung den heute gültigen Vorschriften der StVZO. Das Gutachten verliert seine Gültigkeit, wenn sich entsprechende Bauvorschriften der StVZO ändern oder an den Kraftfahrzeugen Änderungen eintreten, die die Begutachtungspunkte beeinflussen.

Das Gutachten umfasst Blatt 1 bis 23 und gilt für Sonderräder ab Herstellungsdatum Mai 2016.

Der Technische Dienst Typprüfstelle Fahrzeuge/Fahrzeugteile der TÜV Rheinland Kraftfahrt GmbH, Am Grauen Stein, 51105 Köln ist mit seinem Ingenieurzentrum Technologiezentrum Typprüfstelle, Lambsheim für die angewendeten Prüfverfahren vom Kraftfahrt-Bundesamt entsprechend EG-FGV für das Typgenehmigungsverfahren des KBA unter der Nummer KBA-P 00010-96 benannt.

Lambsheim, 17. August 2021

Technischer Dienst • TÜVRheinland • Typprüfstelle Fahrzeuge/Fahrzeugteile

Bohlander

00373387.DOC

§22 51059*06

Auftraggeber
DIEWE GmbH
Industriestraße 21
86438 Kissing
QM-Nr. 49 02 0162004

Prüfgegenstand PKW-Sonderrad
Modell D1217
Typ D1217
Radgröße 7.5Jx17H2
Zentrierart Mittenzentrierung

Aus-führung	Kennzeichnung Rad/ Zentrierring	Lochzahl/ Lochkreis-ø (mm)/ Mittenloch-ø (mm)	Einpress-tiefe (mm)	Rad-last (kg)	Abrollumfang (mm)
5112B3766	D1217 LK 112A JF / ohne Ring D1217 LK 112A VO / ohne Ring	5/112/66,6	37	720	2150

Kennzeichnungen
KBA-Nummer 51059
Herstellerzeichen DIEWE Wheels Germany
Radtyp und Ausführung D1217 (s.o.)
Radgröße 7.5Jx17H2
Einpresstiefe ET (s.o.)
Herstelldatum Monat und Jahr

Befestigungsmittel

Nr.	Art der Befestigungsmittel	Bund	Anzugsmoment (Nm)	Schaftlänge (mm)
S01	**Serien-Schraube M14x1,5**	Kugel D = 26 mm	120	27,5

Prüfungen

Entsprechend den Kriterien des VdTÜV Merkblattes 751 (in der jeweils gültigen Fassung) wurden an den im Verwendungsbereich aufgeführten Fahrzeugen Anbau-, Freigängigkeits- und Handlingsprüfungen durchgeführt.

Verwendungsbereich

Hersteller Audi

Spurverbreiterung innerhalb 2%

§22 51059*06

Handelsbezeichnung Fahrzeug-Typ ABE/EWG-Nr.	kW-Bereich	Reifen	Reifenbezogene Auflagen und Hinweise	Auflagen und Hinweise
Audi A4 B8, B81 e1*2001/116* 0430*00-41; e13*2007/46*1084*.. (FIN: WAUZZZ8K...)	88-125	205/55R17	R37	A07 A12 A14 A18 A57 Car Lim V17 S01
	88-125	215/50R17	R37 T90 T91	
	88-140	205/55R17	M+S	
	88-140	215/50R17	M+S T90 T91	
	88-195	225/50R17		
	88-195	235/45R17		
	88-195	235/50R17	A01 K1a K1b K2b K41 K45 K56	
	88-195	245/45R17		
Audi A4 B8, B81 e1*2001/116* 0430*35-..; e13*2007/46* 1084*19-.. (FIN: WAUZZZF4...) - incl. Facelift 2019	90-150	205/55R17	A11 R37	A07 A14 A18 A57 Car Lim V00 V17 S01
	90-150	215/50R17	A31 R37	
	90-210	225/50R17	A90	
	90-210	235/45R17	A31	
	90-210	245/45R17	A12	
Audi A6 / A6 Avant 4G, 4G1 e1*2007/46*0436*..; e13*2007/46*1147*.. - incl. Facelift 2014	100-185	225/55R17	A39 144	A07 A14 A18 A57 B90 Car DB8 Lim NA1 S01
	100-185	235/55R17	A39 144	
	100-185	245/50R17	A12 144	
	100-185	255/50R17	A01 A12 K1a K2b 144	
	100-245	225/55R17	A39 M+S 144	
	100-245	235/55R17	A39 M+S 144	
Audi A6 / A6 Avant F2 e1*2007/46*1801*..	100-210	205/65R17	A91 144	A07 A14 A18 A57 Car KOV L06 Lim NoP Z17 S01
	100-210	215/60R17	A91 144	
	100-210	215/65R17	A12 143	
	100-210	225/60R17	A91 144	
	100-210	235/55R17	A91 144	
	100-210	235/60R17	A12 142	
	100-210	245/55R17	A12 144	
Audi A7 Sportback 4G, 4G1 e1*2007/46*0436*..; e13*2007/46*1147*.. - incl. Facelift 2014	140-245	235/55R17	A90 M+S	A07 A14 A18 A57 B90 DB8 S01
	140-245	245/50R17	A12 M+S	
	140-245	255/50R17	A12 M+S	

Allgemeine Hinweise

Im Fahrzeug vorgeschriebene Fahrzeugsysteme, z. B. Reifendruckkontrollsysteme, müssen nach Anbau der Räder funktionsfähig bleiben.

Wird eine in diesem Gutachten aufgeführte Reifengröße verwendet, die nicht bereits in den Fahrzeugpapieren (u. a. Fahrzeugschein, Zulassungsbescheinigung I oder COC-Papier) genannt ist, so sind die Angaben über die Reifengröße in den Fahrzeugpapieren (Fahrzeugschein bzw. -brief, Zulassungsbescheinigung I) durch die Zulassungsstelle berichtigen zu lassen. Diese Berichtigung ist dann nicht erforderlich, wenn die ABE des Sonderrades eine Freistellung von der Pflicht zur Berichtigung der Fahrzeugpapiere enthält.

§22 51059*06

Die mindestens erforderlichen Geschwindigkeitsbereiche (mit Ausnahme der M+S-Profile) und Tragfähigkeiten der zu verwendenden Reifen sind den Fahrzeugpapieren (Fahrzeugbrief und -schein, Zulassungsbescheinigung I) zu entnehmen. Abschläge der Tragfähigkeit aufgrund der Fahrzeughöchstgeschwindigkeit sind zu berücksichtigen.

Fahrzeughöchst-geschwindigkeit	Tragfähigkeit (%) Geschwindigkeitssymbol (GSY)		
	V	W	Y
210 km/h	100%	100%	100%
220 km/h	97%	100%	100%
230 km/h	94%	100%	100%
240 km/h	91%	100%	100%
250 km/h	-	95%	100%
260 km/h	-	90%	100%
270 km/h	-	85%	100%
280 km/h	-	-	95%
290 km/h	-	-	90%
300 km/h	-	-	85%

Ferner sind nur Reifen einer Bauart und achsweise eines Reifentyps zulässig. Bei Verwendung unterschiedlicher Reifentypen auf Vorder- und Hinterachse sind die Hinweise des Fahrzeug- und / oder Reifenherstellers zu beachten.

Das Fahrwerk und die Bremsaggregate müssen, mit Ausnahme der in der entsprechenden Auflage aufgeführten Umrüstmaßnahmen, dem Serienstand entsprechen. Die Zulässigkeit weiterer Veränderungen ist gesondert zu beurteilen.

Wird das serienmäßige Ersatzrad verwendet, soll mit mäßiger Geschwindigkeit und nicht länger als erforderlich gefahren werden. Es müssen die serienmäßigen Befestigungsteile verwendet werden. Bei Fahrzeugen mit Allradantrieb darf nur ein Ersatzrad mit gleicher Reifengröße bzw. gleichem Abrollumfang verwendet werden.

Die Bezieher der Räder sind darauf hinzuweisen, dass der vom Reifenhersteller vorgeschriebene Reifenfülldruck zu beachten ist.

Spezielle Auflagen und Hinweise

142 Das Sonderrad (gepr. Radlast) ist in Verbindung mit dieser Reifengröße nur zulässig bis zu einer zul. Achslast von 1420 kg. Eine erhöhte zulässige Achslast bei Anhängerbetrieb (siehe Ziff. 33 zu Ziff. 16 h bzw. Feld 22 zu Feld 7.1-8.3 in den Fahrzeugpapieren) ist zu beachten.

143 Das Sonderrad (gepr. Radlast) ist in Verbindung mit dieser Reifengröße nur zulässig bis zu einer zul. Achslast von 1430 kg. Eine erhöhte zulässige Achslast bei Anhängerbetrieb (siehe Ziff. 33 zu Ziff. 16 h bzw. Feld 22 zu Feld 7.1-8.3 in den Fahrzeugpapieren) ist zu beachten.

144 Das Sonderrad (gepr. Radlast) ist in Verbindung mit dieser Reifengröße nur zulässig bis zu einer zul. Achslast von 1440 kg. Eine erhöhte zulässige Achslast bei Anhängerbetrieb (siehe Ziff. 33 zu Ziff. 16 h bzw. Feld 22 zu Feld 7.1-8.3 in den Fahrzeugpapieren) ist zu beachten.

A01 Nach Durchführung der Technischen Änderung ist das Fahrzeug unter Vorlage der vorliegenden ABE unverzüglich einem amtlich anerkannten Sachverständigen oder Prüfer für den Kraftfahrzeugverkehr oder einem Prüfingenieur einer Überwachungsorganisation nach Nummer 4 der Anlage VIIIb zur StVZO zur Durchführung und Bestätigung der in der ABE vorgeschriebenen Änderungsabnahme vorzuführen.

§22 51059*06

A07 Zur Befestigung der Räder dürfen nur die in der Tabelle "Befestigungsmittel" (Seite 1) aufgeführten Serien-Radschrauben /-Radmuttern oder Zubehör-Schrauben/-Muttern, die den Serienbefestigungsmitteln im Aufbau entsprechen, verwendet werden.

A11 Es dürfen nur feingliedrige bzw. die lt. Betriebsanleitung/Handbuch vorgeschriebenen Schneeketten an den laut Betriebsanleitung/Handbuch dafür vorgesehenen Achsen verwendet werden.

A12 Die Verwendung von Schneeketten ist nicht zulässig.

A14 Zum Auswuchten der Räder dürfen an der Felgenaußenseite nur Klebegewichte unterhalb der Felgenschulter oder des Tiefbettes angebracht werden. Bei Anbringung der Klebegewichte im Felgenbett ist auf einen Mindestabstand von 2 mm zum Bremssattel zu achten.

A18 Es sind nur schlauchlose Reifen zulässig. Werden keine Ventile mit TPMS-Sensoren verwendet, sind ausschließlich Metallschraubventile mit Befestigung von außen, die den Normen DIN, E.T.R.T.O oder Tire and Rim entsprechen, zulässig. Werden Ventile mit TPMS-Sensoren verwendet, so sind die Hinweise und Vorgaben der Hersteller zu beachten. Die Ventile und Sensoren müssen für den vorgeschriebenen Luftdruck und die bauartbedingte Höchstgeschwindigkeit geeignet sein. Die Ventile dürfen nicht über den Felgenrand hinausragen.

A31 Es dürfen nur feingliedrige Schneeketten, die nicht mehr als 12 mm einschließlich Kettenschloss auftragen, an den laut Betriebsanleitung dafür vorgesehenen Achsen verwendet werden.

A39 Es dürfen nur feingliedrige Schneeketten, die nicht mehr als 11 mm einschließlich Kettenschloss auftragen, an der Vorderachse verwendet werden.

A57 Diese Rad-/Reifen-Kombination(en) ist (sind) zulässig an Fahrzeugausführungen mit Front bzw. Heck-Antrieb und Allradantrieb (z.B. 2WD, 4WD, Quattro, Syncro, 4-Matic, 4x4, u. ä.)

A90 Es dürfen nur feingliedrige Schneeketten, die nicht mehr als 9 mm einschließlich Kettenschloss auftragen, an den laut Betriebsanleitung dafür vorgesehenen Achsen verwendet werden.

A91 Es dürfen nur feingliedrige Schneeketten, die nicht mehr als 10 mm einschließlich Kettenschloss auftragen, an den laut Betriebsanleitung dafür vorgesehenen Achsen verwendet werden.

B90 Räder nicht zulässig an Fahrzeugausführungen mit Bremsscheibendurchmesser 356 mm an Achse 1.

Car Die Rad/Reifen-Kombination ist zulässig für Fahrzeugausführungen der Karosserieform Kombilimousine (Avant, Break, Caravan, Grandtour, Kombi, Sportswagon, T-Modell, Touring, Tourer, Turnier, Variant, …).

DB8 Aufgrund fehlender Freigängigkeit zur Bremsanlage sind die Räder nicht zulässig an Fahrzeugen mit Bremsscheibendurchmesser 345 mm oder größer an Achse1.

K1a Die Radabdeckung an Achse 1 ist durch Ausstellen der Frontschürze und des Kotflügels oder durch Anbau von dauerhaft befestigten Karosserieteilen im Bereich 0° bis 30° vor Radmitte herzustellen. Die gesamte Breite der Rad-/Reifenkombination muss, unter Beachtung des maximal möglichen Betriebsmaßes des Reifens (1,04-fache der Nennbreite des Reifens), in dem oben genannten Bereich abgedeckt sein.

§22 51059*06

K1b Die Radabdeckung an Achse 1 ist durch Ausstellen des Kotflügels oder durch Anbau von dauerhaft befestigten Karosserieteilen im Bereich 0° bis 50° hinter Radmitte herzustellen. Die gesamte Breite der Rad-/Reifenkombination muss, unter Beachtung des maximal möglichen Betriebsmaßes des Reifens (1,04-fache der Nennbreite des Reifens), in dem oben genannten Bereich abgedeckt sein.

K2b Die Radabdeckung an Achse 2 ist durch Ausstellen der Heckschürze und des Kotflügels oder durch Anbau von dauerhaft befestigten Karosserieteilen im Bereich 0° bis 50° hinter Radmitte herzustellen. Die gesamte Breite der Rad-/Reifenkombination muss, unter Beachtung des maximal möglichen Betriebsmaßes des Reifens (1,04-fache der Nennbreite des Reifens), in dem oben genannten Bereich abgedeckt sein.

K41 An Achse 1 ist durch Nacharbeiten der Radhausausschnittkanten eine ausreichende Freigängigkeit der Rad-Reifenkombination herzustellen.

K45 An Achse 1 ist durch Nacharbeiten der Radhausinnenkotflügel, Kunststoffeinsätze bzw. deren Befestigungsteile eine ausreichende Freigängigkeit der Rad-Reifenkombination herzustellen. Ein evtl. vorhandener Spritzschutz für den Ansaugweg des Luftfilters muss erhalten bleiben.

K56 Durch Nacharbeit der Heckschürze am Übergang zum Radhausausschnitt ist eine ausreichende Freigängigkeit der Rad-Reifenkombination herzustellen.

KOV Betrifft nur Fahrzeugvarianten ohne serienmäßige Kunststoffverbreiterungen bzw. ohne zusätzliche Kotflügelverbreiterungen (Radlaufleisten).

L06 Diese Rad-/Reifen-Kombination(en) ist (sind) zulässig an Fahrzeugausführungen mit und ohne Allradlenkung (4WS).

Lim Die Rad-/Reifen-Kombination ist zulässig für Fahrzeugausführungen der Karosserieform Limousine.

M+S Diese Reifengröße ist nur zulässig als M+S-Bereifung.

NA1 Nicht zulässig bei Fahrzeugen (Audi A6 allroad, Typ 4G) mit serienmäßigen Reifengrößen 235/55R18, 255/45R19 oder 255/40R20 (u. a. Fahrzeugschein, Zulassungsbescheinigung I, COC-Papier oder Bedienungsanleitung).

NoP Nicht für Plug-in Hybrid-Fahrzeuge bzw. extern aufladbare Hybrid-Elektro-Fahrzeuge (PHEV bzw. OVC-HEV).

R37 Diese Reifengröße ist nicht geprüft für Fahrzeuge, die serienmäßig ausschließlich mit größeren und/oder breiteren Reifengrößen (u. a. Fahrzeugschein, Zulassungsbescheinigung I, COC-Papier oder Bedienungsanleitung) ausgerüstet sind.

S01 Zur Befestigung der Räder dürfen nur die serienmäßigen Befestigungsmittel Nr. S01 (siehe Seite 1) verwendet werden.

T90 Reifen (LI 90) nur zulässig für Fahrzeuge mit zul. Achslasten bis 1200 kg (Fzg.-Schein, Ziff. 16 bzw. Zulassungsbescheinigung Feld 8). Abschläge der Tragfähigkeit aufgrund der Bauartbedingten Höchstgeschwindigkeit (Fzg.-Schein, Ziff. 6 bzw. Zulassungsbescheinigung Feld T) sind zu berücksichtigen.

§22 51059*06

T91 Reifen (LI 91) nur zulässig für Fahrzeuge mit zul. Achslasten bis 1230 kg (Fzg.-Schein, Ziff. 16 bzw. Zulassungsbescheinigung Feld 8). Abschläge der Tragfähigkeit aufgrund der Bauartbedingten Höchstgeschwindigkeit (Fzg.-Schein, Ziff. 6 bzw. Zulassungsbescheinigung Feld T) sind zu berücksichtigen.

V00 Unterschiedliche Reifengrößen auf Vorder- und Hinterachse sind nicht zulässig für Fahrzeugausführungen mit Allradantrieb (z.B. AWD, 4-Matic, Syncro, 4x4,...).

V17 Bei Verwendung verschiedener Reifengrößen an Vorder- und Hinterachse sind folgende Reifenkombinationen, sofern die Reifengrößen in der Spalte "Reifen" aufgeführt sind, möglich:

	Vorderachse	Hinterachse
Nr. 1	195/40R17	215/35R17
Nr. 2	195/45R17	215/40R17
Nr. 3	205/40R17	225/35R17
Nr. 4	205/45R17	235/40R17
Nr. 5	205/50R17	225/45R17, 235/45R17, 245/40R17, 255/40R17
Nr. 6	205/55R17	225/50R17
Nr. 7	215/40R17	245/35R17
Nr. 8	215/45R17	235/40R17, 245/40R17
Nr. 9	215/50R17	235/45R17, 245/45R17, 275/40R17
Nr. 10	215/55R17	235/50R17
Nr. 11	225/45R17	245/40R17, 255/40R17
Nr. 12	225/50R17	245/45R17, 255/45R17
Nr. 13	225/55R17	245/50R17, 255/50R17
Nr. 14	235/45R17	255/40R17, 265/40R17
Nr. 15	235/50R17	255/45R17
Nr. 16	235/55R17	255/50R17
Nr. 17	235/60R17	255/55R17
Nr. 18	245/45R17	265/40R17, 275/40R17
Nr. 19	255/45R17	285/40R17

Es sind nur Reifen eines Herstellers und achsweise eines Profiltyps zulässig, für die der Reifen- oder Fahrzeughersteller die Eignung für das jeweilige Fahrzeug bestätigt. Diese Bestätigung ist vom Führer des Fahrzeugs mitzuführen.

Z17 Diese Rad-Reifen-Kombinationen sind zulässig bei Fahrzeugen mit 17-Zoll-Serien-Reifengrößen (u.a. Fahrzeugschein, Zulassungsbescheinigung I, COC-Papier oder Bedienungsanleitung).

Prüfort und Prüfdatum

Die Verwendungsprüfung fand am 18. August 2021 in Lambsheim statt.

§22 51059*06

Prüfergebnis

Aufgrund der durchgeführten Prüfungen bestehen keine technischen Bedenken o.g. Sonderräder unter Beachtung der Auflagen und Hinweise zu verwenden.

Die in diesem Gutachten aufgeführten Fahrzeugtypen entsprechen auch nach der Umrüstung den heute gültigen Vorschriften der StVZO. Das Gutachten verliert seine Gültigkeit, wenn sich entsprechende Bauvorschriften der StVZO ändern oder an den Kraftfahrzeugen Änderungen eintreten, die die Begutachtungspunkte beeinflussen.

Das Gutachten umfasst Blatt 1 bis 7 und gilt für Sonderräder ab Herstellungsdatum November 2018.

Der Technische Dienst Typprüfstelle Fahrzeuge/Fahrzeugteile der TÜV Rheinland Kraftfahrt GmbH, Am Grauen Stein, 51105 Köln ist mit seinem Ingenieurzentrum Technologiezentrum Typprüfstelle, Lambsheim für die angewendeten Prüfverfahren vom Kraftfahrt-Bundesamt entsprechend EG-FGV für das Typgenehmigungsverfahren des KBA unter der Nummer KBA-P 00010-96 benannt.

Lambsheim, 18. August 2021

Technischer Dienst • TÜVRheinland • Typprüfstelle Fahrzeuge/Fahrzeugteile

Bohlander

00373475.DOC

§22 51059*06

Auftraggeber
DIEWE GmbH
Industriestraße 21
86438 Kissing
QM-Nr. 49 02 0162004

Prüfgegenstand PKW-Sonderrad
Modell D1217
Typ D1217
Radgröße 7.5Jx17H2
Zentrierart Mittenzentrierung

Aus-führung	Kennzeichnung Rad/ Zentrierring	Lochzahl/ Lochkreis-ø (mm)/ Mittenloch-ø (mm)	Einpress-tiefe (mm)	Rad-last (kg)	Abrollumfang (mm)
5112A5266	D1217 LK 112A JF / ohne Ring D1217 LK 112A VO / ohne Ring	5/112/66,6	52	720	2150

Kennzeichnungen
KBA-Nummer 51059
Herstellerzeichen DIEWE Wheels Germany
Radtyp und Ausführung D1217 (s.o.)
Radgröße 7.5Jx17H2
Einpresstiefe ET (s.o.)
Herstelldatum Monat und Jahr

Befestigungsmittel

Nr.	Art der Befestigungsmittel	Bund	Anzugsmoment (Nm)	Schaftlänge (mm)
S01	**Serien-Schraube M14x1,25**	Kegel 60°	140	27,5
S02	**Serien-Schraube M14x1,25**	Kegel 60°	140	27,5

Prüfungen

Entsprechend den Kriterien des VdTÜV Merkblattes 751 (in der jeweils gültigen Fassung) wurden an den im Verwendungsbereich aufgeführten Fahrzeugen Anbau-, Freigängigkeits- und Handlingsprüfungen durchgeführt.

Verwendungsbereich

Hersteller BMW
Mini/BMW

Spurverbreiterung innerhalb 2%

§22 51059*06

Handelsbezeichnung Fahrzeug-Typ ABE/EWG-Nr.	kW-Bereich	Reifen	Reifenbezogene Auflagen und Hinweise	Auflagen und Hinweise
BMW 1er-Reihe F1H e1*2007/46*2018*..	80-110	205/50R17	R37	A07 A12 A14 A18 A57 B10 Flh V00 V17 S02
	80-110	215/50R17	A01 K2b R37	
	80-140	205/50R17	M+S	
	80-140	215/50R17	A01 K2b M+S	
	80-140	225/45R17		
	80-140	235/45R17	A01 K2b	
BMW 225xe Active Tourer Hybrid UKL-L, F2AT e1*2007/46* 0371*21-..; e1*2007/46*1675*..	100	195/55R17	A90 M+S R70 T92	A07 A14 A18 A56 Flh S02
	100	205/50R17	A12	
	100	205/55R17	A12	
	100	215/50R17	A01 A12 K2b	
	100	215/55R17	A01 A12 K2b	
	100	225/50R17	A01 A12 K2b	
	100	235/45R17	A01 A12 K2b	
	100	245/45R17	A01 A12 K2b	
BMW 2er Active Tourer UKL-L, F2AT e1*2007/46* 0371*13-..; e1*2007/46*1675*..	70-170	195/55R17	A90 M+S R70	A07 A14 A18 A57 Flh V00 V17 S02
	70-170	205/50R17	A12	
	70-170	205/55R17	A12	
	70-170	215/50R17	A01 A12 K2b	
	70-170	215/55R17	A01 A12 K2b	
	70-170	225/50R17	A01 A12 K2b	
	70-170	235/45R17	A01 A12 K2b	
	70-170	245/45R17	A01 A12 K2b	
BMW 2er Gran Coupe F2GC e1*2007/46*2064*..	85-110	205/50R17	R37	A07 A12 A14 A18 A57 B10 Lim V00 V17 S01
	85-110	215/50R17	A01 K2b R37	
	85-140	205/50R17	M+S	
	85-140	215/50R17	A01 K2b M+S	
	85-140	225/45R17		
	85-140	235/45R17	A01 K2b	
BMW 2er Gran Tourer UKL-L, F2GT e1*2007/46* 0371*18-..; e1*2007/46*1677*..	70-141	195/55R17	A90 M+S R70 T88 T92	A07 A14 A18 A57 V00 V17 Ver S02
	70-141	205/50R17	A12 T89 T93	
	70-141	205/55R17	A12	
	70-141	215/50R17	A01 A12 K2b	
	70-141	215/55R17	A01 A12 K2b	
	70-141	225/50R17	A01 A12 K2b	
	70-141	235/45R17	A01 A12 K2b	
	70-141	245/45R17	A01 A12 K2b	
BMW X1 UKL-L, F1X e1*2007/46* 0371*19-..; e1*2007/46*1676*..	85-170	205/60R17	M+S	A07 A12 A14 A18 A57 B10 NoP S02
	85-170	215/55R17	M+S	
	85-170	215/60R17	M+S	
	85-170	225/55R17		
BMW X1 Plug-in-Hybrid F1X e1*2007/46*1676*..	92	205/60R17	M+S	A07 A12 A14 A18 A56 B10 S01
	92	215/55R17	M+S	
	92	215/60R17	M+S	
	92	225/55R17		

§22 51059*06

Handelsbezeichnung Fahrzeug-Typ ABE/EWG-Nr.	kW-Bereich	Reifen	Reifenbezogene Auflagen und Hinweise	Auflagen und Hinweise
BMW X2 F2X e1*2007/46*1824*..	85-170	205/60R17	M+S	A07 A12 A14 A18 A57 B10 NoP S02
	85-170	215/55R17	M+S	
	85-170	215/60R17	M+S	
	85-170	225/55R17		
BMW X2 Plug-in-Hybrid F2X e1*2007/46*1824*..	92	205/60R17	M+S	A07 A12 A14 A18 A56 B10 S01
	92	215/55R17	M+S	
	92	215/60R17	M+S	
	92	225/55R17		
Mini Clubman One/Cooper ,/D,/S UKL-L, FMK e1*2007/46* 0371*19-.., e1*2007/46*1683*..	75-110	205/50R17	A01 A58 K2b	A07 A12 A14 A18 Car V00 V17 S02
	75-110	215/50R17	A01 A58 K2b	
	75-155	195/55R17	A57 M+S R70	
	75-155	205/50R17	A01 A57 K2b M+S	
	75-155	215/50R17	A01 A12 A57 K2b M+S	
	75-155	225/45R17	A01 A57 K2b	
	75-155	235/45R17	A01 A57 K2b	
Mini Countryman FMX e1*2007/46*1682*..	75-110	205/60R17		A07 A12 A14 A18 A57 KMV NoH S02
	75-110	215/55R17		
	75-110	215/60R17		
	75-155	205/60R17	M+S	
	75-155	215/55R17	M+S	
	75-155	215/60R17	M+S	
	75-155	225/55R17		
Mini Countryman SE FMX e1*2007/46*1682*.. - Hybrid	92,100	205/60R17	M+S	A07 A12 A14 A18 A56 KMV S02
	92,100	215/55R17	M+S	
	92,100	215/60R17	M+S	
	92,100	225/55R17		

Allgemeine Hinweise

Im Fahrzeug vorgeschriebene Fahrzeugsysteme, z. B. Reifendruckkontrollsysteme, müssen nach Anbau der Räder funktionsfähig bleiben.

Wird eine in diesem Gutachten aufgeführte Reifengröße verwendet, die nicht bereits in den Fahrzeugpapieren (u. a. Fahrzeugschein, Zulassungsbescheinigung I oder COC-Papier) genannt ist, so sind die Angaben über die Reifengröße in den Fahrzeugpapieren (Fahrzeugschein bzw. -brief, Zulassungsbescheinigung I) durch die Zulassungsstelle berichtigen zu lassen. Diese Berichtigung ist dann nicht erforderlich, wenn die ABE des Sonderrades eine Freistellung von der Pflicht zur Berichtigung der Fahrzeugpapiere enthält.

Die mindestens erforderlichen Geschwindigkeitsbereiche (mit Ausnahme der M+S-Profile) und Tragfähigkeiten der zu verwendenden Reifen sind den Fahrzeugpapieren (Fahrzeugbrief und -schein, Zulassungsbescheinigung I) zu entnehmen. Abschläge der Tragfähigkeit aufgrund der Fahrzeughöchstgeschwindigkeit sind zu berücksichtigen.

§22 51059*06

Fahrzeughöchst-geschwindigkeit	Tragfähigkeit (%) Geschwindigkeitssymbol (GSY)		
	V	W	Y
210 km/h	100%	100%	100%
220 km/h	97%	100%	100%
230 km/h	94%	100%	100%
240 km/h	91%	100%	100%
250 km/h	-	95%	100%
260 km/h	-	90%	100%
270 km/h	-	85%	100%
280 km/h	-	-	95%
290 km/h	-	-	90%
300 km/h	-	-	85%

Ferner sind nur Reifen einer Bauart und achsweise eines Reifentyps zulässig. Bei Verwendung unterschiedlicher Reifentypen auf Vorder- und Hinterachse sind die Hinweise des Fahrzeug- und / oder Reifenherstellers zu beachten.

Das Fahrwerk und die Bremsaggregate müssen, mit Ausnahme der in der entsprechenden Auflage aufgeführten Umrüstmaßnahmen, dem Serienstand entsprechen. Die Zulässigkeit weiterer Veränderungen ist gesondert zu beurteilen.

Wird das serienmäßige Ersatzrad verwendet, soll mit mäßiger Geschwindigkeit und nicht länger als erforderlich gefahren werden. Es müssen die serienmäßigen Befestigungsteile verwendet werden. Bei Fahrzeugen mit Allradantrieb darf nur ein Ersatzrad mit gleicher Reifengröße bzw. gleichem Abrollumfang verwendet werden.

Die Bezieher der Räder sind darauf hinzuweisen, dass der vom Reifenhersteller vorgeschriebene Reifenfülldruck zu beachten ist.

§22 51059*06

Spezielle Auflagen und Hinweise

A01 Nach Durchführung der Technischen Änderung ist das Fahrzeug unter Vorlage der vorliegenden ABE unverzüglich einem amtlich anerkannten Sachverständigen oder Prüfer für den Kraftfahrzeugverkehr oder einem Prüfingenieur einer Überwachungsorganisation nach Nummer 4 der Anlage VIIIb zur StVZO zur Durchführung und Bestätigung der in der ABE vorgeschriebenen Änderungsabnahme vorzuführen.

A07 Zur Befestigung der Räder dürfen nur die in der Tabelle "Befestigungsmittel" (Seite 1) aufgeführten Serien-Radschrauben /-Radmuttern oder Zubehör-Schrauben/-Muttern, die den Serienbefestigungsmitteln im Aufbau entsprechen, verwendet werden.

A12 Die Verwendung von Schneeketten ist nicht zulässig.

A14 Zum Auswuchten der Räder dürfen an der Felgenaußenseite nur Klebegewichte unterhalb der Felgenschulter oder des Tiefbettes angebracht werden. Bei Anbringung der Klebegewichte im Felgenbett ist auf einen Mindestabstand von 2 mm zum Bremssattel zu achten.

A18 Es sind nur schlauchlose Reifen zulässig. Werden keine Ventile mit TPMS-Sensoren verwendet, sind ausschließlich Metallschraubventile mit Befestigung von außen, die den Normen DIN, E.T.R.T.O oder Tire and Rim entsprechen, zulässig. Werden Ventile mit TPMS-Sensoren verwendet, so sind die Hinweise und Vorgaben der Hersteller zu beachten. Die Ventile und Sensoren müssen für den vorgeschriebenen Luftdruck und die bauartbedingte Höchstgeschwindigkeit geeignet sein. Die Ventile dürfen nicht über den Felgenrand hinausragen.

A56 Die Rad-/Reifen-Kombination ist nur zulässig an Fahrzeugausführungen mit Allradantrieb (z.B. 4WD, Quattro, Syncro, 4-Matic, 4x4 u. ä.)

A57 Diese Rad-/Reifen-Kombination(en) ist (sind) zulässig an Fahrzeugausführungen mit Front bzw. Heck-Antrieb und Allradantrieb (z.B. 2WD, 4WD, Quattro, Syncro, 4-Matic, 4x4, u. ä.)

A58 Rad-Reifen-Kombination(en) nicht zulässig an Fahrzeugen mit Allradantrieb.

A90 Es dürfen nur feingliedrige Schneeketten, die nicht mehr als 9 mm einschließlich Kettenschloss auftragen, an den laut Betriebsanleitung dafür vorgesehenen Achsen verwendet werden.

B10 Rad nicht zulässig an Fahrzeugausführungen mit Bremsscheibendurchmesser 360 mm an Achse 1.

Car Die Rad/Reifen-Kombination ist zulässig für Fahrzeugausführungen der Karosserieform Kombilimousine (Avant, Break, Caravan, Grandtour, Kombi, Sportswagon, T-Modell, Touring, Tourer, Turnier, Variant, …).

Flh Die Rad-/Reifen-Kombination ist zulässig für Fahrzeugausführungen der Karosserieform Schrägheckklimousine (Fließheck, 3-türig und 5-türig).

K2b Die Radabdeckung an Achse 2 ist durch Ausstellen der Heckschürze und des Kotflügels oder durch Anbau von dauerhaft befestigten Karosserieteilen im Bereich 0° bis 50° hinter Radmitte herzustellen. Die gesamte Breite der Rad-/Reifenkombination muss, unter Beachtung des maximal möglichen Betriebsmaßes des Reifens (1,04-fache der Nennbreite des Reifens), in dem oben genannten Bereich abgedeckt sein.

KMV Betrifft nur Fahrzeugvarianten mit serienmäßigen Kunststoffverbreiterungen bzw. mit zusätzlichen Kotflügelverbreiterungen (Radlaufleisten).

Lim Die Rad-/Reifen-Kombination ist zulässig für Fahrzeugausführungen der Karosserieform Limousine.

M+S Diese Reifengröße ist nur zulässig als M+S-Bereifung.

NoH Nicht für Hybrid-Fahrzeuge bzw. Fahrzeugausführungen mit Hybridantrieb (Hybridelektrofahrzeug).

NoP Nicht für Plug-in Hybrid-Fahrzeuge bzw. extern aufladbare Hybrid-Elektro-Fahrzeuge (PHEV bzw. OVC-HEV).

R37 Diese Reifengröße ist nicht geprüft für Fahrzeuge, die serienmäßig ausschließlich mit größeren und/oder breiteren Reifengrößen (u. a. Fahrzeugschein, Zulassungsbescheinigung I, COC-Papier oder Bedienungsanleitung) ausgerüstet sind.

R70 Für das Fahrzeug ist die Reifengröße auf der im Gutachten genannten Radgröße durch den Reifenhersteller zu bestätigen. Diese Bestätigung ist vom Führer des Fahrzeugs mitzuführen.

S01 Zur Befestigung der Räder dürfen nur die serienmäßigen Befestigungsmittel Nr. S01 (siehe Seite 1) verwendet werden.

S02 Zur Befestigung der Räder dürfen nur die serienmäßigen Befestigungsmittel Nr. S02 (siehe Seite 1) verwendet werden.

§22 51059*06

T88 Reifen (LI 88) nur zulässig für Fahrzeuge mit zul. Achslasten bis 1120 kg (Fzg.-Schein, Ziff. 16 bzw. Zulassungsbescheinigung Feld 8). Abschläge der Tragfähigkeit aufgrund der Bauartbedingten Höchstgeschwindigkeit (Fzg.-Schein, Ziff. 6 bzw. Zulassungsbescheinigung Feld T) sind zu berücksichtigen.

T89 Reifen (LI 89) nur zulässig für Fahrzeuge mit zul. Achslasten bis 1160 kg (Fzg.-Schein, Ziff. 16 bzw. Zulassungsbescheinigung Feld 8). Abschläge der Tragfähigkeit aufgrund der Bauartbedingten Höchstgeschwindigkeit (Fzg.-Schein, Ziff. 6 bzw. Zulassungsbescheinigung Feld T) sind zu berücksichtigen.

T92 Reifen (LI 92) nur zulässig für Fahrzeuge mit zul. Achslasten bis 1260 kg (Fzg.-Schein, Ziff. 16 bzw. Zulassungsbescheinigung Feld 8). Abschläge der Tragfähigkeit aufgrund der Bauartbedingten Höchstgeschwindigkeit (Fzg.-Schein, Ziff. 6 bzw. Zulassungsbescheinigung Feld T) sind zu berücksichtigen.

T93 Reifen (LI 93) nur zulässig für Fahrzeuge mit zul. Achslasten bis 1300 kg (Fzg.-Schein, Ziff. 16 bzw. Zulassungsbescheinigung Feld 8). Abschläge der Tragfähigkeit aufgrund der Bauartbedingten Höchstgeschwindigkeit (Fzg.-Schein, Ziff. 6 bzw. Zulassungsbescheinigung Feld T) sind zu berücksichtigen.

V00 Unterschiedliche Reifengrößen auf Vorder- und Hinterachse sind nicht zulässig für Fahrzeugausführungen mit Allradantrieb (z.B. AWD, 4-Matic, Syncro, 4x4,...).

V17 Bei Verwendung verschiedener Reifengrößen an Vorder- und Hinterachse sind folgende Reifenkombinationen, sofern die Reifengrößen in der Spalte "Reifen" aufgeführt sind, möglich:

	Vorderachse	Hinterachse
Nr. 1	195/40R17	215/35R17
Nr. 2	195/45R17	215/40R17
Nr. 3	205/40R17	225/35R17
Nr. 4	205/45R17	235/40R17
Nr. 5	205/50R17	225/45R17, 235/45R17, 245/40R17, 255/40R17
Nr. 6	205/55R17	225/50R17
Nr. 7	215/40R17	245/35R17
Nr. 8	215/45R17	235/40R17, 245/40R17
Nr. 9	215/50R17	235/45R17, 245/45R17, 275/40R17
Nr. 10	215/55R17	235/50R17
Nr. 11	225/45R17	245/40R17, 255/40R17
Nr. 12	225/50R17	245/45R17, 255/45R17
Nr. 13	225/55R17	245/50R17, 255/50R17
Nr. 14	235/45R17	255/40R17, 265/40R17
Nr. 15	235/50R17	255/45R17
Nr. 16	235/55R17	255/50R17
Nr. 17	235/60R17	255/55R17
Nr. 18	245/45R17	265/40R17, 275/40R17
Nr. 19	255/45R17	285/40R17

Es sind nur Reifen eines Herstellers und achsweise eines Profiltyps zulässig, für die der Reifen- oder Fahrzeughersteller die Eignung für das jeweilige Fahrzeug bestätigt. Diese Bestätigung ist vom Führer des Fahrzeugs mitzuführen.

Ver Die Rad-/Reifen-Kombination ist zulässig für Fahrzeugausführungen der Karosserieform Minivan (z.B. Verso, Gran, ...)

§22 51059*06

Prüfort und Prüfdatum

Die Verwendungsprüfung fand am 17. August 2021 in Lambsheim statt.

Prüfergebnis

Aufgrund der durchgeführten Prüfungen bestehen keine technischen Bedenken o.g. Sonderräder unter Beachtung der Auflagen und Hinweise zu verwenden.

Die in diesem Gutachten aufgeführten Fahrzeugtypen entsprechen auch nach der Umrüstung den heute gültigen Vorschriften der StVZO. Das Gutachten verliert seine Gültigkeit, wenn sich entsprechende Bauvorschriften der StVZO ändern oder an den Kraftfahrzeugen Änderungen eintreten, die die Begutachtungspunkte beeinflussen.

Das Gutachten umfasst Blatt 1 bis 7 und gilt für Sonderräder ab Herstellungsdatum November 2018.

Der Technische Dienst Typprüfstelle Fahrzeuge/Fahrzeugteile der TÜV Rheinland Kraftfahrt GmbH, Am Grauen Stein, 51105 Köln ist mit seinem Ingenieurzentrum Technologiezentrum Typprüfstelle, Lambsheim für die angewendeten Prüfverfahren vom Kraftfahrt-Bundesamt entsprechend EG-FGV für das Typgenehmigungsverfahren des KBA unter der Nummer KBA-P 00010-96 benannt.

Lambsheim, 17. August 2021

Technischer Dienst • TÜVRheinland • Typprüfstelle Fahrzeuge/Fahrzeugteile

Bohlander

00373400.DOC

§22 51059*06

Auftraggeber
DIEWE GmbH
Industriestraße 21
86438 Kissing
QM-Nr. 49 02 0162004

Prüfgegenstand PKW-Sonderrad
Modell D1217
Typ D1217
Radgröße 7.5Jx17H2
Zentrierart Mittenzentrierung

Aus-führung	Kennzeichnung Rad/ Zentrierring	Lochzahl/ Loch-kreis-ø (mm)/ Mittenloch-ø (mm)	Einpress-tiefe (mm)	Rad-last (kg)	Abrollumfang (mm)
5112B29665	D1217 LK 112A JF / ohne Ring D1217 LK 112A VO / ohne Ring	5/112/57,1	29	720	2100

Kennzeichnungen
KBA-Nummer 51059
Herstellerzeichen DIEWE Wheels Germany
Radtyp und Ausführung D1217 (s.o.)
Radgröße 7.5Jx17H2
Einpresstiefe ET (s.o.)
Herstelldatum Monat und Jahr

Befestigungsmittel

Nr.	Art der Befestigungsmittel	Bund	Anzugsmoment (Nm)	Schaftlänge (mm)
S01	**Serien-Schraube M14x1,5**	Kugel D = 26 mm	120	27,5
S02	**Serien-Schraube M14x1,5**	Kugel D = 26 mm	140	27,5

Prüfungen

Entsprechend den Kriterien des VdTÜV Merkblattes 751 (in der jeweils gültigen Fassung) wurden an den im Verwendungsbereich aufgeführten Fahrzeugen Anbau-, Freigängigkeits- und Handlingsprüfungen durchgeführt.

Verwendungsbereich

Hersteller
Audi
Seat
Skoda
Volkswagen

Spurverbreiterung innerhalb 2%

§22 51059*06

Handelsbezeichnung Fahrzeug-Typ ABE/EWG-Nr.	kW-Bereich	Reifen	Reifenbezogene Auflagen und Hinweise	Auflagen und Hinweise
Audi A6, S6 4B e1*96/27, 98/14, 2001/116*0051*..	191-250	225/45R17	M+S R37 T91 T93	A07 A12 A14 A18 X27 S01
	191-250	235/45R17	M+S R37	
Seat Alhambra 7N e1*2007/46*0402*..; e1*2007/46*0435*.. - incl. Facelift 2015	85-162	205/55R17	K2b T95 144	A01 A07 A12 A14 A18 A57 S02
	85-162	215/50R17	K2b T95 144	
	85-162	215/55R17	K2b T94 T98 144	
	85-162	225/50R17	K1a K2c T94 T98 144	
	85-162	235/45R17	K2b T93 T94 T97 144	
	85-162	245/45R17	K1a K2c T95 T99 144	
Seat Cupra Formentor KM e9*2007/46*4008*..	110	215/55R17	K1a K1b M+S	A01 A07 A12 A14 A18 A57 KMV NoP S02
	110	225/55R17	K1c M+S	
	110	235/50R17	K1c K2b K6w M+S	
	110	245/50R17	K1c K2c K6w M+S	
Seat Cupra Formentor e-Hybrid KM e9*2007/46*4008*.. - Plug-in Hybrid	110	215/55R17	K1a K1b M+S	A01 A07 A12 A14 A18 A58 KMV Z17 S02
	110	225/55R17	K1c M+S	
	110	235/50R17	K1c K2b K6w M+S	
	110	245/50R17	K1c K2c K6w M+S	
Seat Tarraco KN e9*2007/46*6666*.. - ohne FR-Line	110-180	215/65R17	K1a K1b 140	A01 A07 A12 A14 A18 A57 MpH S02
	110-180	225/60R17	K1c 141	
	110-180	225/65R17	K1c 138	
	110-180	235/60R17	K1c K2b 139	
	110-180	245/55R17	K1c K2a K2b K6w 141	
Seat Tarraco FR KN e9*2007/46*6666*..	110-180	215/65R17	A33 140	A07 A14 A18 A57 MpH RQ3 S02
	110-180	225/60R17	A91 141	
	110-180	225/65R17	A12 138	
	110-180	235/60R17	A12 139	
	110-180	245/55R17	A01 A12 K6w 141	
	110-180	255/55R17	A01 A12 K1a K1b K6w 140	
Skoda Kodiaq NS e8*2007/46*0249*.. - incl. Scout	85-140	215/65R17	A33 140	A07 A14 A18 A57 S02
	85-140	225/60R17	A91 141	
	85-140	225/65R17	A12 138	
	85-140	235/60R17	A01 A12 K1a K2b 139	
	85-140	245/55R17	A01 A12 K1a K1b K2b 141	
	85-140	255/55R17	A01 A12 K1c K2b 140	
	85-176	215/65R17	A33 M+S 140	
	85-176	225/60R17	A91 M+S 141	
	85-176	225/65R17	A12 M+S 138	
	85-176	235/60R17	A01 A12 K1a K2b M+S 139	
	85-176	245/55R17	A01 A12 K1a K1b K2b M+S 141	
	85-176	255/55R17	A01 A12 K1c K2b M+S 140	

§22 51059*06

Handelsbezeichnung Fahrzeug-Typ ABE/EWG-Nr.	kW-Bereich	Reifen	Reifenbezogene Auflagen und Hinweise	Auflagen und Hinweise
Skoda Superb (III) 3T e11*2001/116* 0326*32-45; e11*2007/46* 0014*22-..; e8*2007/46*0317*.. - incl. Scout	88-206	215/50R17	K2b	A01 A07 A12 A14 A18 A57 Car Lim NoP V00 V17 S02
	88-206	215/55R17	K2b	
	88-206	225/50R17	K1b K2b K4i K6g K6i K8e	
	88-206	235/50R17	K1c K2c K3d K3f K4i K5d K6h K6i K8m	
	88-206	245/45R17	K1c K2b K3f K4i K5d K6g K6i K8e	
Skoda Superb iV (III) 3T e8*2007/46*0317*.. - Plug-in Hybrid	115	215/50R17	K2b	A01 A07 A12 A14 A18 A58 Car Lim V17 S02
	115	215/55R17	K2b	
	115	225/50R17	K1b K2b K4i K6g K6i K8e	
	115	235/50R17	K1c K2c K3d K3f K4i K5d K6h K6i K8m	
	115	245/45R17	K1c K2b K3f K4i K5d K6g K6i K8e	
VW Arteon -/ Shooting Brake 3H e1*2007/46*1725*..	110-206	215/55R17	M+S	A07 A12 A14 A18 A57 Car Lim MpH S02
	110-206	225/50R17		
	110-206	225/55R17		
	110-206	235/50R17	A01 K1a K2b K8d	
	110-206	245/50R17	A01 K1c K2b K5b K8d	
VW Golf (VII) Alltrack AUV e1*2007/46*0627*.. - incl. Facelift 2017	81-135	205/50R17	K1c K3b K6h K6i K6x K8m	A01 A07 A12 A14 A18 A56 Car F24 KMV S01
	81-135	205/55R17	K1c K3b K6h K6i K6x K8m	
	81-135	215/50R17	K1c K2b K3b K6h K6i K6y K8s	
	81-135	225/45R17	K1c K2b K3b K6h K6i K6x K8m	
VW Passat (VII) Alltrack 3C, 3c e1*2001/116* 0307*24-36; e1*2007/46* 0502*00-10; 0547*00-03 - mit Radhaus- Verbreiterungen	103-155	205/50R17	K6h K6w K8h M+S T89 T93	A01 A07 A12 A14 A18 A56 Car KMV S01
	103-155	205/55R17	K6h K6w K8h M+S T91 T95	
	103-155	215/50R17	K6h K6y K8h M+S T91 T95	
	103-155	225/45R17	K6h K6w K8h M+S T91 T94	
	103-155	225/50R17	K1a K1b K2b K5d K5w K6h K6y K8m	
	103-155	235/45R17	K6h K6y K8h	
	103-155	245/45R17	K1a K1b K2b K5d K5w K6h K6y K8m	
VW Passat (VIII) 3C e1*2001/116* 0307*37-.. - Limousine / Variant ab MJ 2015 (B8/3G) - incl. Facelift 2019	88-206	215/50R17	K1c K2b K8h	A01 A07 A12 A14 A18 A57 Car Lim NoP V00 V17 VoA S02
	88-206	215/55R17	K1c K2b K8h	
	88-206	225/50R17	K1c K2c K4i K6i K8m	
	88-206	235/50R17	K1c K2c K3c K4i K6g K6i K8m	
	88-206	245/45R17	K1c K2c K3c K4i K6g K6i K8m	
VW Passat (VIII) GTE 3C e1*2001/116* 0307*41-.. - Limousine / Variant ab MJ 2015 (B8/3G) - Plug-In Hybrid - incl. Facelift 2019	115	215/50R17	K1c K2b K8h	A01 A07 A12 A14 A18 A58 Car Lim V17 VoA S02
	115	215/55R17	K1c K2b K8h	
	115	225/50R17	K1c K2c K4i K6i K8m	
	115	245/45R17	K1c K2c K3c K4i K6g K6i K8m	

§22 51059*06

Handelsbezeichnung Fahrzeug-Typ ABE/EWG-Nr.	kW-Bereich	Reifen	Reifenbezogene Auflagen und Hinweise	Auflagen und Hinweise
VW Phaeton 3D, 3d e1*98/14*0189*..; e1*2001/116*0189*..; DE*2007/46*0452*..; e1*2007/46*0452*..	165-246	235/55R17	K1a T99 144	A01 A07 A12 A14 A18 B03 BnK Lim S01
	165-246	245/50R17	K1c K2b 144	
VW Sharan (II) 7N e1*2007/46*0401*..; e1*2007/46*0434*.. - incl. Facelift 2015	85-162	205/55R17	K2b T95 144	A01 A07 A12 A14 A18 A57 S02
	85-162	215/50R17	K2b T95 144	
	85-162	215/55R17	K2b T94 T98 144	
	85-162	225/50R17	K1a K2c T94 T98 144	
	85-162	235/45R17	K2b T93 T94 T97 144	
	85-162	245/45R17	K1a K2c T95 T99 144	
VW Tiguan (II) 5N e1*2001/116* 0450*24-..; e1*2007/46* 0487*15-.. - ab Modell 2016 - incl. Facelift 2021	85-180	215/65R17	A33	A07 A14 A18 A57 MpH S02
	85-180	225/60R17	A01 A12 K1a K1b K2b	
	85-180	225/65R17	A01 A12 K1a K1b K2b	
	85-180	235/60R17	A01 A12 K1c K2b	
	85-180	245/55R17	A01 A12 K1c K2a K2b K6w	
	85-180	255/55R17	A01 A12 K1c K2c K6w K8h	
VW Tiguan (II) Allspace 5N e1*2001/116* 0450*31-..	110-180	215/65R17	A33 140	A07 A14 A18 A57 S02
	110-180	225/60R17	A01 A12 K1a K1b K2b 141	
	110-180	225/65R17	A01 A12 K1a K1b K2b 138	
	110-180	235/60R17	A01 A12 K1c K2b 139	
	110-180	245/55R17	A01 A12 K1c K2a K2b K6w 141	
	110-180	255/55R17	A01 A12 K1c K2c K6w K8h 140	
VW Tiguan (II) Allspace R-Line 5N e1*2001/116* 0450*31-..	110-180	215/65R17	A33 140	A07 A14 A18 A57 RQ3 S02
	110-180	225/60R17	A91 141	
	110-180	225/65R17	A12 138	
	110-180	235/60R17	A12 139	
	110-180	245/55R17	A01 A12 K6w 141	
	110-180	255/55R17	A01 A12 K1a K1b K2b K6w K8h 140	
VW Tiguan (II) R-Line 5N e1*2001/116* 0450*24-..; e1*2007/46* 0487*15-.. - ab Modell 2016 - incl. Facelift 2021	85-180	215/65R17	A33	A07 A14 A18 A57 MpH RQ3 S02
	85-180	225/60R17	A91	
	85-180	225/65R17	A12	
	85-180	235/60R17	A12	
	85-180	245/55R17	A01 A12 K6w	
	85-180	255/55R17	A01 A12 K1a K1b K2b K6w K8h	

Allgemeine Hinweise

Im Fahrzeug vorgeschriebene Fahrzeugsysteme, z. B. Reifendruckkontrollsysteme, müssen nach Anbau der Räder funktionsfähig bleiben.

§22 51059*06

Wird eine in diesem Gutachten aufgeführte Reifengröße verwendet, die nicht bereits in den Fahrzeugpapieren (u. a. Fahrzeugschein, Zulassungsbescheinigung I oder COC-Papier) genannt ist, so sind die Angaben über die Reifengröße in den Fahrzeugpapieren (Fahrzeugschein bzw. -brief, Zulassungsbescheinigung I) durch die Zulassungsstelle berichtigen zu lassen. Diese Berichtigung ist dann nicht erforderlich, wenn die ABE des Sonderrades eine Freistellung von der Pflicht zur Berichtigung der Fahrzeugpapiere enthält.

Die mindestens erforderlichen Geschwindigkeitsbereiche (mit Ausnahme der M+S-Profile) und Tragfähigkeiten der zu verwendenden Reifen sind den Fahrzeugpapieren (Fahrzeugbrief und -schein, Zulassungsbescheinigung I) zu entnehmen. Abschläge der Tragfähigkeit aufgrund der Fahrzeughöchstgeschwindigkeit sind zu berücksichtigen.

Fahrzeughöchst-geschwindigkeit	Tragfähigkeit (%) Geschwindigkeitssymbol (GSY)		
	V	W	Y
210 km/h	100%	100%	100%
220 km/h	97%	100%	100%
230 km/h	94%	100%	100%
240 km/h	91%	100%	100%
250 km/h	-	95%	100%
260 km/h	-	90%	100%
270 km/h	-	85%	100%
280 km/h	-	-	95%
290 km/h	-	-	90%
300 km/h	-	-	85%

Ferner sind nur Reifen einer Bauart und achsweise eines Reifentyps zulässig. Bei Verwendung unterschiedlicher Reifentypen auf Vorder- und Hinterachse sind die Hinweise des Fahrzeug- und / oder Reifenherstellers zu beachten.

Das Fahrwerk und die Bremsaggregate müssen, mit Ausnahme der in der entsprechenden Auflage aufgeführten Umrüstmaßnahmen, dem Serienstand entsprechen. Die Zulässigkeit weiterer Veränderungen ist gesondert zu beurteilen.

Wird das serienmäßige Ersatzrad verwendet, soll mit mäßiger Geschwindigkeit und nicht länger als erforderlich gefahren werden. Es müssen die serienmäßigen Befestigungsteile verwendet werden. Bei Fahrzeugen mit Allradantrieb darf nur ein Ersatzrad mit gleicher Reifengröße bzw. gleichem Abrollumfang verwendet werden.

Die Bezieher der Räder sind darauf hinzuweisen, dass der vom Reifenhersteller vorgeschriebene Reifenfülldruck zu beachten ist.

Spezielle Auflagen und Hinweise

138 Das Sonderrad (gepr. Radlast) ist in Verbindung mit dieser Reifengröße nur zulässig bis zu einer zul. Achslast von 1380 kg. Eine erhöhte zulässige Achslast bei Anhängerbetrieb (siehe Ziff. 33 zu Ziff. 16 h bzw. Feld 22 zu Feld 7.1-8.3 in den Fahrzeugpapieren) ist zu beachten.

139 Das Sonderrad (gepr. Radlast) ist in Verbindung mit dieser Reifengröße nur zulässig bis zu einer zul. Achslast von 1390 kg. Eine erhöhte zulässige Achslast bei Anhängerbetrieb (siehe Ziff. 33 zu Ziff. 16 h bzw. Feld 22 zu Feld 7.1-8.3 in den Fahrzeugpapieren) ist zu beachten.

140 Das Sonderrad (gepr. Radlast) ist in Verbindung mit dieser Reifengröße nur zulässig bis zu einer zul. Achslast von 1400 kg. Eine erhöhte zulässige Achslast bei Anhängerbetrieb (siehe Ziff. 33 zu Ziff. 16 h bzw. Feld 22 zu Feld 7.1-8.3 in den Fahrzeugpapieren) ist zu beachten.

§22 51059*06

141 Das Sonderrad (gepr. Radlast) ist in Verbindung mit dieser Reifengröße nur zulässig bis zu einer zul. Achslast von 1410 kg. Eine erhöhte zulässige Achslast bei Anhängerbetrieb (siehe Ziff. 33 zu Ziff. 16 h bzw. Feld 22 zu Feld 7.1-8.3 in den Fahrzeugpapieren) ist zu beachten.

144 Das Sonderrad (gepr. Radlast) ist in Verbindung mit dieser Reifengröße nur zulässig bis zu einer zul. Achslast von 1440 kg. Eine erhöhte zulässige Achslast bei Anhängerbetrieb (siehe Ziff. 33 zu Ziff. 16 h bzw. Feld 22 zu Feld 7.1-8.3 in den Fahrzeugpapieren) ist zu beachten.

A01 Nach Durchführung der Technischen Änderung ist das Fahrzeug unter Vorlage der vorliegenden ABE unverzüglich einem amtlich anerkannten Sachverständigen oder Prüfer für den Kraftfahrzeugverkehr oder einem Prüfingenieur einer Überwachungsorganisation nach Nummer 4 der Anlage VIIIb zur StVZO zur Durchführung und Bestätigung der in der ABE vorgeschriebenen Änderungsabnahme vorzuführen.

A07 Zur Befestigung der Räder dürfen nur die in der Tabelle "Befestigungsmittel" (Seite 1) aufgeführten Serien-Radschrauben /-Radmuttern oder Zubehör-Schrauben/-Muttern, die den Serienbefestigungsmitteln im Aufbau entsprechen, verwendet werden.

A12 Die Verwendung von Schneeketten ist nicht zulässig.

A14 Zum Auswuchten der Räder dürfen an der Felgenaußenseite nur Klebegewichte unterhalb der Felgenschulter oder des Tiefbettes angebracht werden. Bei Anbringung der Klebegewichte im Felgenbett ist auf einen Mindestabstand von 2 mm zum Bremssattel zu achten.

§22 51059*06

A18 Es sind nur schlauchlose Reifen zulässig. Werden keine Ventile mit TPMS-Sensoren verwendet, sind ausschließlich Metallschraubventile mit Befestigung von außen, die den Normen DIN, E.T.R.T.O oder Tire and Rim entsprechen, zulässig. Werden Ventile mit TPMS-Sensoren verwendet, so sind die Hinweise und Vorgaben der Hersteller zu beachten. Die Ventile und Sensoren müssen für den vorgeschriebenen Luftdruck und die bauartbedingte Höchstgeschwindigkeit geeignet sein. Die Ventile dürfen nicht über den Felgenrand hinausragen.

A33 Es dürfen nur feingliedrige Schneeketten, die nicht mehr als 12 mm einschließlich Kettenschloss auftragen, an der Vorderachse verwendet werden.

A56 Die Rad-/Reifen-Kombination ist nur zulässig an Fahrzeugausführungen mit Allradantrieb (z.B. 4WD, Quattro, Syncro, 4-Matic, 4x4 u. ä.)

A57 Diese Rad-/Reifen-Kombination(en) ist (sind) zulässig an Fahrzeugausführungen mit Front bzw. Heck-Antrieb und Allradantrieb (z.B. 2WD, 4WD, Quattro, Syncro, 4-Matic, 4x4, u. ä.)

A58 Rad-Reifen-Kombination(en) nicht zulässig an Fahrzeugen mit Allradantrieb.

A91 Es dürfen nur feingliedrige Schneeketten, die nicht mehr als 10 mm einschließlich Kettenschloss auftragen, an den laut Betriebsanleitung dafür vorgesehenen Achsen verwendet werden.

B03 Die Zulässigkeit der Sonderräder ist nicht geprüft für Fahrzeuge, die serienmäßig ausschließlich mit größeren und/oder breiteren Serienrädern für Sommerbereifung (nicht M+S Reifen) ausgerüstet sind (u. a. Fahrzeugschein, Zulassungsbescheinigung I, COC-Papier oder Bedienungsanleitung).

BnK Die Räder sind nicht an Fahrzeugausführungen mit Keramik-Bremsen zulässig.

Car Die Rad/Reifen-Kombination ist zulässig für Fahrzeugausführungen der Karosserieform Kombilimousine (Avant, Break, Caravan, Grandtour, Kombi, Sportswagon, T-Modell, Touring, Tourer, Turnier, Variant, …).

F24 Rad/Reifen-Kombination nur für Fahrzeugausführungen mit Viel- bzw. Mehrlenkerhinterachse (Einzelradaufhängung).

K1a Die Radabdeckung an Achse 1 ist durch Ausstellen der Frontschürze und des Kotflügels oder durch Anbau von dauerhaft befestigten Karosserieteilen im Bereich 0° bis 30° vor Radmitte herzustellen. Die gesamte Breite der Rad-/Reifenkombination muss, unter Beachtung des maximal möglichen Betriebsmaßes des Reifens (1,04-fache der Nennbreite des Reifens), in dem oben genannten Bereich abgedeckt sein.

K1b Die Radabdeckung an Achse 1 ist durch Ausstellen des Kotflügels oder durch Anbau von dauerhaft befestigten Karosserieteilen im Bereich 0° bis 50° hinter Radmitte herzustellen. Die gesamte Breite der Rad-/Reifenkombination muss, unter Beachtung des maximal möglichen Betriebsmaßes des Reifens (1,04-fache der Nennbreite des Reifens), in dem oben genannten Bereich abgedeckt sein.

K1c Die Radabdeckung an Achse 1 ist durch Ausstellen der Frontschürze und des Kotflügels oder durch Anbau von dauerhaft befestigten Karosserieteilen im Bereich 30° vor bis 50° hinter Radmitte herzustellen. Die gesamte Breite der Rad-/Reifenkombination muss, unter Beachtung des maximal möglichen Betriebsmaßes des Reifens (1,04-fache der Nennbreite des Reifens), in dem oben genannten Bereich abgedeckt sein.

K2a Die Radabdeckung an Achse 2 ist durch Ausstellen des Kotflügels oder durch Anbau von dauerhaft befestigten Karosserieteilen im Bereich 0° bis 30° vor Radmitte herzustellen. Die gesamte Breite der Rad-/Reifenkombination muss, unter Beachtung des maximal möglichen Betriebsmaßes des Reifens (1,04-fache der Nennbreite des Reifens), in dem oben genannten Bereich abgedeckt sein.

K2b Die Radabdeckung an Achse 2 ist durch Ausstellen der Heckschürze und des Kotflügels oder durch Anbau von dauerhaft befestigten Karosserieteilen im Bereich 0° bis 50° hinter Radmitte herzustellen. Die gesamte Breite der Rad-/Reifenkombination muss, unter Beachtung des maximal möglichen Betriebsmaßes des Reifens (1,04-fache der Nennbreite des Reifens), in dem oben genannten Bereich abgedeckt sein.

K2c Die Radabdeckung an Achse 2 ist durch Ausstellen der Heckschürze und des Kotflügels oder durch Anbau von dauerhaft befestigten Karosserieteilen im Bereich 30° vor bis 50° hinter Radmitte herzustellen. Die gesamte Breite der Rad-/Reifenkombination muss, unter Beachtung des maximal möglichen Betriebsmaßes des Reifens (1,04-fache der Nennbreite des Reifens), in dem oben genannten Bereich abgedeckt sein.

K3b An Achse 1 sind die Schrauben zur Befestigung der Radhausinnenverkleidung an den Radhausausschnittkanten (über Radmitte) zu entfernen und die Befestigungslasche vollständig noch oben zu biegen. Die Radhausinnenverkleidungen sind anschließend dauerhaft neu zu befestigen.

K3c An Achse 1 sind die Schrauben zur Befestigung der Radhausinnenverkleidung an den Radhausausschnittkanten (100 mm vor Radmitte) zu entfernen und die Befestigungslasche vollständig nach oben zu biegen. Die Radhausinnenverkleidungen sind anschließend dauerhaft neu zu befestigen.

K3d An Achse 1 sind die Schrauben zur Befestigung der Radhausinnenverkleidung an den Radhausausschnittkanten (200mm vor Radmitte) zu entfernen und die Befestigungslasche vollständig noch oben zu biegen. Die Radhausinnenverkleidungen sind anschließend dauerhaft neu zu befestigen.

§22 51059*06

K3f An Achse 1 sind die Schrauben zur Befestigung der Radhausinnenverkleidung an den Radhausausschnittkanten (200-250mm hinter Radmitte) zu entfernen und die Befestigungslasche vollständig noch oben zu biegen. Die Radhausinnenverkleidungen sind nachzuarbeiten (z.B. Erwärmen oder Ausschneiden) und dauerhaft zu befestigen.

K4i An Achse 2 ist die Radhausinnenverkleidung an der Radhausausschnittkante auszuschneiden bzw. um 5 mm zu kürzen und anschließend dauerhaft neu zu befestigen.

K5b An Achse 1 sind die Radhausausschnittkanten im Bereich 150 mm vor bis 150 mm hinter Radmitte vollständig umzulegen.

K5d An Achse 1 sind die Radhausausschnittkanten im Bereich 200 mm vor bis 200 mm hinter Radmitte vollständig umzulegen.

K5w An Achse 1 sind die Kunststoff-Radhausausschnittkanten im Bereich 200 mm vor bis 200 mm hinter Radmitte um 5 mm auszuschneiden bzw. zu kürzen.

K6g An Achse 2 ist die Befestigungslasche der Heckschürze am Übergang zur Radhausausschnittkante um 5 mm zu kürzen oder um das gleiche Maß nach hinten/oben zu biegen.

K6h An Achse 2 ist die Befestigungslasche der Heckschürze am Übergang zur Radhausausschnittkante um 10 mm zu kürzen oder um das gleiche Maß nach hinten/oben zu biegen. Die Befestigungsschraube ist soweit wie möglich nach hinten zu versetzen.

K6i An Achse 2 sind die in das Radhaus ragenden Kanten der Heckschürze auf einer Länge von 100 mm bis auf die Innenkontur des umgelegten Radlaufes folgend zu kürzen.

K6w An Achse 2 sind die Kunststoff-Radhausausschnittkanten im Bereich 200 mm vor bis 200 mm hinter Radmitte um 5 mm auszuschneiden bzw. zu kürzen.

K6x An Achse 2 sind die Kunststoff-Radhausausschnittkanten im Bereich 200 mm vor bis 200 mm hinter Radmitte um 10 mm auszuschneiden bzw. zu kürzen.

K6y An Achse 2 sind die Kunststoff-Radhausausschnittkanten im Bereich 300 mm vor bis 200 mm hinter Radmitte vollständig auszuschneiden bzw. zu kürzen.

K8d An Achse 2 sind die Radhausausschnittkanten im Bereich 100 mm vor bis 200 mm hinter Radmitte um 5 mm aufzuweiten.

K8e An Achse 2 sind die Radhausausschnittkanten im Bereich 200 mm vor bis 200 mm hinter Radmitte um 5 mm aufzuweiten.

K8h An Achse 2 sind die Radhausausschnittkanten im Bereich 300 mm vor bis 200 mm hinter Radmitte um 5 mm aufzuweiten.

K8m An Achse 2 sind die Radhausausschnittkanten im Bereich 300 mm vor bis 200 mm hinter Radmitte um 10 mm aufzuweiten.

K8s An Achse 2 sind die Radhausausschnittkanten im Bereich 300 mm vor bis 200 mm hinter Radmitte um 15 mm aufzuweiten.

KMV Betrifft nur Fahrzeugvarianten mit serienmäßigen Kunststoffverbreiterungen bzw. mit zusätzlichen Kotflügelverbreiterungen (Radlaufleisten).

§22 51059*06

Lim Die Rad-/Reifen-Kombination ist zulässig für Fahrzeugausführungen der Karosserieform Limousine.

M+S Diese Reifengröße ist nur zulässig als M+S-Bereifung.

MpH Auch zulässig für Fahrzeugausführungen mit Hybridantrieb (Hybridelektrofahrzeug; HEV), incl. Plug-in-Hybrid Fahrzeuge bzw. extern aufladbare Hybrid-Elektro-Fahrzeuge (PHEV bzw. OVC-HEV).

NoP Nicht für Plug-in Hybrid-Fahrzeuge bzw. extern aufladbare Hybrid-Elektro-Fahrzeuge (PHEV bzw. OVC-HEV).

R37 Diese Reifengröße ist nicht geprüft für Fahrzeuge, die serienmäßig ausschließlich mit größeren und/oder breiteren Reifengrößen (u. a. Fahrzeugschein, Zulassungsbescheinigung I, COC-Papier oder Bedienungsanleitung) ausgerüstet sind.

RQ3 Diese Rad-Reifen-Kombinationen sind zulässig bei Fahrzeugen mit Radhausverbreiterungen (Kotflügelverbreiterungen, Radlaufleisten) in Verbindung mit wahlweisen Serien-Rädern: 8,5x19, ET38 mit 255/45R19 bzw. 8,5x20, ET38 mit 255/40R20 (u.a. Fahrzeugschein, Zulassungsbescheinigung I, COC-Papier oder Bedienungsanleitung).

S01 Zur Befestigung der Räder dürfen nur die serienmäßigen Befestigungsmittel Nr. S01 (siehe Seite 1) verwendet werden.

S02 Zur Befestigung der Räder dürfen nur die serienmäßigen Befestigungsmittel Nr. S02 (siehe Seite 1) verwendet werden.

T89 Reifen (LI 89) nur zulässig für Fahrzeuge mit zul. Achslasten bis 1160 kg (Fzg.-Schein, Ziff. 16 bzw. Zulassungsbescheinigung Feld 8). Abschläge der Tragfähigkeit aufgrund der Bauartbedingten Höchstgeschwindigkeit (Fzg.-Schein, Ziff. 6 bzw. Zulassungsbescheinigung Feld T) sind zu berücksichtigen.

T91 Reifen (LI 91) nur zulässig für Fahrzeuge mit zul. Achslasten bis 1230 kg (Fzg.-Schein, Ziff. 16 bzw. Zulassungsbescheinigung Feld 8). Abschläge der Tragfähigkeit aufgrund der Bauartbedingten Höchstgeschwindigkeit (Fzg.-Schein, Ziff. 6 bzw. Zulassungsbescheinigung Feld T) sind zu berücksichtigen.

T93 Reifen (LI 93) nur zulässig für Fahrzeuge mit zul. Achslasten bis 1300 kg (Fzg.-Schein, Ziff. 16 bzw. Zulassungsbescheinigung Feld 8). Abschläge der Tragfähigkeit aufgrund der Bauartbedingten Höchstgeschwindigkeit (Fzg.-Schein, Ziff. 6 bzw. Zulassungsbescheinigung Feld T) sind zu berücksichtigen.

T94 Reifen (LI 94) nur zulässig für Fahrzeuge mit zul. Achslasten bis 1340 kg (Fzg.-Schein, Ziff. 16 bzw. Zulassungsbescheinigung Feld 8). Abschläge der Tragfähigkeit aufgrund der Bauartbedingten Höchstgeschwindigkeit (Fzg.-Schein, Ziff. 6 bzw. Zulassungsbescheinigung Feld T) sind zu berücksichtigen.

T95 Reifen (LI 95) nur zulässig für Fahrzeuge mit zul. Achslasten bis 1380 kg (Fzg.-Schein, Ziff. 16 bzw. Zulassungsbescheinigung Feld 8). Abschläge der Tragfähigkeit aufgrund der Bauartbedingten Höchstgeschwindigkeit (Fzg.-Schein, Ziff. 6 bzw. Zulassungsbescheinigung Feld T) sind zu berücksichtigen.

T97 Reifen (LI 97) nur zulässig für Fahrzeuge mit zul. Achslasten bis 1460 kg (Fzg.-Schein, Ziff. 16 bzw. Zulassungsbescheinigung Feld 8). Abschläge der Tragfähigkeit aufgrund der Bauartbedingten Höchstgeschwindigkeit (Fzg.-Schein, Ziff. 6 bzw. Zulassungsbescheinigung Feld T) sind zu berücksichtigen.

§22 51059*06

T98 Reifen (LI 98) nur zulässig für Fahrzeuge mit zul. Achslasten bis 1500 kg (Fzg.-Schein, Ziff. 16 bzw. Zulassungsbescheinigung Feld 8). Abschläge der Tragfähigkeit aufgrund der Bauartbedingten Höchstgeschwindigkeit (Fzg.-Schein, Ziff. 6 bzw. Zulassungsbescheinigung Feld T) sind zu berücksichtigen.

T99 Reifen (LI 99) nur zulässig für Fahrzeuge mit zul. Achslasten bis 1550 kg (Fzg.-Schein, Ziff. 16 bzw. Zulassungsbescheinigung Feld 8). Abschläge der Tragfähigkeit aufgrund der Bauartbedingten Höchstgeschwindigkeit (Fzg.-Schein, Ziff. 6 bzw. Zulassungsbescheinigung Feld T) sind zu berücksichtigen.

V00 Unterschiedliche Reifengrößen auf Vorder- und Hinterachse sind nicht zulässig für Fahrzeugausführungen mit Allradantrieb (z.B. AWD, 4-Matic, Syncro, 4x4,...).

V17 Bei Verwendung verschiedener Reifengrößen an Vorder- und Hinterachse sind folgende Reifenkombinationen, sofern die Reifengrößen in der Spalte "Reifen" aufgeführt sind, möglich:

	Vorderachse	Hinterachse
Nr. 1	195/40R17	215/35R17
Nr. 2	195/45R17	215/40R17
Nr. 3	205/40R17	225/35R17
Nr. 4	205/45R17	235/40R17
Nr. 5	205/50R17	225/45R17, 235/45R17, 245/40R17, 255/40R17
Nr. 6	205/55R17	225/50R17
Nr. 7	215/40R17	245/35R17
Nr. 8	215/45R17	235/40R17, 245/40R17
Nr. 9	215/50R17	235/45R17, 245/45R17, 275/40R17
Nr. 10	215/55R17	235/50R17
Nr. 11	225/45R17	245/40R17, 255/40R17
Nr. 12	225/50R17	245/45R17, 255/45R17
Nr. 13	225/55R17	245/50R17, 255/50R17
Nr. 14	235/45R17	255/40R17, 265/40R17
Nr. 15	235/50R17	255/45R17
Nr. 16	235/55R17	255/50R17
Nr. 17	235/60R17	255/55R17
Nr. 18	245/45R17	265/40R17, 275/40R17
Nr. 19	255/45R17	285/40R17

Es sind nur Reifen eines Herstellers und achsweise eines Profiltyps zulässig, für die der Reifen- oder Fahrzeughersteller die Eignung für das jeweilige Fahrzeug bestätigt. Diese Bestätigung ist vom Führer des Fahrzeugs mitzuführen.

VoA Nicht für Fahrzeugausführung VW Passat Alltrack (Typ 3C, 3c).

X27 Nicht zulässig bei Fahrzeugen (Audi A6 allroad, Typ 4B, 4F, 4F1) mit serienmäßigen Reifengrößen 215/65R16, 215/55R17, 225/55R17 oder 245/45R18 (u. a. Fahrzeugschein, Zulassungsbescheinigung I, COC-Papier oder Bedienungsanleitung).

Z17 Diese Rad-Reifen-Kombinationen sind zulässig bei Fahrzeugen mit 17-Zoll-Serien-Reifengrößen (u.a. Fahrzeugschein, Zulassungsbescheinigung I, COC-Papier oder Bedienungsanleitung).

§22 51059*06

Prüfort und Prüfdatum

Die Verwendungsprüfung fand am 17. August 2021 in Lambsheim statt.

Prüfergebnis

Aufgrund der durchgeführten Prüfungen bestehen keine technischen Bedenken o.g. Sonderräder unter Beachtung der Auflagen und Hinweise zu verwenden.

Die in diesem Gutachten aufgeführten Fahrzeugtypen entsprechen auch nach der Umrüstung den heute gültigen Vorschriften der StVZO. Das Gutachten verliert seine Gültigkeit, wenn sich entsprechende Bauvorschriften der StVZO ändern oder an den Kraftfahrzeugen Änderungen eintreten, die die Begutachtungspunkte beeinflussen.

Das Gutachten umfasst Blatt 1 bis 11 und gilt für Sonderräder ab Herstellungsdatum Mai 2020.

Der Technische Dienst Typprüfstelle Fahrzeuge/Fahrzeugteile der TÜV Rheinland Kraftfahrt GmbH, Am Grauen Stein, 51105 Köln ist mit seinem Ingenieurzentrum Technologiezentrum Typprüfstelle, Lambsheim für die angewendeten Prüfverfahren vom Kraftfahrt-Bundesamt entsprechend EG-FGV für das Typgenehmigungsverfahren des KBA unter der Nummer KBA-P 00010-96 benannt.

Lambsheim, 17. August 2021

Technischer Dienst • TÜVRheinland • Typprüfstelle Fahrzeuge/Fahrzeugteile

Bohlander

00373384.DOC

§22 51059*06

Auftraggeber DIEWE GmbH
Industriestraße 21
86438 Kissing
QM-Nr. 49 02 0162004

Prüfgegenstand PKW-Sonderrad
Modell D1217
Typ D1217
Radgröße 7.5Jx17H2
Zentrierart Mittenzentrierung

Aus- führung	Kennzeichnung Rad/ Zentrierring	Lochzahl/ Lochkreis-ø (mm)/ Mittenloch-ø (mm)	Einpresstiefe (mm)	Radlast (kg)	Abrollumfang (mm)
5112B3766	D1217 LK 112A JF / Ø66.6xØ57.1 D1217 LK 112A VO / Ø66.6xØ57.1	5/112/57,1	37	720	2150

Kennzeichnungen
KBA-Nummer 51059
Herstellerzeichen DIEWE Wheels Germany
Radtyp und Ausführung D1217 (s.o.)
Radgröße 7.5Jx17H2
Einpresstiefe ET (s.o.)
Herstelldatum Monat und Jahr

Befestigungsmittel

Nr.	Art der Befestigungsmittel	Bund	Anzugsmoment (Nm)	Schaftlänge (mm)
S01	**Serien-Schraube M14x1,5**	Kugel D = 26 mm	120	27,5
S02	**Serien-Schraube M14x1,5**	Kugel D = 26 mm	140	27,5
S03	**Serien-Schraube M14x1,5**	Kugel D = 26 mm	120	31,5

Prüfungen

Entsprechend den Kriterien des VdTÜV Merkblattes 751 (in der jeweils gültigen Fassung) wurden an den im Verwendungsbereich aufgeführten Fahrzeugen Anbau-, Freigängigkeits- und Handlingsprüfungen durchgeführt.

Verwendungsbereich

Hersteller Aiways
Audi
Seat
Skoda
Volkswagen

Spurverbreiterung innerhalb 2%

§22 51059*06

Handelsbezeichnung Fahrzeug-Typ ABE/EWG-Nr.	kW-Bereich	Reifen	Reifenbezogene Auflagen und Hinweise	Auflagen und Hinweise
Aiways U5 MAS861, -/WVTA e13*2007/46*2315*..; e13*KS07/46*1629*..	55, 60	215/65R17	A91	A07 A14 A18 A58 S03
	55, 60	225/60R17	A91	
	55, 60	235/60R17	A12	
	55, 60	245/55R17	A01 A12 K1a K1b	
Audi A3 8V e1*2007/46*0607*.. - Limousine / Cabrio - incl. Facelift 2016	77-140	205/50R17		A07 A12 A14 A18 A57 Cbo F24 Lim S01
	77-140	215/45R17		
	77-140	225/45R17		
	77-140	235/45R17	A01 K1a K2b	
Audi A3 Cabriolet 8P e1*2001/116*0456*..	75-147	205/50R17	K1c K2b K46 K56 R37	A01 A07 A12 A14 A18 A58 Cbo V17 S01
	75-147	215/45R17	K1c K56 R37 T87 T88	
	75-147	225/45R17	K1c K2b K46 K56	
	75-147	235/45R17	K1c K2b K46 K56	
Audi A3 Sportback GY e1*2007/46*2060*..	110	205/50R17	A01 K2b	A07 A12 A14 A18 A57 F24 Flh NoE NoP V00 V17 S02
	110	215/45R17	T87 T91	
	110	215/50R17	A01 K1a K2b	
	110	225/45R17	A01 K2b	
	110	235/45R17	A01 K1a K2b	
	110,147	205/50R17	A01 K2b M+S	
	110,147	215/45R17	M+S T87 T91	
	110,147	215/50R17	A01 K1a K2b M+S	
	110,147	225/45R17	A01 K2b M+S	
	110,147	235/45R17	A01 K1a K2b M+S	
Audi A3 Sportback e-tron 8V e1*2007/46*0607*.. - incl. Facelift 2016	110	205/50R17	K1c K2b K3a K4i K5d K6g K8h	A01 A07 A12 A14 A18 A58 F24 Flh V00 V17 S01
	110	215/45R17	K1a K2b K3a K6g K8h	
	110	225/45R17	K1c K2b K3a K4i K5d K6g K8h	
Audi A3 Sportback TFSIe GY e1*2007/46*2060*.. - Plug-in Hybrid	110	205/50R17	A01 K2b	A07 A12 A14 A18 A58 F24 Flh V17 S02
	110	215/45R17		
	110	215/50R17	A01 K1a K2b	
	110	225/45R17	A01 K2b	
	110	235/45R17	A01 K1a K2b	
Audi A3, -/Sportback 8P, 8PA e1*2001/116*0217*.., e1*2001/116*0418*..	184-195	205/50R17	K1c K2b K46 K56 M+S	A01 A07 A12 A14 A18 B03 Flh S01
	184-195	215/45R17	K1c K56 M+S T88 T91	
	184-195	225/45R17	K1c K2b K46 K56	
	184-195	235/45R17	K1c K2b K46 K56	
Audi A3, -/Sportback 8P, 8PA, 8PB e1*2001/116*0217*..; e1*2001/116*0241*..; e1*2001/116*0418*..; e13*2007/46*1082*..	66-147	205/50R17	K1c K2b K46 K56 R37	A01 A07 A12 A14 A18 Flh V17 S01
	66-147	215/45R17	K1c K56 R37 T87 T88	
	66-147	225/45R17	K1c K2b K46 K56	
	66-147	235/45R17	K1c K2b K46 K56	
Audi A3, -/Sportback 8V e1*2007/46*0607*.. - incl. Facelift 2016	77-140	205/50R17	K1c K2b K3a K4i K5d K6g K8h	A01 A07 A12 A14 A18 A57 F24 Flh V00 V17 S01
	77-140	215/45R17	K1a K2b K3a K6g K8h	
	77-140	225/45R17	K1c K2b K3a K4i K5d K6g K8h	
	77-140	235/45R17	K1c K2b K3a K4i K5d K6g K8h	

§22 51059*06

Handelsbezeichnung Fahrzeug-Typ ABE/EWG-Nr.	kW-Bereich	Reifen	Reifenbezogene Auflagen und Hinweise	Auflagen und Hinweise
Audi A4 8E e1*98/14*0151*.., e1*2001/116*0151*..	74-140	205/50R17	R37 T89 T93	A07 A12 A14 A18 Car Lim V17 S01
	74-188	205/50R17	M+S T89 T93	
	74-188	215/45R17	R37 T87 T88 T91	
	74-188	225/45R17	T90 T91	
	74-188	235/45R17	A01 K1a K1b K2b	
Audi A4 QB6 e1*2001/116*0243*..	162	205/50R17	M+S T89 T93	A07 A12 A14 A18 Car Cbo Lim V17 S01
	162	215/45R17	R37 T88 T91	
	162	225/45R17	T90 T91	
	162	235/45R17	A01 K1a K1b K2b	
Audi A4 Cabriolet 8H e1*98/14*0177*.., e1*2001/116*0177*..	96-147	205/50R17	R37 T89 T93	A07 A12 A14 A18 Cbo V17 S01
	96-188	205/50R17	M+S T89 T93	
	96-188	215/45R17	R37 T88 T91	
	96-188	225/45R17	T90 T91 T93	
	96-188	235/45R17	A01 K1a K2b	
Audi A4 S4 8E,8H,QB6 e1*98/14,2001/116*0151,0177,0243*..	253	215/50R17	M+S R09 T93 T95	A07 A12 A14 A18 Car Cbo Lim S01
	253	225/45R17	M+S T91 T93	
Audi A6 4B e1*96/27, 98/14, 2001/116*0051*..	162-184	205/50R17	M+S T89 T93	A07 A12 A14 A18 Car Lim V17 X27 S01
	81-142	205/50R17	T89 T93	
	81-184	215/45R17	A01 K1a T87 T88 T91	
	81-184	225/45R17	A01 K1c K46 T90 T91 T93	
	81-184	235/40R17	A01 K1c K46 R70 T90 T94	
	81-184	235/45R17	A01 G40 K1c K46	
Audi A6 -/Avant 4F, 4F1 e1*2001/116*0254*.., e1*2001/116*0276*..; e13*2007/46*1080*..	89-257	225/50R17	T93	A07 A12 A14 A18 Car Lim NBF V17 X27 S01
	89-257	235/45R17	T93	
	89-257	245/45R17		
Audi A6 Allroad 4F, 4F1 e1*2001/116*0254*..; e13*2007/46*1080*..	120-257	215/55R17	A33 M+S T94	A07 A14 A18 X28 S01
	120-257	225/55R17	A12 M+S	
Audi A8 4E e1*2001/116*0198*.., e1*2001/116*0246*..	154-257	235/55R17	M+S 144	A07 A12 A14 A18 B03 B60 Lim NBF S01
	155-171	235/55R17	144	
	155-171	245/50R17	A01 K1a K2b 144	
	155-171	245/55R17	A01 G01 K1a K2b K41 144	
Audi Q2 GA e1*2007/46*1552*.. - Frontantrieb	85, 110	205/55R17	K1a K2b	A01 A07 A12 A14 A18 A58 V17 S02
	85, 110	205/60R17	K1a K2b	
	85, 110	215/55R17	K1c K2b	
	85, 110	225/50R17	K1c K2b	
	85, 110	225/55R17	K1c K2b	
	85, 110	235/50R17	K1c K2b K8f	
	85, 110	245/45R17	K1c K2b	
	85, 110	245/50R17	K2c K8f R03	

§22 51059*06

Handelsbezeichnung Fahrzeug-Typ ABE/EWG-Nr.	kW-Bereich	Reifen	Reifenbezogene Auflagen und Hinweise	Auflagen und Hinweise
Audi Q2 GA e1*2007/46*1552*.. - Frontantrieb - mit Zusatz-Verbreiterungen	85, 110	205/55R17		A07 A12 A14 A18 A58 KMV R92 V17 S02
	85, 110	205/60R17		
	85, 110	215/55R17		
	85, 110	225/50R17	A01 K1a K1b K2b	
	85, 110	225/55R17	A01 K1a K1b K2b	
	85, 110	235/50R17	A01 K1a K1b K2b K8f	
	85, 110	245/45R17	A01 K1a K1b K2b	
	85, 110	245/50R17	A01 K2c K8f R03	
Audi Q2 Quattro GA e1*2007/46*1552*01-..	110, 140	205/55R17	K1a	A01 A07 A12 A14 A18 A56 S02
	110, 140	205/60R17	K1a	
	110, 140	215/55R17	K1c K2b	
	110, 140	225/50R17	K1c K2b	
	110, 140	225/55R17	K1c K2b	
	110, 140	235/50R17	K1c K2b	
	110, 140	245/45R17	K1c K2b	
Audi Q2 Quattro GA e1*2007/46*1552*01-.. - mit Zusatz-Verbreiterungen	110, 140	205/55R17		A07 A12 A14 A18 A56 KMV R92 S02
	110, 140	205/60R17		
	110, 140	215/55R17		
	110, 140	225/50R17	A01 K1a K1b K2b	
	110, 140	225/55R17	A01 K1a K1b K2b	
	110, 140	235/50R17	A01 K1a K1b K2b	
	110, 140	245/45R17	A01 K1a K1b K2b	
Audi S3 8V e1*2007/46*0607*.. - Limousine / Cabrio - incl. Facelift 2016	206-228	205/50R17	M+S	A07 A12 A14 A18 A56 Cbo F24 Lim S01
	206-228	215/45R17	M+S	
	206-228	225/45R17	M+S	
	206-228	235/45R17	A01 K1a K2b M+S R70	
Audi S3 Sportback GY e1*2007/46*2060*..	228	205/50R17	A01 K2b M+S	A07 A12 A14 A18 A56 F24 Flh NoP S02
	228	215/45R17	M+S	
	228	215/50R17	A01 K1a K2b M+S	
	228	225/45R17	A01 K2b M+S	
	228	235/45R17	A01 K1a K2b M+S	
Audi S3, -/Sportback 8V e1*2007/46*0607*.. - incl. Facelift 2016	206-228	205/50R17	K1c K2b K3a K4i K5d K6g K8h M+S	A01 A07 A12 A14 A18 A56 F24 Flh S01
	206-228	215/45R17	K1a K2b K3a K6g K8h M+S	
	206-228	225/45R17	K1c K2b K3a K4i K5d K6g K8h M+S	
Audi SQ2 Quattro GA e1*2007/46* 1552*09-.. - mit Zusatz-Verbreiterungen	221	215/55R17	M+S	A07 A12 A14 A18 A56 KMV S02
	221	225/50R17	A01 K1a K1b K2b M+S	
	221	225/55R17	A01 K1a K1b K2b M+S	
	221	235/50R17	A01 K1a K1b K2b M+S	
	221	245/45R17	A01 K1a K1b K2b M+S	
Audi TT (II) 8J e1*2001/116* 0369*00-16; 0374*00-01; 0375*00	118-155	225/50R17	K1a K1b K46 K56	A01 A07 A12 A14 A18 A57 Cbo Cpe S01
	118-155	235/45R17	K46 K56	
	118-155	245/45R17	K1a K1b K2b K46 K56	
	118-200	225/50R17	K1a K1b K46 K56 M+S	
	118-200	235/45R17	K46 K56 M+S	
	118-200	245/45R17	K1a K1b K2b K46 K56 M+S	

§22 51059*06

Handelsbezeichnung Fahrzeug-Typ ABE/EWG-Nr.	kW-Bereich	Reifen	Reifenbezogene Auflagen und Hinweise	Auflagen und Hinweise
Audi TT (III) 8J e1*2001/116* 0369*17-.. ab MJ 2015 (8S) incl. Facelift 2018	132-169	225/50R17	A01 A12 K6g M+S	A07 A14 A18 A57 Cbo Cpe S01
	132-169	235/45R17	A90 M+S	
	132-169	245/45R17	A01 A12 K6g M+S	
Seat Alhambra 7N e1*2007/46*0402*..; e1*2007/46*0435*.. - incl. Facelift 2015	85-162	205/55R17	T95 144	A07 A12 A14 A18 A57 S02
	85-162	215/50R17	T95 144	
	85-162	215/55R17	T94 T98 144	
	85-162	225/50R17	T94 T98 144	
	85-162	235/45R17	T93 T94 T97 144	
	85-162	245/45R17	T95 T99 144	
Seat Altea / Toledo 5P, 5PN e9*2001/116*0050*..; e9*2007/46*0012*..	63-155	205/50R17	K1c K2b K46 K56 T89 T93	A01 A07 A12 A14 A18 A60 Flh KOV SeF Sth V17 S01
	63-155	215/45R17	K1c K2b K46 T87 T88 T91	
	63-155	225/45R17	K1c K2b K46 K56	
Seat Ateca 5FP e9*2007/46*6394*.. - incl. ab Modell 2021 - Frontantrieb - mit Radhaus-Verbreiterungen	85, 110	215/55R17	A13	A07 A14 A18 A58 F23 KMV NoP V17 S02
	85, 110	215/60R17	A01 A12 G01	
	85, 110	225/50R17	A13	
	85, 110	225/55R17	A12	
	85, 110	235/50R17	A01 A12 K1c K2b	
	85, 110	235/55R17	A01 A12 G01 K1c K2b	
	85, 110	245/45R17	A01 A12 K1a K1b K2b	
	85, 110	245/50R17	A01 A12 K1c K2b	
Seat Ateca 5FP e9*2007/46*6394*.. - incl. ab Modell 2021 - Frontantrieb - ohne Radhaus-Verbreiterungen	81-110	215/55R17	K1c	A01 A07 A12 A14 A18 A58 F23 KOV NoP S02
	81-110	215/60R17	G01 K1c	
	81-110	225/50R17	K1c K2b	
	81-110	225/55R17	K1c K2b	
	81-110	235/50R17	K1c K2b	
	81-110	235/55R17	G01 K1c K2b	
	81-110	245/45R17	K1c K2b	
	81-110	245/50R17	K1c K2b	
Seat Ateca 4drive 5FP e9*2007/46*6394*.. - incl. ab Modell 2021 - mit Radhaus-Verbreiterungen	110, 140	215/55R17	A13	A07 A14 A18 A56 F24 KMV NoP S02
	110, 140	215/60R17	A12	
	110, 140	225/50R17	A01 A12 K1a K1b K2b	
	110, 140	225/55R17	A01 A12 K1a K1b K2b	
	110, 140	235/50R17	A01 A12 K1c K2b	
	110, 140	235/55R17	A01 A12 K1c K2b	
	110, 140	245/50R17	A01 A12 K1c K2b	
Seat Cupra Formentor KM e9*2007/46*4008*..	110	215/55R17	A13 M+S	A07 A14 A18 A57 KMV NoP S02
	110	225/55R17	A91 M+S	
	110	235/50R17	A01 A12 K1a K1b M+S	
	110	245/50R17	A01 A12 K1c M+S	
Seat Cupra Formentor e-Hybrid KM e9*2007/46*4008*.. - Plug-in Hybrid	110	215/55R17	A13 M+S	A07 A14 A18 A58 KMV Z17 S02
	110	225/55R17	A91 M+S	
	110	235/50R17	A01 A12 K1a K1b M+S	
	110	245/50R17	A01 A12 K1c M+S	

§22 51059*06

Handelsbezeichnung Fahrzeug-Typ ABE/EWG-Nr.	kW-Bereich	Reifen	Reifenbezogene Auflagen und Hinweise	Auflagen und Hinweise
Seat Exeo / Exeo ST 3R, 3RN e9*2001/116*0072*.., e9*2007/46*0011*..	75-155	205/50R17	R37	A07 A12 A14 A18 A58 Car Lim V17 S01
	75-155	215/45R17	R37 T87 T91	
	75-155	225/45R17		
	75-155	235/45R17		
Seat Leon 1P, 1PN e9*2001/116*0052*..; e9*2007/46*0013*..	63-155	205/50R17	K1a K1b K27 K2b R37	A01 A07 A12 A14 A18 A58 Flh V17 S01
	63-155	215/45R17	K1a K1b K27 K2b R37	
	63-195	225/45R17	K1a K1b K27 K2b K46	
Seat Leon 5F e9*2007/46*0094*..	63 - 110	205/50R17	K1a K1b K2b K3c K6j K8g	A01 A07 A12 A14 A18 A58 Car F23 Flh KOV V17 S01
	63 - 110	215/45R17	K1a K2b	
	63 - 110	225/45R17	K1a K1b K2b K3c K6j K8g	
	63 - 110	235/45R17	K1a K1b K2b K3c K6j K8g	
Seat Leon 5F e9*2007/46*0094*..	81-140	205/50R17	K1a K1b K2b K3c K6g K6i K6j K8g	A01 A07 A12 A14 A18 Car F24 Flh KOV V00 V17 S01
	81-140	215/45R17	K1a K2b K6j	
	81-140	225/45R17	K1a K1b K2b K3c K6g K6i K6j K8g	
	81-140	235/45R17	K1a K1b K2b K3c K6g K6i K6j K8g	
Seat Leon KL e9*2007/46*3167*.. - incl. Sportstourer	66-110	205/50R17	K1a K2b K3a K5d K8h	A01 A07 A12 A14 A18 A58 Car F23 Flh KOV NoE NoP V17 S02
	66-110	215/45R17	K2b K3a K5d	
	66-110	225/45R17	K1a K2b K3a K5d K8h	
	66-110	235/45R17	K1a K1b K2b K3a K5d K8h	
Seat Leon KL e9*2007/46*3167*..	110	205/50R17	K1a K3a K5d	A01 A07 A12 A14 A18 A57 Car F24 Flh KOV NoE NoP V00 V17 S02
	110	215/45R17	K3a K5d T87 T91	
	110, 140	205/50R17	K1a K3a K5d M+S	
	110, 140	215/45R17	K3a K5d M+S T87 T91	
	110, 140	225/45R17	K1a K3a K5d	
	110, 140	235/45R17	K1a K1b K2b K3a K5d	
Seat Leon Cupra 5F e9*2007/46*0094*..	195,206	205/50R17	K1a K1b K2b K3c K6g K6i K6j K8g	A01 A07 A12 A14 A18 A57 BW7 Car F24 Flh V17 S01
	195,206	215/45R17	K1a K2b K6j	
	195,206	215/45R17	K1v K2h K6j	
	195-221	225/45R17	K1a K1b K2b K3c K6g K6i K6j K8g	
	195-221	235/45R17	K1a K1b K2b K3c K6g K6i K6j K8g	
Seat Leon Plug-in Hybrid KL e9*2007/46*3167*.. - incl. Sportstourer	110	225/45R17	K1a K3a K5d	A01 A07 A12 A14 A18 A58 Car F24 Flh KOV S02
	110	235/45R17	K1a K1b K2b K3a K5d	
Seat Leon X-Perience 5F e9*2007/46*0094*..	81-135	205/50R17	K6g K6i K6j K6y K8h	A01 A07 A12 A14 A18 A56 Car F24 KMV S01
	81-135	205/55R17	K6g K6i K6j K6y K8h	
	81-135	215/50R17	K1a K3c K5b K6g K6i K6j K6y K8h	
	81-135	225/45R17	K6g K6i K6j K6y K8h	
	81-135	225/50R17	K1a K2b K3c K3f K5b K6h K6i K6j K6y K8m	
	81-135	235/45R17	K1a K3c K5b K6g K6i K6j K6y K8h	
	81-135	245/45R17	K1a K2b K3c K3f K5b K6h K6i K6j K6y K8m	

§22 51059*06

Handelsbezeichnung Fahrzeug-Typ ABE/EWG-Nr.	kW-Bereich	Reifen	Reifenbezogene Auflagen und Hinweise	Auflagen und Hinweise
Seat Leon X-Perience 5F e9*2007/46*0094*..	81-92	205/50R17	K6g K6i K6j K6y K8h	A01 A07 A12 A14 A18 A58 Car F23 KMV V17 S01
	81-92	205/55R17	K6g K6i K6j K6y K8h	
	81-92	215/50R17	K1a K3c K5b K6g K6i K6j K6y K8h	
	81-92	225/45R17	K6g K6i K6j K6y K8h	
	81-92	225/50R17	K1a K2b K3c K3f K5b K6h K6i K6j K6y K8m	
	81-92	235/45R17	K1a K3c K5b K6g K6i K6j K6y K8h	
	81-92	245/45R17	K1a K2b K3c K3f K5b K6h K6i K6j K6y K8m	
Seat Tarraco KN e9*2007/46*6666*.. - ohne FR-Line	110-180	215/65R17	A91	A07 A14 A18 A57 MpH S02
	110-180	225/60R17	A12	
	110-180	225/65R17	A12 141	
	110-180	235/60R17	A01 A12 K1a K1b 142	
	110-180	245/55R17	A01 A12 K1c	
Seat Tarraco FR KN e9*2007/46*6666*..	110-180	215/65R17	A91	A07 A14 A18 A57 MpH RQ3 S02
	110-180	225/60R17	A12	
	110-180	225/65R17	A12 141	
	110-180	235/60R17	A12 142	
	110-180	245/55R17	A12	
Skoda Karoq NU e8*2007/46*0272*.. - Frontantrieb - ohne Radhaus-Verbreiterungen	81-110	215/55R17	K1c	A01 A07 A12 A14 A18 A58 F23 KOV V17 S02
	81-110	215/60R17	G01 K1c	
	81-110	225/50R17	K1c K2b	
	81-110	225/55R17	K1c K2b	
	81-110	235/50R17	K1c K2b	
	81-110	235/55R17	G01 K1c K2b	
	81-110	245/45R17	K1c K2b	
	81-110	245/50R17	K1c K2b	
Skoda Karoq 4x4 NU e8*2007/46*0272*.. - ohne Radhaus-Verbreiterungen	110, 140	215/55R17	K1c K2b	A01 A07 A12 A14 A18 A56 F24 KOV S02
	110, 140	215/60R17	K1c K2b	
	110, 140	225/50R17	K1c K2b	
	110, 140	225/55R17	K1c K2b	
	110, 140	235/50R17	K1c K2b	
	110, 140	235/55R17	K1c K2b	
	110, 140	245/50R17	K1c K2b	
Skoda Karoq Scout NU e8*2007/46*0272*.. - Frontantrieb - mit Radhaus-Verbreiterungen	85, 110	215/55R17	A13	A07 A14 A18 A58 F23 KMV V17 S02
	85, 110	215/60R17	A01 A12 G01	
	85, 110	225/50R17	A01 A12 K1a K1b	
	85, 110	225/55R17	A01 A12 K1a K1b	
	85, 110	235/50R17	A01 A12 K1c K2b	
	85, 110	235/55R17	A01 A12 G01 K1c K2b	
	85, 110	245/45R17	A01 A12 K1a K1b	
	85, 110	245/50R17	A01 A12 K1c K2b	
Skoda Karoq Scout 4x4 NU e8*2007/46*0272*.. - mit Radhaus-Verbreiterungen	110, 140	215/55R17	A13	A07 A14 A18 A56 F24 KMV S02
	110, 140	215/60R17	A12	
	110, 140	225/50R17	A01 A12 K1a K1b K2b	
	110, 140	225/55R17	A01 A12 K1a K1b K2b	
	110, 140	235/50R17	A01 A12 K1c K2b	
	110, 140	235/55R17	A01 A12 K1c K2b	
	110, 140	245/50R17	A01 A12 K1c K2b	

§22 51059*06

Handelsbezeichnung Fahrzeug-Typ ABE/EWG-Nr.	kW-Bereich	Reifen	Reifenbezogene Auflagen und Hinweise	Auflagen und Hinweise
Skoda Kodiaq NS e8*2007/46*0249*.. - incl. Scout	85-140	215/65R17	A91 143	A07 A14 A18 A57 S02
	85-140	225/60R17	A12 144	
	85-140	225/65R17	A12 141	
	85-140	235/60R17	A12 142	
	85-140	245/55R17	A12 144	
	85-176	215/65R17	A91 M+S 143	
	85-176	225/60R17	A12 M+S 144	
	85-176	225/65R17	A12 M+S 141	
	85-176	235/60R17	A12 M+S 142	
	85-176	245/55R17	A12 M+S 144	
Skoda Octavia (II) 1Z e11*2001/116*0230*..; e11*2007/46*0012*..	55-118	205/50R17	K1c R37 T89 T93	A01 A07 A12 A14 A18 Car Lim Npf V00 V17 S01
	55-118	215/45R17	K1a R37 T88 T91	
	55-147	205/50R17	K1c M+S	
	55-147	215/45R17	K1a M+S T91	
	55-147	225/45R17	K1c	
Skoda Octavia (III) 5E e11*2007/46* 0243*00-19; e11*2007/46* 0244*00-13	63-110	205/50R17		A07 A12 A14 A18 A58 Car F23 Lim Npf S01
	63-110	215/45R17		
	63-110	225/45R17		
	63-110	235/45R17	A01 K1a K1b K2b K8g	
Skoda Octavia (III) 5E e11*2007/46* 0243*00-19; e11*2007/46* 0244*00-13	77-169	205/50R17		A07 A12 A14 A18 A57 Car F24 Lim Npf S01
	77-169	215/45R17		
	77-169	225/45R17		
	77-169	235/45R17	A01 K1a K1b K2b	
Skoda Octavia (III) 5E e11*2007/46* 0243*20-26; e11*2007/46* 0244*14-..; e8*2007/46*0318*.. ab Facelift 2017	63-110	205/50R17	K2b K8g	A01 A07 A12 A14 A18 A58 Car F23 Lim Npf S01
	63-110	215/45R17	K2b	
	63-110	225/45R17	K2b K8g	
	63-110	235/45R17	K1a K1b K2a K2b K8k	
Skoda Octavia (III) 5E e11*2007/46* 0243*20-26; e11*2007/46* 0244*14-..; e8*2007/46*0318*.. ab Facelift 2017	81-140	205/50R17	K2a K2b K6h K6i K8m R37	A01 A07 A12 A14 A18 A57 Car F24 Lim Npf S01
	81-140	215/45R17	K2b K6g K8e R37 T87 T91	
	81-180	205/50R17	K2a K2b K6h K6i K8m M+S	
	81-180	215/45R17	K2b K6g K8e M+S T87 T91	
	81-180	225/45R17	K2a K2b K6h K6i K8m	
	81-180	235/45R17	K1a K1b K2c K6h K6i K8m	
Skoda Octavia (IV) NX e8*2007/46*0355*..	81-110	205/55R17		A07 A12 A14 A18 A58 Car F23 KOV Lim NoE NoP V17 S02
	81-110	215/50R17	A01 K1a K1b K2b K4i K6i K8h	
	81-110	225/50R17	A01 K1a K1b K2b K4i K6i K8h	
	81-110	235/45R17	A01 K1a K1b K2b K4i K6i K8h	
	81-110	245/45R17	A01 K1a K1b K2b K3i K4i K6i K8h	

§22 51059*06

Handelsbezeichnung Fahrzeug-Typ ABE/EWG-Nr.	kW-Bereich	Reifen	Reifenbezogene Auflagen und Hinweise	Auflagen und Hinweise
Skoda Octavia (IV) NX e8*2007/46*0355*..	110	205/55R17	Z16	A07 A12 A14 A18 A57 Car F24 KOV Lim MpH NoE V00 V17 S02
	110	215/50R17	A01 K1a K1b K2b K4i K6i K8h Z16	
	110	225/50R17	A01 K1a K1b K2b K4i K6i K8h Z16	
	110	235/45R17	A01 K1a K1b K2b K4i K6i K8h Z16	
	110	245/45R17	A01 K1a K1b K2b K3i K4i K6i K8h Z16	
	110-180	205/55R17	M+S	
	110-180	215/50R17	A01 K1a K1b K2b K4i K6i K8h M+S	
	110-180	225/50R17	A01 K1a K1b K2b K4i K6i K8h M+S	
	110-180	235/45R17	A01 K1a K1b K2b K4i K6i K8h M+S	
	110-180	245/45R17	A01 K1a K1b K2b K3i K4i K6i K8h M+S	
Skoda Octavia Scout (II) 1Z e11*2001/116* 0230*21-..; e11*2007/46*0012*..	103-118	205/50R17	K1c M+S T93	A01 A07 A12 A14 A18 A56 Car KMV S01
	103-118	225/45R17	K1c M+S T91	
	103-118	225/50R17	K1c K2b K44 K46 K56	
	103-118	235/45R17	K1c K2b K44 K46 K56	
Skoda Octavia Scout (III) 5E e11*2007/46* 0243*00-19	81-135	205/50R17	M+S	A07 A12 A14 A18 A56 Car F24 S01
	81-135	205/55R17	M+S	
	81-135	215/50R17	M+S	
	81-135	225/45R17	M+S	
	81-135	225/50R17		
	81-135	235/45R17		
	81-135	245/45R17		
Skoda Octavia Scout (III) 5E e11*2007/46* 0243*21-26; e8*2007/46*0318*.. ab Facelift 2017	110-140	205/50R17	K4i K6h K6x K8i K9v M+S	A01 A07 A12 A14 A18 A56 Car F24 S01
	110-140	205/55R17	K4i K6h K6x K8i K9v M+S	
	110-140	215/50R17	K4i K6h K6x K8i K9v M+S	
	110-140	225/45R17	K4i K6h K6x K8i K9v M+S	
	110-140	225/50R17	K4i K6h K6x K8i K9v	
	110-140	235/45R17	K4i K6h K6x K8i K9v	
	110-140	245/45R17	K4i K6h K6x K8i K9v	
Skoda Octavia Scout (IV) NX e8*2007/46*0355*..	85, 110	205/55R17		A07 A12 A14 A18 A58 Car F23 KMV NoE NoP V17 S02
	85, 110	215/50R17	A01 K4i K6i K6w K8h	
	85, 110	225/50R17	A01 K1a K2b K4i K6i K6w K8h	
	85, 110	235/45R17	A01 K4i K6i K6w K8h	
	85, 110	245/45R17	A01 K1a K2b K3a K3c K3i K4i K5b K5w K6i K6w K8h	
Skoda Octavia Scout 4x4 (IV) NX e8*2007/46*0355*..	110	205/55R17		A07 A12 A14 A18 A56 Car F24 KMV NoE NoP S02
	110	215/50R17	A01 K4i K6i K6w K8h	
	110	225/50R17	A01 K1a K2b K4i K6i K6w K8h	
	110	235/45R17	A01 K4i K6i K6w K8h	
	110	245/45R17	A01 K1a K2b K3a K3c K3i K4i K5b K5w K6i K6w K8h	
	110, 147	205/55R17	M+S	
	110, 147	215/50R17	A01 K4i K6i K6w K8h M+S	
	110, 147	225/50R17	A01 K1a K2b K4i K6i K6w K8h M+S	
	110, 147	235/45R17	A01 K4i K6i K6w K8h M+S	
	110, 147	245/45R17	A01 K1a K2b K3a K3c K3i K4i K5b K5w K6i K6w K8h M+S	

§22 51059*06

Handelsbezeichnung Fahrzeug-Typ ABE/EWG-Nr.	kW-Bereich	Reifen	Reifenbezogene Auflagen und Hinweise	Auflagen und Hinweise
Skoda Superb (I) 3U e11*98/14*0187*..	74-142	205/50R17	R37 T89 T93	A07 A12 A14 A18 A58 Lim V17 S01
	74-142	215/45R17	R37 T87 T88 T91	
	74-142	225/45R17	T90 T91	
	74-142	235/40R17	A01 K1a K1b K45 R70 T90 T94	
Skoda Superb (II) 3T e11*2001/116* 0326*00-31; e11*2007/46* 0014*00-21	77-147	205/50R17	K1a K2b K56 T93	A01 A07 A12 A14 A18 Car Lim V17 S01
	77-191	205/50R17	K1a K2b K56 M+S T93	
	77-191	225/45R17	K1a K2b K56 T94	
	77-191	235/45R17	K1a K1b K27 K2b K44 K46 K56	
Skoda Superb (III) 3T e11*2001/116* 0326*32-45; e11*2007/46* 0014*22-..; e8*2007/46*0317*.. - incl. Scout	88-206	215/50R17		A07 A12 A14 A18 A57 Car Lim NoP V00 V17 S02
	88-206	215/55R17		
	88-206	225/50R17		
	88-206	235/50R17	A01 K2b K4i K6g K6i K8e	
	88-206	245/45R17		
Skoda Superb iV (III) 3T e8*2007/46*0317*.. - Plug-in Hybrid	115	215/50R17		A07 A12 A14 A18 A58 Car Lim V17 S02
	115	215/55R17		
	115	225/50R17		
	115	235/50R17	A01 K2b K4i K6g K6i K8e	
	115	245/45R17		
Skoda Yeti 5L e11*2007/46*0010*.., e11*2007/46*0034*..	77-125	205/50R17	M+S T89 T93	A07 A12 A14 A18 A57 S01
	77-125	205/55R17	M+S T91 T95	
	77-125	215/50R17	A01 K1a K1b K2b T90 T91 T93	
	77-125	225/45R17	T90 T91 T93	
	77-125	225/50R17	A01 K1a K1b K2b	
	77-125	235/45R17	A01 K1a K1b K2b	
	77-125	245/45R17	A01 K1a K1b K2b	
	77-81	205/50R17	R37 T89 T93	
	77-81	205/55R17	R37 T91 T95	
VW Arteon -/ Shooting Brake 3H e1*2007/46*1725*..	110-206	215/55R17	A90 M+S	A07 A14 A18 A57 Car Lim MpH S02
	110-206	225/50R17	A12	
	110-206	225/55R17	A12	
	110-206	235/50R17	A12	
	110-206	245/50R17	A12	
VW Beetle, -/Cabrio (II) 16 e1*2007/46*0539*..	77-162	205/55R17	R37	A07 A12 A14 A18 A58 Cbo Flh V17 S01
	77-162	215/50R17	A01 K1a K1b	
	77-162	215/55R17	A01 K1a K1b	
	77-162	225/50R17	A01 K1c K2b K3a K3c	
	77-162	235/45R17	A01 K1a K1b	
	77-162	235/50R17	A01 K1c K2a K2b K3a K3c K5c	
	77-162	245/45R17	A01 K1c K2b K3a K3c	

§22 51059*06

Handelsbezeichnung Fahrzeug-Typ ABE/EWG-Nr.	kW-Bereich	Reifen	Reifenbezogene Auflagen und Hinweise	Auflagen und Hinweise
VW Caddy (III) 2K, 2KN e1*2001/116* 0252*00-41; e1*2007/46* 0217*00-19; L320 - incl. MJ 2011	51-125	205/50R17	K1c K2b T89 T93	A01 A07 A12 A14 A18 A57 A59 K34 V00 V17 S01
	51-125	215/45R17	K1c K2b T87 T91	
	51-125	225/45R17	K1c K2c T91 T94	
VW Caddy (III) Maxi 2K, 2KN e1*2001/116* 0252*00-41; e1*2007/46* 0217*00-19; L320 - incl. MJ 2011	62-125	205/50R17	K1c K2c T89 T93	A01 A07 A12 A14 A18 A57 A67 K34 V00 V17 S01
	62-125	215/45R17	K1c K2a K2b T87 T91	
	62-125	225/45R17	K1c K2c T91 T94	
VW Caddy (IV) Maxi 2K, 2KN e1*2001/116* 0252*42-..; e1*2007/46* 0217*20-.. ab MJ 2016	55-110	205/50R17	K1c K2a K2b T93	A01 A07 A12 A14 A18 A57 A67 V00 V17 S01
	55-110	215/45R17	K1c K2b T91	
	55-110	225/45R17	K1c K2a K2b T91 T94	
	55-110	235/45R17	K1c K2c	
VW Caddy (V) SK e13*2018/858* 00002*..	55-90	205/55R17	K1a K2b T91 T95 144	A01 A07 A12 A14 A18 A58 A60 Car V17 S02
	55-90	215/50R17	K1c K2b T91 T95 144	
	55-90	215/55R17	K1c K2b T94 T98 144	
	55-90	225/50R17	K1c K2b T94 T98 144	
	55-90	235/45R17	K1c K2b T94 T97 144	
	55-90	245/45R17	K1c K2b 144	
VW Caddy (V) SKN e13*2018/858* 00003*..	55-90	205/55R17	K1a K2b T91 T95	A01 A07 A12 A14 A18 A58 A60 Car V17 S02
	55-90	215/50R17	K1c K2b T91 T95	
	55-90	215/55R17	K1c K2b T94 T98	
	55-90	225/50R17	K1c K2b T94 T98	
	55-90	235/45R17	K1c K2b T94 T97	
	55-90	245/45R17	K1c K2b	
VW Cross Touran (I) 1T, 1t e1*2001/116* 0211*00-35; e1*2007/46* 0357*00-13; 0506*.. - incl. Facelift 2011	75-130	205/50R17	K1a M+S T89 T93	A01 A07 A12 A14 A18 KMV V17 S01
	75-130	215/50R17	K1a M+S	
	75-130	225/45R17	K1a M+S	
	75-130	235/45R17	K1a M+S	
VW E-Golf (VII) AU e1*2007/46*0623*10-.. - incl. Facelift 2017	85, 100	205/50R17	K1c K2b K3c K5a K6g	A01 A07 A12 A14 A18 A58 F24 V17 S01
	85, 100	215/45R17	K1a K2b K3c	
	85, 100	225/45R17	K1c K2b K3c K5a K6g	
VW E-Golf (VII) AU e1*2007/46*0623*10-.. - incl. Facelift 2017	85, 100	205/50R17	K1c K2b K3c K5a K8g	A01 A07 A12 A14 A18 A58 F23 V17 S01
	85, 100	215/45R17	K1a K2b K3c	
	85, 100	225/45R17	K1c K2b K3c K5a K8g	

§22 51059*06

Handelsbezeichnung Fahrzeug-Typ ABE/EWG-Nr.	kW-Bereich	Reifen	Reifenbezogene Auflagen und Hinweise	Auflagen und Hinweise
VW EOS 1F e1*2001/116*0349*.. - incl. Facelift 2011	85-184	205/50R17	A01 K2b K46 K56 R37	A07 A12 A14 A18 A58 Cbo V17 S01
	85-184	215/45R17	R37 T87 T88	
	85-184	215/50R17	A01 K1a K2b K46 K56	
	85-184	225/45R17	A01 K2b K46 K56	
	85-191	205/50R17	A01 K2b K46 K56 M+S	
	85-191	215/45R17	M+S T87 T88	
	85-191	215/50R17	A01 K1a K2b K46 K56 M+S	
	85-191	225/45R17	A01 K2b K46 K56 M+S	
	85-191	235/45R17	A01 K1a K2b K46 K56	
VW Golf (V) 1K e1*2001/116* 0242*00-24	55-169	205/50R17	K1c K2b K46 K56 R37	A01 A07 A12 A14 A18 V17 S01
	55-169	215/45R17	K1c R37 T87 T88	
	55-184	205/50R17	K1c K2b K46 K56 M+S	
	55-184	215/45R17	K1c M+S T87 T88	
	55-184	225/45R17	K1c K2b K46 K56	
VW Golf (V) Variant 1KM e1*2001/116* 0328*00-14	59-147	205/50R17	K1c K27 K2c K41 K44 K46 K56	A01 A07 A12 A14 A18 A58 Car S01
	59-147	215/45R17	K1c K27 K2b K44 K46 K56	
	59-147	225/45R17	K1c K27 K2c K41 K44 K46 K56	
VW Golf (VI) 1K e1*2001/116 *0242*25-..; e1*2007/46*0490*.. - Fließheck/Cabrio	59-173	205/50R17	K1c K2b K3a K6g K8d	A01 A07 A12 A14 A18 V17 S01
	59-173	215/45R17	K1c K2b K3a K6g K8d T87 T91	
	59-173	225/45R17	K1c K2b K3a K6g K8d	
	59-173	235/45R17	K1c K2c K3a K6h K8i	
VW Golf (VI) R 1K e1*2001/116 *0242*33-.. - Fließheck/Cabrio	188-199	205/50R17	K1c K2b K3a K6g K8d	A01 A07 A12 A14 A18 V17 S01
	188-199	215/45R17	K1c K2b K3a K6g K8d T87 T88	
	188-199	225/45R17	K1c K2b K3a K6g K8d	
	188-199	235/45R17	K1c K2c K3a K6h K8i	
VW Golf (VI) Variant 1KM e1*2001/116*0328*..; e1*2007/46* 0492*00-05	59-118	205/50R17	K2b K3a K6g K6h K8d	A01 A07 A12 A14 A18 Car K1c V17 S01
	59-118	215/45R17	K2b K3a K6g K6h K8d T87 T88	
	59-118	225/45R17	K2b K3a K6g K6h K8d	
	59-118	235/45R17	K2b K3a K6h K8i	
VW Golf (VII) /-Variant AU, AUV, 1K, 1KM e1*2007/46*0623*..; e1*2007/46*0627*..; e1*2007/46* 0490*05-..; e1*2007/46*0492*06-.. - incl. Facelift 2017	63-169	205/50R17	K1c K2b K3c K5a K6g	A01 A07 A12 A14 A18 A57 Car F24 Flh KOV NoE V00 V17 S01
	63-169	215/45R17	K1a K2b K3c	
	63-180	225/45R17	K1c K2b K3c K5a K6g	
	63-180	235/45R17	K1c K2b K3c K5a K6g	
	63-213	205/50R17	K1c K2b K3c K5a K6g M+S	
	63-213	215/45R17	K1a K2b K3c M+S	
	63-213	225/45R17	K1c K2b K3c K5a K6g M+S	
VW Golf (VII) /-Variant AU, AUV, 1K, 1KM e1*2007/46*0623*..; e1*2007/46*0627*..; e1*2007/46* 0490*05-..; e1*2007/46*0492*06-.. - incl. Facelift 2017	63-110	205/50R17	K1c K2b K3c K5a K8g	A01 A07 A12 A14 A18 A58 Car F23 Flh KOV NoE V17 S01
	63-110	215/45R17	K1a K2b K3c	
	63-110	225/45R17	K1c K2b K3c K5a K8g	
	63-110	235/45R17	K1c K2b K3c K5a K8g	

§22 51059*06

Handelsbezeichnung Fahrzeug-Typ ABE/EWG-Nr.	kW-Bereich	Reifen	Reifenbezogene Auflagen und Hinweise	Auflagen und Hinweise
VW Golf (VII) Alltrack AUV e1*2007/46*0627*.. - incl. Facelift 2017	81-135	205/50R17	K6g K6i K6w K8e	A01 A07 A12 A14 A18 A56 Car F24 KMV S01
	81-135	205/55R17	K6g K6i K6w K8e	
	81-135	215/50R17	K1a K3b K6g K6i K6w K8e	
	81-135	225/45R17	K6g K6i K6w K8e	
	81-135	225/50R17	K1c K3b K6h K6i K6x K8m	
	81-135	235/45R17	K1a K3b K6g K6i K6w K8e	
	81-135	245/45R17	K1c K3b K6h K6i K6x K8m	
VW Golf (VII) GTE Hybrid AU e1*2007/46*0623*11-.. - incl. Facelift 2017	110	205/50R17	K1c K2b K3c K5a K6g	A01 A07 A12 A14 A18 A58 F24 V17 S01
	110	215/45R17	K1a K2b K3c	
	110	225/45R17	K1c K2b K3c K5a K6g	
VW Golf (VII) R AU e1*2007/46*0623*.. - incl. Facelift 2017	206, 221	205/50R17	K1c K2b K3c K5a K6g	A01 A07 A12 A14 A18 A56 F24 S01
	206, 221	215/45R17	K1a K2b K3c	
	206, 221	225/45R17	K1c K2b K3c K5a K6g	
	206, 221	235/45R17	K1c K2b K3c K5a K6g	
	206-228	205/50R17	K1c K2b K3c K5a K6g M+S	
	206-228	215/45R17	K1a K2b K3c M+S	
	206-228	225/45R17	K1c K2b K3c K5a K6g M+S	
	206-228	235/45R17	K1c K2b K3c K5a K6g M+S	
VW Golf (VII) R Variant AUV e1*2007/46*0627*.. - incl. Facelift 2017	213-228	205/50R17	K1c K2b K3c K5a K6g M+S	A01 A07 A12 A14 A18 A56 Car F24 S01
	213-228	215/45R17	K1a K2b K3c M+S	
	213-228	225/45R17	K1c K2b K3c K5a K6g M+S	
	213-228	235/45R17	K1c K2b K3c K5a K6g M+S	
VW Golf (VIII) /-Variant CD, CDV e1*2007/46*2014*..; e1*2007/46*2180*..	110	205/50R17	K1a K2b	A01 A07 A12 A14 A18 A58 Car F24 Flh KOV NoE NoP V17 S02
	110	215/45R17	K1a K2b	
	110	225/45R17	K1a K2b	
	110	235/45R17	K1c K2b K4i K5c K6i K8h	
VW Golf (VIII) /-Variant CD, CDV e1*2007/46*2014*..; e1*2007/46*2180*..	66-96	205/50R17	K1a K2b K8h	A01 A07 A12 A14 A18 A58 Car F23 Flh KOV NoE NoP V17 S02
	66-96	215/45R17	K1a K2b	
	66-96	225/45R17	K1a K2b K8h	
	66-96	235/45R17	K1c K2b K4i K5c K8h	
VW Golf (VIII) GTD CD e1*2007/46*2014*..	147	205/50R17	A01 K1a K2b M+S	A07 A12 A14 A18 A58 F24 Flh NoE NoP S02
	147	205/50R17	K1v K2h M+S	
	147	215/45R17	A01 K1a K2b M+S	
	147	215/45R17	K1v K2h M+S	
	147	225/45R17	A01 K1a K2b	
	147	225/45R17	K1v K2h	
	147	235/45R17	A01 K1c K2b K4i K5c K6i K8h	
VW Golf (VIII) GTE CD e1*2007/46*2014*.. - Plug-in-Hybrid	110	205/50R17	K1a K2b M+S	A01 A07 A12 A14 A18 A58 F24 Flh KOV V17 S02
	110	215/45R17	K1a K2b M+S	
	110	225/45R17	K1a K2b	
	110	235/45R17	K1c K2b K4i K5c K6i K8h	

§22 51059*06

Handelsbezeichnung Fahrzeug-Typ ABE/EWG-Nr.	kW-Bereich	Reifen	Reifenbezogene Auflagen und Hinweise	Auflagen und Hinweise
VW Golf (VIII) GTI CD e1*2007/46*2014*..	180	205/50R17	A01 K1a K2b M+S	A07 A12 A14 A18 A58 F24 Flh NoE NoP S02
	180	205/50R17	K1v K2h M+S	
	180	215/45R17	A01 K1a K2b M+S	
	180	215/45R17	K1v K2h M+S	
	180	225/45R17	A01 K1a K2b	
	180	225/45R17	K1v K2h	
	180	235/45R17	A01 K1c K2b K4i K5c K6i K8h	
VW Golf (VIII) Plug-in-Hybrid CD e1*2007/46*2014*..	110	205/50R17	K1a K2b	A01 A07 A12 A14 A18 A58 F24 Flh KOV V17 S02
	110	215/45R17	K1a K2b	
	110	225/45R17	K1a K2b	
	110	235/45R17	K1c K2b K4i K5c K6i K8h	
VW Golf Plus 1KP e1*2001/116*0304*..; e1*2007/46*0491*..	55-125	205/50R17	K1c K27 K2b K44	A01 A07 A12 A14 A18 A58 K56 V17 S01
	55-125	215/45R17	K1a K1b K27 K2b K44 T87 T88	
	55-125	225/45R17	K1c K27 K2b K44	
VW Golf Sportsvan AUV, 1KM e1*2007/46*0627*..; e1*2007/46*0492*08-.. - incl. Facelift 2017	63-85	205/50R17	K1c K2b K3c K5a K8k	A01 A07 A12 A14 A18 A58 F23 V17 S01
	63-85	215/45R17	K1a K2b K3c K8g	
	63-85	225/45R17	K1c K2b K3c K5a K8k	
	63-85	235/45R17	K1c K2b K3c K5a K8k	
VW Golf Sportsvan AUV, 1KM e1*2007/46*0627*..; e1*2007/46*0492*08-.. - incl. Facelift 2017	63-110	205/50R17	K1c K2b K3c K5a K6g K8a	A01 A07 A12 A14 A18 A58 F24 V17 S01
	63-110	215/45R17	K1a K2b K3c	
	63-110	225/45R17	K1c K2b K3c K5a K6g K8a	
	63-110	235/45R17	K1c K2b K3c K5a K6g K8a	
VW Jetta 1KM e1*2001/116*0328*..	66-147	205/50R17	K1c K27 K2c K41 K44 K46 K56	A01 A07 A12 A14 A18 A58 Sth S01
	66-147	215/45R17	K1c K27 K2b K44 K46 K56	
	66-147	225/45R17	K1c K27 K2c K41 K44 K46 K56	
VW Jetta (VI) 16, 16H e1*2007/46*0539*..; e1*2007/46*0584*..	77 - 155	205/50R17	K1c K2b K3a K6h K6i K8m	A01 A07 A12 A14 A18 A58 Sth S01
	77 - 155	215/45R17	K1c K2b K3a K6g K8e	
	77 - 155	225/45R17	K1c K2b K3a K6h K6i K8m	
	77 - 155	235/45R17	K1c K2c K3a K5c K6h K6i K8s	
VW Passat (V) 3BG e1*98/14*0157*.., e1*2001/116*0157*..	74-142	205/50R17	R37 T89 T93	A07 A12 A14 A18 Car Lim V17 S01
	74-142	215/45R17	R37 T87 T88 T91	
	74-142	225/45R17	T90	
	74-142	235/40R17	A01 K1c K45 K46 R70 T90	
VW Passat (V) W8 3BS e1*98/14*0173*.., e1*2001/116*0173*..	202	205/50R17	M+S T93	A07 A12 A14 A18 B11 Car Lim S01
	202	215/45R17	M+S T91	
	202	225/45R17	T90 T91 T93	
	202	235/45R17	A01 K1c K46	
VW Passat (VI) 3C e1*2001/116* 0307*00-23	75-147	205/50R17	K1a K46 K56 R37	A01 A07 A12 A14 A18 Lim V17 S01
	75-147	215/45R17	K46 K56 R37 T87 T88 T91	
	75-147	215/50R17	K1c K2b K46 K56	
	75-147	225/45R17	K1a K46 K56	
	75-147	235/45R17	K1c K2b K46 K56	
VW Passat (VI) 3C e1*2001/116* 0307*00-23	184	205/50R17	K1a K46 K56 M+S	A01 A07 A12 A14 A18 Lim V17 S01
	184	215/45R17	K46 K56 M+S T87 T88 T91	
	184	215/50R17	K1c K2b K46 K56 M+S	
	184	225/45R17	K1a K46 K56 M+S	
	184	235/45R17	K1c K2b K46 K56	

§22 51059*06

Handelsbezeichnung Fahrzeug-Typ ABE/EWG-Nr.	kW-Bereich	Reifen	Reifenbezogene Auflagen und Hinweise	Auflagen und Hinweise
VW Passat (VI) Variant 3C e1*2001/116* 0307*00-23	75-147	205/50R17	A01 K1a K46 K56 R37 T89 T93	A07 A12 A14 A18 Car V17 S01
	75-147	215/45R17	R37 T87 T88 T91	
	75-147	215/50R17	A01 K1c K2b K46 K56 T90	
	75-147	225/45R17	A01 K1a K2b K46 K56 T90	
	75-147	235/45R17	A01 K1c K2b K46 K56	
VW Passat (VI) Variant 3C e1*2001/116* 0307*00-23	184	205/50R17	A01 K1a K46 K56 M+S T93	A07 A12 A14 A18 Car S01
	184	215/45R17	M+S T91	
	184	215/50R17	A01 K1c K2b K46 K56 M+S T91	
	184	225/45R17	A01 K1a K2b K46 K56 M+S T91	
	184	235/45R17	A01 K1c K2b K46 K56	
VW Passat (VII) 3C, 3c e1*2001/116* 0307*24-36; e1*2007/46* 0502*00-10, 0547*00-03 - ab Modell 2011	77-155	205/50R17	A01 A90 K1a K2b T89 T93	A07 A14 A18 Car Lim V17 VoA S01
	77-155	215/45R17	A33 T87 T91	
	77-155	215/50R17	A01 A12 K1a K2b K4i K6g T91 T95	
	77-155	225/45R17	A01 A12 K1a K2b T91 T94	
	77-155	235/45R17	A01 A12 K1a K2b K4i K6g	
VW Passat (VII) 3C, 3c e1*2001/116* 0307*24-36; e1*2007/46* 0502*00-10, 0547*00-03 - mit Radhaus-Verbreiterungen - ab Modell 2011	77-155	205/50R17	A90 T89 T93	A07 A14 A18 Car KMV Lim V17 VoA S01
	77-155	215/45R17	A33 T87 T91	
	77-155	215/50R17	A01 A12 K4i K6g T91 T95	
	77-155	225/45R17	A12 T91 T94	
	77-155	235/45R17	A01 A12 K4i K6g	
VW Passat (VII) Alltrack 3C, 3c e1*2001/116* 0307*24-36; e1*2007/46* 0502*00-10; 0547*00-03 - mit Radhaus-Verbreiterungen	103-155	205/50R17	A33 M+S T89 T93	A07 A14 A18 A56 Car KMV S01
	103-155	205/55R17	A12 M+S T91 T95	
	103-155	215/50R17	A01 A12 K6g M+S T91 T95	
	103-155	225/45R17	A33 M+S T91 T94	
	103-155	225/50R17	A01 A12 K6h K6w K8h	
	103-155	235/45R17	A01 A12 K6g	
	103-155	245/45R17	A01 A12 K6h K6w K8h	
VW Passat (VIII) 3C e1*2001/116* 0307*37-.. - Limousine / Variant ab MJ 2015 (B8/3G) - incl. Facelift 2019	88-206	215/50R17		A07 A12 A14 A18 A57 Car Lim NoP V00 V17 VoA S02
	88-206	215/55R17		
	88-206	225/50R17	A01 K8h	
	88-206	235/50R17	A01 K1c K2b K8h	
	88-206	245/45R17	A01 K8h	

§22 51059*06

Handelsbezeichnung Fahrzeug-Typ ABE/EWG-Nr.	kW-Bereich	Reifen	Reifenbezogene Auflagen und Hinweise	Auflagen und Hinweise
VW Passat (VIII) GTE 3C e1*2001/116* 0307*41-.. - Limousine / Variant ab MJ 2015 (B8/3G) - Plug-In Hybrid - incl. Facelift 2019	115	215/50R17		A07 A12 A14 A18 A58 Car Lim V17 VoA S02
	115	215/55R17		
	115	225/50R17	A01 K8h	
	115	235/50R17	A01 K1c K2b K8h	
	115	245/45R17	A01 K8h	
VW Passat CC / CC 3CC e1*2001/116*0468*.. - incl. ab Modell 2012	100-220	205/50R17	A12 T89 T93	A07 A14 A18 V17 S01
	100-220	215/45R17	A90 T87 T91	
	100-220	215/50R17	A12	
	100-220	225/45R17	A12	
	100-220	235/45R17	A12	
VW Phaeton 3D, 3d e1*98/14*0189*..; e1*2001/116*0189*..; DE*2007/46*0452*..; e1*2007/46*0452*..	165-246	235/55R17	A33 T99 144	A07 A14 A18 B03 B60 BnK Lim S01
	165-246	245/50R17	A01 A12 K1a 144	
VW Scirocco (III) 13 e1*2001/116*0471*.. - incl. Facelift 2015	90-155	205/50R17	A31	A07 A14 A18 A58 Cpe S01
	90-155	215/45R17	A11	
	90-155	215/50R17	A12	
	90-162	205/50R17	A31 M+S	
	90-162	215/45R17	A11 M+S	
	90-162	215/50R17	A12 M+S	
	90-162	225/45R17	A31	
	90-162	235/45R17	A12	
VW Scirocco (III) R 13 e1*2001/116*0471*.. - incl. Facelift 2015	188-206	205/50R17	A33 M+S	A07 A14 A18 A58 Cpe S01
	188-206	215/45R17	A13 M+S	
	188-206	215/50R17	A12 M+S	
	188-206	225/45R17	A33	
	188-206	235/45R17	A12	
VW Sharan (II) 7N e1*2007/46*0401*..; e1*2007/46*0434*.. - incl. Facelift 2015	85-162	205/55R17	T95 144	A07 A12 A14 A18 A57 S02
	85-162	215/50R17	T95 144	
	85-162	215/55R17	T94 T98 144	
	85-162	225/50R17	T94 T98 144	
	85-162	235/45R17	T93 T94 T97 144	
	85-162	245/45R17	T95 T99 144	
VW Tiguan (I) 5N e1*2001/116* 0450*00-10; e1*2007/46* 0487*00-01	81-155	215/60R17	A13	A07 A14 A18 A57 S02
	81-155	225/55R17	A01 A12 K2b	
	81-155	235/55R17	A01 A12 K1a K2b	
	81-155	245/50R17	A01 A12 K1c K2b	
	81-155	255/50R17	A01 A12 K1c K2b	

§22 51059*06

Handelsbezeichnung Fahrzeug-Typ ABE/EWG-Nr.	kW-Bereich	Reifen	Reifenbezogene Auflagen und Hinweise	Auflagen und Hinweise
VW Tiguan (I) 5N e1*2001/116* 0450*00-23; e1*2007/46* 0487*00-14 - incl. Facelift 2011 - mit Radhaus-Verbreiterungen	81-155	215/60R17	A13	A07 A14 A18 A57 KMV S02
	81-155	225/55R17	A12	
	81-155	235/55R17	A12	
	81-155	245/50R17	A12	
	81-155	255/50R17	A12	
VW Tiguan (I) 5N e1*2001/116* 0450*11-23; e1*2007/46* 0487*02-14 - ab Facelift 2011	81-155	215/60R17	A13	A07 A14 A18 A57 S02
	81-155	225/55R17	A12	
	81-155	235/55R17	A01 A12 K1a K2b	
	81-155	245/50R17	A01 A12 K1c K2b	
	81-155	255/50R17	A01 A12 K1c K2b	
VW Tiguan (II) 5N e1*2001/116* 0450*24-..; e1*2007/46* 0487*15-.. - ab Modell 2016 - incl. Facelift 2021	85-180	215/65R17	A33	A07 A14 A18 A57 MpH S02
	85-180	225/60R17	A91	
	85-180	225/65R17	A12	
	85-180	235/60R17	A92	
	85-180	245/55R17	A01 A12 K1a K1b K2b	
VW Tiguan (II) Allspace 5N e1*2001/116* 0450*31-..	110-180	215/65R17	A33 143	A07 A14 A18 A57 S02
	110-180	225/60R17	A91 144	
	110-180	225/65R17	A12 141	
	110-180	235/60R17	A92 142	
	110-180	245/55R17	A01 A12 K1a K1b K2b 144	
VW Tiguan (II) Allspace R-Line 5N e1*2001/116* 0450*31-..	110-180	215/65R17	A33 143	A07 A14 A18 A57 RQ3 S02
	110-180	225/60R17	A91 144	
	110-180	225/65R17	A12 141	
	110-180	235/60R17	A92 142	
	110-180	245/55R17	A12 144	
VW Tiguan (II) R-Line 5N e1*2001/116* 0450*24-..; e1*2007/46* 0487*15-.. - ab Modell 2016 - incl. Facelift 2021	85-180	215/65R17	A33	A07 A14 A18 A57 MpH RQ3 S02
	85-180	225/60R17	A91	
	85-180	225/65R17	A12	
	85-180	235/60R17	A92	
	85-180	245/55R17	A12	
VW Touran (I) 1T e1*2001/116* 0211*00-22; e1*2007/46* 0357*00-01	66-125	205/50R17	K1c K2b T89 T93	A01 A07 A12 A14 A18 A58 Npf V17 S01
	66-125	215/45R17	K1c K2b T87 T91	
	66-125	225/45R17	K1c K2b	

§22 51059*06

Handelsbezeichnung Fahrzeug-Typ ABE/EWG-Nr.	kW-Bereich	Reifen	Reifenbezogene Auflagen und Hinweise	Auflagen und Hinweise
VW Touran (I) 1T, 1t e1*2001/116* 0211*23-35; e1*2007/46* 0357*02-13, 0506*.. ab MJ 2011	66-130	205/50R17	K1c K2b T89 T93	A01 A07 A12 A14 A18 A58 Npf V17 S01
	66-130	215/45R17	K1a K2b T91	
	66-130	225/45R17	K1c K2b	
VW Touran (II) 1T e1*2001/116* 0211*36-..; e1*2007/46*0357*14-.. ab MJ 2016	81-140	205/55R17	K1c K2b K3c K6h	A01 A07 A12 A14 A18 A58 V17 S02
	81-140	215/50R17	K1c K2b K3c K6h	
	81-140	215/55R17	K1c K2b K3c K6h	
	81-140	225/50R17	K1c K2b K3c K5b K6h K6i K8d	
	81-140	235/50R17	K2b K6h K6i K8i R03	
	81-140	245/45R17	K1c K2b K3c K5b K6h K6i K8d	
VW T-ROC A1 e13*2007/46*1845*..	85-140	205/55R17	A91	A07 A14 A18 A57 Flh S02
	85-140	205/60R17	A12	
	85-140	215/50R17	A01 A12 K1a	
	85-140	215/55R17	A01 A12 K1a	
	85-140	225/50R17	A01 A12 K1c K2b	
	85-140	235/50R17	A01 A12 K1c K2b	
	85-140	245/45R17	A01 A12 K1c K2b	
VW T-ROC Cabriolet A1 e13*2007/46*1845*..	85-110	205/55R17	A91 M+S	A07 A14 A18 A58 Cbo S02
	85-110	205/60R17	A12 M+S	
	85-110	215/50R17	A01 A12 K1a	
	85-110	215/55R17	A01 A12 K1a	
	85-110	225/50R17	A01 A12 K1c K2b	
	85-110	235/50R17	A01 A12 K1c K2b	
	85-110	245/45R17	A01 A12 K1c K2b	

Allgemeine Hinweise

Im Fahrzeug vorgeschriebene Fahrzeugsysteme, z. B. Reifendruckkontrollsysteme, müssen nach Anbau der Räder funktionsfähig bleiben.

Wird eine in diesem Gutachten aufgeführte Reifengröße verwendet, die nicht bereits in den Fahrzeugpapieren (u. a. Fahrzeugschein, Zulassungsbescheinigung I oder COC-Papier) genannt ist, so sind die Angaben über die Reifengröße in den Fahrzeugpapieren (Fahrzeugschein bzw. -brief, Zulassungsbescheinigung I) durch die Zulassungsstelle berichtigen zu lassen. Diese Berichtigung ist dann nicht erforderlich, wenn die ABE des Sonderrades eine Freistellung von der Pflicht zur Berichtigung der Fahrzeugpapiere enthält.

Die mindestens erforderlichen Geschwindigkeitsbereiche (mit Ausnahme der M+S-Profile) und Tragfähigkeiten der zu verwendenden Reifen sind den Fahrzeugpapieren (Fahrzeugbrief und -schein, Zulassungsbescheinigung I) zu entnehmen. Abschläge der Tragfähigkeit aufgrund der Fahrzeughöchstgeschwindigkeit sind zu berücksichtigen.

§22 51059*06

Fahrzeughöchst-geschwindigkeit	Tragfähigkeit (%) Geschwindigkeitssymbol (GSY)		
	V	W	Y
210 km/h	100%	100%	100%
220 km/h	97%	100%	100%
230 km/h	94%	100%	100%
240 km/h	91%	100%	100%
250 km/h	-	95%	100%
260 km/h	-	90%	100%
270 km/h	-	85%	100%
280 km/h	-	-	95%
290 km/h	-	-	90%
300 km/h	-	-	85%

Ferner sind nur Reifen einer Bauart und achsweise eines Reifentyps zulässig. Bei Verwendung unterschiedlicher Reifentypen auf Vorder- und Hinterachse sind die Hinweise des Fahrzeug- und / oder Reifenherstellers zu beachten.

Das Fahrwerk und die Bremsaggregate müssen, mit Ausnahme der in der entsprechenden Auflage aufgeführten Umrüstmaßnahmen, dem Serienstand entsprechen. Die Zulässigkeit weiterer Veränderungen ist gesondert zu beurteilen.

Wird das serienmäßige Ersatzrad verwendet, soll mit mäßiger Geschwindigkeit und nicht länger als erforderlich gefahren werden. Es müssen die serienmäßigen Befestigungsteile verwendet werden. Bei Fahrzeugen mit Allradantrieb darf nur ein Ersatzrad mit gleicher Reifengröße bzw. gleichem Abrollumfang verwendet werden.

Die Bezieher der Räder sind darauf hinzuweisen, dass der vom Reifenhersteller vorgeschriebene Reifenfülldruck zu beachten ist.

§22 51059*06

Spezielle Auflagen und Hinweise

141 Das Sonderrad (gepr. Radlast) ist in Verbindung mit dieser Reifengröße nur zulässig bis zu einer zul. Achslast von 1410 kg. Eine erhöhte zulässige Achslast bei Anhängerbetrieb (siehe Ziff. 33 zu Ziff. 16 h bzw. Feld 22 zu Feld 7.1-8.3 in den Fahrzeugpapieren) ist zu beachten.

142 Das Sonderrad (gepr. Radlast) ist in Verbindung mit dieser Reifengröße nur zulässig bis zu einer zul. Achslast von 1420 kg. Eine erhöhte zulässige Achslast bei Anhängerbetrieb (siehe Ziff. 33 zu Ziff. 16 h bzw. Feld 22 zu Feld 7.1-8.3 in den Fahrzeugpapieren) ist zu beachten.

143 Das Sonderrad (gepr. Radlast) ist in Verbindung mit dieser Reifengröße nur zulässig bis zu einer zul. Achslast von 1430 kg. Eine erhöhte zulässige Achslast bei Anhängerbetrieb (siehe Ziff. 33 zu Ziff. 16 h bzw. Feld 22 zu Feld 7.1-8.3 in den Fahrzeugpapieren) ist zu beachten.

144 Das Sonderrad (gepr. Radlast) ist in Verbindung mit dieser Reifengröße nur zulässig bis zu einer zul. Achslast von 1440 kg. Eine erhöhte zulässige Achslast bei Anhängerbetrieb (siehe Ziff. 33 zu Ziff. 16 h bzw. Feld 22 zu Feld 7.1-8.3 in den Fahrzeugpapieren) ist zu beachten.

A01 Nach Durchführung der Technischen Änderung ist das Fahrzeug unter Vorlage der vorliegenden ABE unverzüglich einem amtlich anerkannten Sachverständigen oder Prüfer für den Kraftfahrzeugverkehr oder einem Prüfingenieur einer Überwachungsorganisation nach Nummer 4 der Anlage VIIIb zur StVZO zur Durchführung und Bestätigung der in der ABE vorgeschriebenen Änderungsabnahme vorzuführen.

A07 Zur Befestigung der Räder dürfen nur die in der Tabelle "Befestigungsmittel" (Seite 1) aufgeführten Serien-Radschrauben /-Radmuttern oder Zubehör-Schrauben/-Muttern, die den Serienbefestigungsmitteln im Aufbau entsprechen, verwendet werden.

A11 Es dürfen nur feingliedrige bzw. die lt. Betriebsanleitung/Handbuch vorgeschriebenen Schneeketten an den laut Betriebsanleitung/Handbuch dafür vorgesehenen Achsen verwendet werden.

A12 Die Verwendung von Schneeketten ist nicht zulässig.

A13 Es dürfen nur feingliedrige Schneeketten, die nicht mehr als 15 mm einschließlich Kettenschloss auftragen, an der Vorderachse verwendet werden.

A14 Zum Auswuchten der Räder dürfen an der Felgenaußenseite nur Klebegewichte unterhalb der Felgenschulter oder des Tiefbettes angebracht werden. Bei Anbringung der Klebegewichte im Felgenbett ist auf einen Mindestabstand von 2 mm zum Bremssattel zu achten.

A18 Es sind nur schlauchlose Reifen zulässig. Werden keine Ventile mit TPMS-Sensoren verwendet, sind ausschließlich Metallschraubventile mit Befestigung von außen, die den Normen DIN, E.T.R.T.O oder Tire and Rim entsprechen, zulässig. Werden Ventile mit TPMS-Sensoren verwendet, so sind die Hinweise und Vorgaben der Hersteller zu beachten. Die Ventile und Sensoren müssen für den vorgeschriebenen Luftdruck und die bauartbedingte Höchstgeschwindigkeit geeignet sein. Die Ventile dürfen nicht über den Felgenrand hinausragen.

A31 Es dürfen nur feingliedrige Schneeketten, die nicht mehr als 12 mm einschließlich Kettenschloss auftragen, an den laut Betriebsanleitung dafür vorgesehenen Achsen verwendet werden.

A33 Es dürfen nur feingliedrige Schneeketten, die nicht mehr als 12 mm einschließlich Kettenschloss auftragen, an der Vorderachse verwendet werden.

A56 Die Rad-/Reifen-Kombination ist nur zulässig an Fahrzeugausführungen mit Allradantrieb (z.B. 4WD, Quattro, Syncro, 4-Matic, 4x4 u. ä.)

A57 Diese Rad-/Reifen-Kombination(en) ist (sind) zulässig an Fahrzeugausführungen mit Front bzw. Heck-Antrieb und Allradantrieb (z.B. 2WD, 4WD, Quattro, Syncro, 4-Matic, 4x4, u. ä.)

A58 Rad-Reifen-Kombination(en) nicht zulässig an Fahrzeugen mit Allradantrieb.

A59 Nicht zulässig für Fahrzeugausführungen mit verlängerter Karosserie.

A60 Auch zulässig für Fahrzeugausführungen mit verlängerter Karosserie.

A67 Rad/Reifen Kombination für Fahrzeugausführungen mit langem Radstand (Caddy Maxi, 1. oder 20. Stelle des Versionenschlüssels, Feld D2, Zeile3 = L).

A90 Es dürfen nur feingliedrige Schneeketten, die nicht mehr als 9 mm einschließlich Kettenschloss auftragen, an den laut Betriebsanleitung dafür vorgesehenen Achsen verwendet werden.

A91 Es dürfen nur feingliedrige Schneeketten, die nicht mehr als 10 mm einschließlich Kettenschloss auftragen, an den laut Betriebsanleitung dafür vorgesehenen Achsen verwendet werden.

A92 Es sind nur spezielle feingliedrige Schneeketten ohne Kettenglieder auf der Reifeninnenseite mit umlaufendem Kettenband auf der Lauffläche, welches maximal 12mm aufträgt, an den laut Betriebsanleitung dafür vorgesehenen Achsen zulässig. Die Hinweise des Fahrzeug- und Kettenherstellers sind zu beachten.

§22 51059*06

B03 Die Zulässigkeit der Sonderräder ist nicht geprüft für Fahrzeuge, die serienmäßig ausschließlich mit größeren und/oder breiteren Serienrädern für Sommerbereifung (nicht M+S Reifen) ausgerüstet sind (u. a. Fahrzeugschein, Zulassungsbescheinigung I, COC-Papier oder Bedienungsanleitung).

B11 Nur zulässig an Fahrzeugen mit Bremsscheibe 333x32mm (Sattel 2FN 4223 Ate).

B60 Aufgrund fehlender Freigängigkeit zur Bremsanlage ist die Verwendung der Sonderräder nicht zulässig für Fahrzeugausführungen mit Bremsscheibendurchmesser 360 mm an Achse1.

BW7 Aufgrund fehlender Freigängigkeit zur Bremsanlage sind die Räder nicht zulässig an Fahrzeugen mit Bremsscheibendurchmesser 370 mm an Achse1.

BnK Die Räder sind nicht an Fahrzeugausführungen mit Keramik-Bremsen zulässig.

Car Die Rad/Reifen-Kombination ist zulässig für Fahrzeugausführungen der Karosserieform Kombilimousine (Avant, Break, Caravan, Grandtour, Kombi, Sportswagon, T-Modell, Touring, Tourer, Turnier, Variant, …).

Cbo Die Rad-/Reifen-Kombination ist zulässig für Fahrzeugausführungen der Karosserieform Cabrio-Limousine, Roadster.

Cpe Die Rad-/Reifen-Kombination ist zulässig für Fahrzeugausführungen der Karosserieform Coupé.

F23 Rad/Reifen-Kombination nur für Fahrzeugausführungen mit Verbundlenkerhinterachse.

F24 Rad/Reifen-Kombination nur für Fahrzeugausführungen mit Viel- bzw. Mehrlenkerhinterachse (Einzelradaufhängung).

Flh Die Rad-/Reifen-Kombination ist zulässig für Fahrzeugausführungen der Karosserieform Schrägheckklimousine (Fließheck, 3-türig und 5-türig).

G01 Es ist der Nachweis zu erbringen, dass die Anzeige des Geschwindigkeitsmessers und Wegstreckenzählers innerhalb der Toleranzen (75/443/EWG, ECE-R39, § 57 StVZO) liegt. Wird die Anzeige angeglichen, sind die in den Fahrzeugpapieren (u. a. Fahrzeugschein, Zulassungsbescheinigung I oder COC-Papier) eingetragenen Reifengrößen zu überprüfen.

G40 Ist die Reifengröße 215/55R16, 215/50R17, 235/45R17 oder 235/40R18 keine der serienmäßigen Reifengrößen (u. a. Fahrzeugschein, Zulassungsbescheinigung I, COC-Papier oder Bedienungsanleitung) , so ist der Nachweis zu erbringen, dass die Anzeige des Geschwindigkeitsmessers und Wegstreckenzählers innerhalb der Toleranzen (75/443/EWG, ECE-R39, § 57 StVZO) liegt. Wird die Anzeige angeglichen, sind die in den Fahrzeugpapieren (u. a. Fahrzeugschein, Zulassungsbescheinigung I oder COC-Papier) eingetragenen Reifengrößen zu überprüfen.

K1a Die Radabdeckung an Achse 1 ist durch Ausstellen der Frontschürze und des Kotflügels oder durch Anbau von dauerhaft befestigten Karosserieteilen im Bereich 0° bis 30° vor Radmitte herzustellen. Die gesamte Breite der Rad-/Reifenkombination muss, unter Beachtung des maximal möglichen Betriebsmaßes des Reifens (1,04-fache der Nennbreite des Reifens), in dem oben genannten Bereich abgedeckt sein.

K1b Die Radabdeckung an Achse 1 ist durch Ausstellen des Kotflügels oder durch Anbau von dauerhaft befestigten Karosserieteilen im Bereich 0° bis 50° hinter Radmitte herzustellen. Die gesamte Breite der Rad-/Reifenkombination muss, unter Beachtung des maximal möglichen Betriebsmaßes des Reifens (1,04-fache der Nennbreite des Reifens), in dem oben genannten Bereich abgedeckt sein.

§22 51059*06

K1c Die Radabdeckung an Achse 1 ist durch Ausstellen der Frontschürze und des Kotflügels oder durch Anbau von dauerhaft befestigten Karosserieteilen im Bereich 30° vor bis 50° hinter Radmitte herzustellen. Die gesamte Breite der Rad-/Reifenkombination muss, unter Beachtung des maximal möglichen Betriebsmaßes des Reifens (1,04-fache der Nennbreite des Reifens), in dem oben genannten Bereich abgedeckt sein.

K1v Die Rad-/Reifenkombination ist zulässig für Fahrzeugausführungen mit serienmäßigen Zusatzradabdeckungen an Achse 1 im Bereich 30° vor Radmitte (wheel cover, flaps,...).

K27 An Achse 1 ist durch Nacharbeit der Befestigung des Kunststoffinnenkotflügels an der Bördelkante eine ausreichende Freigängigkeit der Rad-/ Reifenkombination herzustellen.

K2a Die Radabdeckung an Achse 2 ist durch Ausstellen des Kotflügels oder durch Anbau von dauerhaft befestigten Karosserieteilen im Bereich 0° bis 30° vor Radmitte herzustellen. Die gesamte Breite der Rad-/Reifenkombination muss, unter Beachtung des maximal möglichen Betriebsmaßes des Reifens (1,04-fache der Nennbreite des Reifens), in dem oben genannten Bereich abgedeckt sein.

K2b Die Radabdeckung an Achse 2 ist durch Ausstellen der Heckschürze und des Kotflügels oder durch Anbau von dauerhaft befestigten Karosserieteilen im Bereich 0° bis 50° hinter Radmitte herzustellen. Die gesamte Breite der Rad-/Reifenkombination muss, unter Beachtung des maximal möglichen Betriebsmaßes des Reifens (1,04-fache der Nennbreite des Reifens), in dem oben genannten Bereich abgedeckt sein.

K2c Die Radabdeckung an Achse 2 ist durch Ausstellen der Heckschürze und des Kotflügels oder durch Anbau von dauerhaft befestigten Karosserieteilen im Bereich 30° vor bis 50° hinter Radmitte herzustellen. Die gesamte Breite der Rad-/Reifenkombination muss, unter Beachtung des maximal möglichen Betriebsmaßes des Reifens (1,04-fache der Nennbreite des Reifens), in dem oben genannten Bereich abgedeckt sein.

K2h Die Rad-/Reifenkombination ist zulässig für Fahrzeugausführungen mit serienmäßigen Zusatzradabdeckungen an Achse 2 im Bereich 50° hinter Radmitte (wheel cover, flaps,...).

K34 Die Funktion der Schiebetüren ist zu überprüfen.

K3a An Achse 1 sind die Schrauben zur Befestigung der Radhausinnenverkleidung an den Radhausausschnittkanten (100 mm hinter Radmitte) zu entfernen und die Befestigungslasche vollständig nach oben zu biegen. Die Radhausinnenverkleidungen sind anschließend dauerhaft neu zu befestigen.

K3b An Achse 1 sind die Schrauben zur Befestigung der Radhausinnenverkleidung an den Radhausausschnittkanten (über Radmitte) zu entfernen und die Befestigungslasche vollständig noch oben zu biegen. Die Radhausinnenverkleidungen sind anschließend dauerhaft neu zu befestigen.

K3c An Achse 1 sind die Schrauben zur Befestigung der Radhausinnenverkleidung an den Radhausausschnittkanten (100 mm vor Radmitte) zu entfernen und die Befestigungslasche vollständig nach oben zu biegen. Die Radhausinnenverkleidungen sind anschließend dauerhaft neu zu befestigen.

K3f An Achse 1 sind die Schrauben zur Befestigung der Radhausinnenverkleidung an den Radhausausschnittkanten (200-250mm hinter Radmitte) zu entfernen und die Befestigungslasche vollständig noch oben zu biegen. Die Radhausinnenverkleidungen sind nachzuarbeiten (z.B. Erwärmen oder Ausschneiden) und dauerhaft zu befestigen.

§22 51059*06

K3i An Achse 1 ist die Radhausinnenverkleidung an der Radhausausschnittkante auszuschneiden bzw. um 5 mm zu kürzen und anschließend dauerhaft neu zu befestigen.

K41 An Achse 1 ist durch Nacharbeiten der Radhausausschnittkanten eine ausreichende Freigängigkeit der Rad-Reifenkombination herzustellen.

K44 An Achse 2 ist durch Aufweiten der Kotflügel bzw. inneren Seitenteile eine ausreichende Freigängigkeit der Rad-Reifenkombination herzustellen.

K45 An Achse 1 ist durch Nacharbeiten der Radhausinnenkotflügel, Kunststoffeinsätze bzw. deren Befestigungsteile eine ausreichende Freigängigkeit der Rad-Reifenkombination herzustellen. Ein evtl. vorhandener Spritzschutz für den Ansaugweg des Luftfilters muss erhalten bleiben.

K46 An Achse 2 ist durch Nacharbeiten der Radhausinnenkotflügel, Kunststoffeinsätze bzw. deren Befestigungsteile eine ausreichende Freigängigkeit der Rad-Reifenkombination herzustellen.

K4i An Achse 2 ist die Radhausinnenverkleidung an der Radhausausschnittkante auszuschneiden bzw. um 5 mm zu kürzen und anschließend dauerhaft neu zu befestigen.

K56 Durch Nacharbeit der Heckschürze am Übergang zum Radhausausschnitt ist eine ausreichende Freigängigkeit der Rad-Reifenkombination herzustellen.

K5a An Achse 1 sind die Radhausausschnittkanten im Bereich 100 mm vor bis 100 mm hinter Radmitte vollständig umzulegen.

K5b An Achse 1 sind die Radhausausschnittkanten im Bereich 150 mm vor bis 150 mm hinter Radmitte vollständig umzulegen.

K5c An Achse 1 sind die Radhausausschnittkanten im Bereich 100 mm vor bis 200 mm hinter Radmitte vollständig umzulegen.

K5d An Achse 1 sind die Radhausausschnittkanten im Bereich 200 mm vor bis 200 mm hinter Radmitte vollständig umzulegen.

K5w An Achse 1 sind die Kunststoff-Radhausausschnittkanten im Bereich 200 mm vor bis 200 mm hinter Radmitte um 5 mm auszuschneiden bzw. zu kürzen.

K6g An Achse 2 ist die Befestigungslasche der Heckschürze am Übergang zur Radhausausschnittkante um 5 mm zu kürzen oder um das gleiche Maß nach hinten/oben zu biegen.

K6h An Achse 2 ist die Befestigungslasche der Heckschürze am Übergang zur Radhausausschnittkante um 10 mm zu kürzen oder um das gleiche Maß nach hinten/oben zu biegen. Die Befestigungsschraube ist soweit wie möglich nach hinten zu versetzen.

K6i An Achse 2 sind die in das Radhaus ragenden Kanten der Heckschürze auf einer Länge von 100 mm bis auf die Innenkontur des umgelegten Radlaufes folgend zu kürzen.

K6j An Achse 2 sind die Radhausausschnittkanten am Übergang zur Heckschürze vollständig umzulegen.

K6w An Achse 2 sind die Kunststoff-Radhausausschnittkanten im Bereich 200 mm vor bis 200 mm hinter Radmitte um 5 mm auszuschneiden bzw. zu kürzen.

K6x An Achse 2 sind die Kunststoff-Radhausausschnittkanten im Bereich 200 mm vor bis 200 mm hinter Radmitte um 10 mm auszuschneiden bzw. zu kürzen.

§22 51059*06

K6y An Achse 2 sind die Kunststoff-Radhausausschnittkanten im Bereich 300 mm vor bis 200 mm hinter Radmitte vollständig auszuschneiden bzw. zu kürzen.

K8a An Achse 2 sind die Radhausausschnittkanten im Bereich 100 mm vor bis 100 mm hinter Radmitte um 5 mm aufzuweiten.

K8d An Achse 2 sind die Radhausausschnittkanten im Bereich 100 mm vor bis 200 mm hinter Radmitte um 5 mm aufzuweiten.

K8e An Achse 2 sind die Radhausausschnittkanten im Bereich 200 mm vor bis 200 mm hinter Radmitte um 5 mm aufzuweiten.

K8f An Achse 2 sind die Radhausausschnittkanten im Bereich 400 mm bis 100 mm vor Radmitte um 5 mm aufzuweiten.

K8g An Achse 2 sind die Radhausausschnittkanten im Bereich 400 mm vor bis 200 mm hinter Radmitte um 5 mm aufzuweiten.

K8h An Achse 2 sind die Radhausausschnittkanten im Bereich 300 mm vor bis 200 mm hinter Radmitte um 5 mm aufzuweiten.

K8i An Achse 2 sind die Radhausausschnittkanten im Bereich 200 mm vor bis 200 mm hinter Radmitte um 10 mm aufzuweiten.

K8k An Achse 2 sind die Radhausausschnittkanten im Bereich 400 mm vor bis 200 mm hinter Radmitte um 10 mm aufzuweiten.

K8m An Achse 2 sind die Radhausausschnittkanten im Bereich 300 mm vor bis 200 mm hinter Radmitte um 10 mm aufzuweiten.

K8s An Achse 2 sind die Radhausausschnittkanten im Bereich 300 mm vor bis 200 mm hinter Radmitte um 15 mm aufzuweiten.

K9v An Achse 2 sind die in das Radhaus ragenden Kanten der Zusatzradabdeckungen auf einer Länge von 100 mm bis auf die Innenkontur des Radlaufes folgend zu kürzen.

KMV Betrifft nur Fahrzeugvarianten mit serienmäßigen Kunststoffverbreiterungen bzw. mit zusätzlichen Kotflügelverbreiterungen (Radlaufleisten).

KOV Betrifft nur Fahrzeugvarianten ohne serienmäßige Kunststoffverbreiterungen bzw. ohne zusätzliche Kotflügelverbreiterungen (Radlaufleisten).

Lim Die Rad-/Reifen-Kombination ist zulässig für Fahrzeugausführungen der Karosserieform Limousine.

M+S Diese Reifengröße ist nur zulässig als M+S-Bereifung.

MpH Auch zulässig für Fahrzeugausführungen mit Hybridantrieb (Hybridelektrofahrzeug; HEV), incl. Plug-in-Hybrid Fahrzeuge bzw. extern aufladbare Hybrid-Elektro-Fahrzeuge (PHEV bzw. OVC-HEV).

NBF Nicht für gepanzerte bzw. beschussgeschützte Fahrzeugausführungen.

NoE Nicht für "reines" Elektrofahrzeug (Battery Electric Vehicle "BEV").

§22 51059*06

NoP Nicht für Plug-in Hybrid-Fahrzeuge bzw. extern aufladbare Hybrid-Elektro-Fahrzeuge (PHEV bzw. OVC-HEV).

Npf Rad-Reifen-Kombination(en) nicht zulässig für Fahrzeugausführungen Fun, Cross, Scout, usw. (Fahrzeugvarianten mit Radlaufverbreiterungen).

R03 Diese Reifengröße ist nur an Achse 2 zulässig.

R09 Diese Reifengröße ist nur zulässig, wenn sie bereits als Serienbereifung freigegeben ist (Fahrzeugschein, Zulassungsbescheinigung I oder COC-Papier).

R37 Diese Reifengröße ist nicht geprüft für Fahrzeuge, die serienmäßig ausschließlich mit größeren und/oder breiteren Reifengrößen (u. a. Fahrzeugschein, Zulassungsbescheinigung I, COC-Papier oder Bedienungsanleitung) ausgerüstet sind.

R70 Für das Fahrzeug ist die Reifengröße auf der im Gutachten genannten Radgröße durch den Reifenhersteller zu bestätigen. Diese Bestätigung ist vom Führer des Fahrzeugs mitzuführen.

R92 Diese Rad-Reifen-Kombination(en) ist/sind nur zulässig bei Fahrzeugen mit serienmäßiger Reifengröße 235/45R18 oder 235/40R19 (u. a. Fahrzeugschein, Zulassungsbescheinigung I, COC-Papier oder Bedienungsanleitung).

RQ3 Diese Rad-Reifen-Kombinationen sind zulässig bei Fahrzeugen mit Radhausverbreiterungen (Kotflügelverbreiterungen, Radlaufleisten) in Verbindung mit wahlweisen Serien-Rädern: 8,5x19, ET38 mit 255/45R19 bzw. 8,5x20, ET38 mit 255/40R20 (u.a. Fahrzeugschein, Zulassungsbescheinigung I, COC-Papier oder Bedienungsanleitung).

S01 Zur Befestigung der Räder dürfen nur die serienmäßigen Befestigungsmittel Nr. S01 (siehe Seite 1) verwendet werden.

S02 Zur Befestigung der Räder dürfen nur die serienmäßigen Befestigungsmittel Nr. S02 (siehe Seite 1) verwendet werden.

S03 Zur Befestigung der Räder dürfen nur die serienmäßigen Befestigungsmittel Nr. S03 (siehe Seite 1) verwendet werden.

SeF Die Rad-/Reifenkombination ist nicht zulässig für Fahrzeugausführung Seat Altea Freetrack (Typ 5P, 5PN)

Sth Die Rad-/Reifen-Kombination ist zulässig für Fahrzeugausführungen der Karosserieform Stufenheck.

T87 Reifen (LI 87) nur zulässig für Fahrzeuge mit zul. Achslasten bis 1090 kg (Fzg.-Schein, Ziff. 16 bzw. Zulassungsbescheinigung Feld 8). Abschläge der Tragfähigkeit aufgrund der Bauartbedingten Höchstgeschwindigkeit (Fzg.-Schein, Ziff. 6 bzw. Zulassungsbescheinigung Feld T) sind zu berücksichtigen.

T88 Reifen (LI 88) nur zulässig für Fahrzeuge mit zul. Achslasten bis 1120 kg (Fzg.-Schein, Ziff. 16 bzw. Zulassungsbescheinigung Feld 8). Abschläge der Tragfähigkeit aufgrund der Bauartbedingten Höchstgeschwindigkeit (Fzg.-Schein, Ziff. 6 bzw. Zulassungsbescheinigung Feld T) sind zu berücksichtigen.

§22 51059*06

T89 Reifen (LI 89) nur zulässig für Fahrzeuge mit zul. Achslasten bis 1160 kg (Fzg.-Schein, Ziff. 16 bzw. Zulassungsbescheinigung Feld 8). Abschläge der Tragfähigkeit aufgrund der Bauartbedingten Höchstgeschwindigkeit (Fzg.-Schein, Ziff. 6 bzw. Zulassungsbescheinigung Feld T) sind zu berücksichtigen.

T90 Reifen (LI 90) nur zulässig für Fahrzeuge mit zul. Achslasten bis 1200 kg (Fzg.-Schein, Ziff. 16 bzw. Zulassungsbescheinigung Feld 8). Abschläge der Tragfähigkeit aufgrund der Bauartbedingten Höchstgeschwindigkeit (Fzg.-Schein, Ziff. 6 bzw. Zulassungsbescheinigung Feld T) sind zu berücksichtigen.

T91 Reifen (LI 91) nur zulässig für Fahrzeuge mit zul. Achslasten bis 1230 kg (Fzg.-Schein, Ziff. 16 bzw. Zulassungsbescheinigung Feld 8). Abschläge der Tragfähigkeit aufgrund der Bauartbedingten Höchstgeschwindigkeit (Fzg.-Schein, Ziff. 6 bzw. Zulassungsbescheinigung Feld T) sind zu berücksichtigen.

T93 Reifen (LI 93) nur zulässig für Fahrzeuge mit zul. Achslasten bis 1300 kg (Fzg.-Schein, Ziff. 16 bzw. Zulassungsbescheinigung Feld 8). Abschläge der Tragfähigkeit aufgrund der Bauartbedingten Höchstgeschwindigkeit (Fzg.-Schein, Ziff. 6 bzw. Zulassungsbescheinigung Feld T) sind zu berücksichtigen.

T94 Reifen (LI 94) nur zulässig für Fahrzeuge mit zul. Achslasten bis 1340 kg (Fzg.-Schein, Ziff. 16 bzw. Zulassungsbescheinigung Feld 8). Abschläge der Tragfähigkeit aufgrund der Bauartbedingten Höchstgeschwindigkeit (Fzg.-Schein, Ziff. 6 bzw. Zulassungsbescheinigung Feld T) sind zu berücksichtigen.

T95 Reifen (LI 95) nur zulässig für Fahrzeuge mit zul. Achslasten bis 1380 kg (Fzg.-Schein, Ziff. 16 bzw. Zulassungsbescheinigung Feld 8). Abschläge der Tragfähigkeit aufgrund der Bauartbedingten Höchstgeschwindigkeit (Fzg.-Schein, Ziff. 6 bzw. Zulassungsbescheinigung Feld T) sind zu berücksichtigen.

T97 Reifen (LI 97) nur zulässig für Fahrzeuge mit zul. Achslasten bis 1460 kg (Fzg.-Schein, Ziff. 16 bzw. Zulassungsbescheinigung Feld 8). Abschläge der Tragfähigkeit aufgrund der Bauartbedingten Höchstgeschwindigkeit (Fzg.-Schein, Ziff. 6 bzw. Zulassungsbescheinigung Feld T) sind zu berücksichtigen.

T98 Reifen (LI 98) nur zulässig für Fahrzeuge mit zul. Achslasten bis 1500 kg (Fzg.-Schein, Ziff. 16 bzw. Zulassungsbescheinigung Feld 8). Abschläge der Tragfähigkeit aufgrund der Bauartbedingten Höchstgeschwindigkeit (Fzg.-Schein, Ziff. 6 bzw. Zulassungsbescheinigung Feld T) sind zu berücksichtigen.

T99 Reifen (LI 99) nur zulässig für Fahrzeuge mit zul. Achslasten bis 1550 kg (Fzg.-Schein, Ziff. 16 bzw. Zulassungsbescheinigung Feld 8). Abschläge der Tragfähigkeit aufgrund der Bauartbedingten Höchstgeschwindigkeit (Fzg.-Schein, Ziff. 6 bzw. Zulassungsbescheinigung Feld T) sind zu berücksichtigen.

V00 Unterschiedliche Reifengrößen auf Vorder- und Hinterachse sind nicht zulässig für Fahrzeugausführungen mit Allradantrieb (z.B. AWD, 4-Matic, Syncro, 4x4,...).

§22 51059*06

V17 Bei Verwendung verschiedener Reifengrößen an Vorder- und Hinterachse sind folgende Reifenkombinationen, sofern die Reifengrößen in der Spalte "Reifen" aufgeführt sind, möglich:

	Vorderachse	Hinterachse
Nr. 1	195/40R17	215/35R17
Nr. 2	195/45R17	215/40R17
Nr. 3	205/40R17	225/35R17
Nr. 4	205/45R17	235/40R17
Nr. 5	205/50R17	225/45R17, 235/45R17, 245/40R17, 255/40R17
Nr. 6	205/55R17	225/50R17
Nr. 7	215/40R17	245/35R17
Nr. 8	215/45R17	235/40R17, 245/40R17
Nr. 9	215/50R17	235/45R17, 245/45R17, 275/40R17
Nr. 10	215/55R17	235/50R17
Nr. 11	225/45R17	245/40R17, 255/40R17
Nr. 12	225/50R17	245/45R17, 255/45R17
Nr. 13	225/55R17	245/50R17, 255/50R17
Nr. 14	235/45R17	255/40R17, 265/40R17
Nr. 15	235/50R17	255/45R17
Nr. 16	235/55R17	255/50R17
Nr. 17	235/60R17	255/55R17
Nr. 18	245/45R17	265/40R17, 275/40R17
Nr. 19	255/45R17	285/40R17

Es sind nur Reifen eines Herstellers und achsweise eines Profiltyps zulässig, für die der Reifen- oder Fahrzeughersteller die Eignung für das jeweilige Fahrzeug bestätigt. Diese Bestätigung ist vom Führer des Fahrzeugs mitzuführen.

VoA Nicht für Fahrzeugausführung VW Passat Alltrack (Typ 3C, 3c).

X27 Nicht zulässig bei Fahrzeugen (Audi A6 allroad, Typ 4B, 4F, 4F1) mit serienmäßigen Reifengrößen 215/65R16, 215/55R17, 225/55R17 oder 245/45R18 (u. a. Fahrzeugschein, Zulassungsbescheinigung I, COC-Papier oder Bedienungsanleitung).

X28 Nur zulässig bei Fahrzeugen (Audi A6 Allroad, Typ 4B, 4F) mit serienmäßigen Reifengrößen 215/65R16, 215/55R17, 225/55R17 oder 245/45R18 (u. a. Fahrzeugschein, Zulassungsbescheinigung I, COC-Papier oder Bedienungsanleitung).

Z16 Diese Rad-Reifen-Kombinationen sind zulässig bei Fahrzeugen mit 16-Zoll-Serien-Reifengrößen (u.a. Fahrzeugschein, Zulassungsbescheinigung I, COC-Papier oder Bedienungsanleitung).

Z17 Diese Rad-Reifen-Kombinationen sind zulässig bei Fahrzeugen mit 17-Zoll-Serien-Reifengrößen (u.a. Fahrzeugschein, Zulassungsbescheinigung I, COC-Papier oder Bedienungsanleitung).

Prüfort und Prüfdatum

Die Verwendungsprüfung fand am 17. August 2021 in Lambsheim statt.

§22 51059*06

Prüfergebnis

Aufgrund der durchgeführten Prüfungen bestehen keine technischen Bedenken o.g. Sonderräder unter Beachtung der Auflagen und Hinweise zu verwenden.

Die in diesem Gutachten aufgeführten Fahrzeugtypen entsprechen auch nach der Umrüstung den heute gültigen Vorschriften der StVZO. Das Gutachten verliert seine Gültigkeit, wenn sich entsprechende Bauvorschriften der StVZO ändern oder an den Kraftfahrzeugen Änderungen eintreten, die die Begutachtungspunkte beeinflussen.

Das Gutachten umfasst Blatt 1 bis 28 und gilt für Sonderräder ab Herstellungsdatum November 2018.

Der Technische Dienst Typprüfstelle Fahrzeuge/Fahrzeugteile der TÜV Rheinland Kraftfahrt GmbH, Am Grauen Stein, 51105 Köln ist mit seinem Ingenieurzentrum Technologiezentrum Typprüfstelle, Lambsheim für die angewendeten Prüfverfahren vom Kraftfahrt-Bundesamt entsprechend EG-FGV für das Typgenehmigungsverfahren des KBA unter der Nummer KBA-P 00010-96 benannt.

Lambsheim, 17. August 2021

Technischer Dienst • TÜVRheinland • Typprüfstelle Fahrzeuge/Fahrzeugteile

Bohlander

00373385.DOC

§22 51059*06

Auftraggeber DIEWE GmbH
Industriestraße 21
86438 Kissing
QM-Nr. 49 02 0162004

Prüfgegenstand PKW-Sonderrad
Modell D1217
Typ D1217
Radgröße 7.5Jx17H2
Zentrierart Mittenzentrierung

Aus-führung	Kennzeichnung Rad/ Zentrierring	Lochzahl/ Lochkreis-ø (mm)/ Mittenloch-ø (mm)	Einpress-tiefe (mm)	Rad-last (kg)	Abrollumfang (mm)
5112A3066	D1217 LK 112A JF / ohne Ring D1217 LK 112A VO / ohne Ring	5/112/66,6	30	750	2100

Kennzeichnungen
KBA-Nummer 51059
Herstellerzeichen DIEWE Wheels Germany
Radtyp und Ausführung D1217 (s.o.)
Radgröße 7.5Jx17H2
Einpresstiefe ET (s.o.)
Herstelldatum Monat und Jahr

Befestigungsmittel

Nr.	Art der Befestigungsmittel	Bund	Anzugsmoment (Nm)	Schaftlänge (mm)
S01	**Serien-Schraube M14x1,25**	Kegel 60°	140	27,5
S02	**Serien-Schraube M14x1,25**	Kegel 60°	140	27,5

Prüfungen

Entsprechend den Kriterien des VdTÜV Merkblattes 751 (in der jeweils gültigen Fassung) wurden an den im Verwendungsbereich aufgeführten Fahrzeugen Anbau-, Freigängigkeits- und Handlingsprüfungen durchgeführt.

Verwendungsbereich

Hersteller BMW
Mini/BMW

Spurverbreiterung innerhalb 2%

§22 51059*06

Handelsbezeichnung Fahrzeug-Typ ABE/EWG-Nr.	kW-Bereich	Reifen	Reifenbezogene Auflagen und Hinweise	Auflagen und Hinweise
BMW 3er-Reihe (VII) G3L e1*2007/46*1947*..	85-140	205/55R17	A32 R37	A07 A14 A18 A57 BW1 Lim NoP V17 Y90 Y96 S02
	85-140	215/50R17	A32 R37	
	85-210	225/50R17	A32	
	85-210	245/45R17	A12	
BMW 3er-Touring (VII) G3K e1*2007/46*2017*..	85-140	205/55R17	A32 M+S R37 T95	A07 A14 A18 A57 BW1 Car NoP V17 Y90 Y96 S02
	85-140	215/50R17	A32 M+S R37 T95	
	85-210	225/50R17	A32	
	85-210	245/45R17	A12	
BMW 4er-Cabrio G3C e1*2007/46*2126*	120-210	225/50R17	A32	A07 A14 A18 A58 BW1 Cbo NoP V17 Y96 S01
	120-210	245/45R17	A12	
BMW 4er-Coupé G3C e1*2007/46*2126*	120-210	225/50R17	A32	A07 A14 A18 A57 BW1 Cpe NoP V17 Y96 S01
	120-210	245/45R17	A12	
BMW M440 i/d Coupé G3C e1*2007/46*2126*	250, 275	225/50R17	A32 M+S	A07 A14 A18 A57 BW1 Cpe NoP V17 S01
	250, 275	245/45R17	A12 M+S	
BMW M440i xDrive Cabrio G3C e1*2007/46*2126*	275	225/50R17	A32 M+S	A07 A14 A18 A56 BW1 Cbo NoP V17 S01
	275	245/45R17	A12 M+S	
Mini Countryman FMX e1*2007/46*1682*..	75-110	205/60R17	K1a K1b K2b	A01 A07 A12 A14 A18 A57 KMV NoH S02
	75-110	215/55R17	K1a K1b K2b	
	75-110	215/60R17	K1a K1b K2b	
	75-155	205/60R17	K1a K1b K2b M+S	
	75-155	215/55R17	K1a K1b K2b M+S	
	75-155	215/60R17	K1a K1b K2b M+S	
	75-155	225/55R17	K1c K2b	
	75-155	235/50R17	K1c K2c K4i K6w K8e	
	75-155	235/55R17	K1c K2c K4i K6w K8e	
Mini Countryman JCW FMX e1*2007/46*1682*.. - John Cooper Works	170	205/60R17	K1a K1b K2b M+S	A01 A07 A12 A14 A18 A56 KMV S02
	170	215/55R17	K1a K1b K2b M+S	
	170	215/60R17	K1a K1b K2b M+S	
	170	225/55R17	K1c K2b M+S	
	170	235/50R17	K1c K2c K4i K6w K8e M+S	
	170	235/55R17	K1c K2c K4i K6w K8e M+S	
Mini Countryman SE FMX e1*2007/46*1682*.. - Hybrid	92,100	205/60R17	K1a K1b K2b M+S	A01 A07 A12 A14 A18 A56 KMV S02
	92,100	215/55R17	K1a K1b K2b M+S	
	92,100	215/60R17	K1a K1b K2b M+S	
	92,100	225/55R17	K1c K2b	

§22 51059*06

Allgemeine Hinweise

Im Fahrzeug vorgeschriebene Fahrzeugsysteme, z. B. Reifendruckkontrollsysteme, müssen nach Anbau der Räder funktionsfähig bleiben.

Wird eine in diesem Gutachten aufgeführte Reifengröße verwendet, die nicht bereits in den Fahrzeugpapieren (u. a. Fahrzeugschein, Zulassungsbescheinigung I oder COC-Papier) genannt ist, so sind die Angaben über die Reifengröße in den Fahrzeugpapieren (Fahrzeugschein bzw. -brief, Zulassungsbescheinigung I) durch die Zulassungsstelle berichtigen zu lassen. Diese Berichtigung ist dann nicht erforderlich, wenn die ABE des Sonderrades eine Freistellung von der Pflicht zur Berichtigung der Fahrzeugpapiere enthält.

Die mindestens erforderlichen Geschwindigkeitsbereiche (mit Ausnahme der M+S-Profile) und Tragfähigkeiten der zu verwendenden Reifen sind den Fahrzeugpapieren (Fahrzeugbrief und -schein, Zulassungsbescheinigung I) zu entnehmen. Abschläge der Tragfähigkeit aufgrund der Fahrzeughöchstgeschwindigkeit sind zu berücksichtigen.

Fahrzeughöchst-geschwindigkeit	Tragfähigkeit (%) Geschwindigkeitssymbol (GSY)		
	V	W	Y
210 km/h	100%	100%	100%
220 km/h	97%	100%	100%
230 km/h	94%	100%	100%
240 km/h	91%	100%	100%
250 km/h	-	95%	100%
260 km/h	-	90%	100%
270 km/h	-	85%	100%
280 km/h	-	-	95%
290 km/h	-	-	90%
300 km/h	-	-	85%

Ferner sind nur Reifen einer Bauart und achsweise eines Reifentyps zulässig. Bei Verwendung unterschiedlicher Reifentypen auf Vorder- und Hinterachse sind die Hinweise des Fahrzeug- und / oder Reifenherstellers zu beachten.

Das Fahrwerk und die Bremsaggregate müssen, mit Ausnahme der in der entsprechenden Auflage aufgeführten Umrüstmaßnahmen, dem Serienstand entsprechen. Die Zulässigkeit weiterer Veränderungen ist gesondert zu beurteilen.

Wird das serienmäßige Ersatzrad verwendet, soll mit mäßiger Geschwindigkeit und nicht länger als erforderlich gefahren werden. Es müssen die serienmäßigen Befestigungsteile verwendet werden. Bei Fahrzeugen mit Allradantrieb darf nur ein Ersatzrad mit gleicher Reifengröße bzw. gleichem Abrollumfang verwendet werden.

Die Bezieher der Räder sind darauf hinzuweisen, dass der vom Reifenhersteller vorgeschriebene Reifenfülldruck zu beachten ist.

Spezielle Auflagen und Hinweise

A01 Nach Durchführung der Technischen Änderung ist das Fahrzeug unter Vorlage der vorliegenden ABE unverzüglich einem amtlich anerkannten Sachverständigen oder Prüfer für den Kraftfahrzeugverkehr oder einem Prüfingenieur einer Überwachungsorganisation nach Nummer 4 der Anlage VIIIb zur StVZO zur Durchführung und Bestätigung der in der ABE vorgeschriebenen Änderungsabnahme vorzuführen.

§22 51059*06

A07 Zur Befestigung der Räder dürfen nur die in der Tabelle "Befestigungsmittel" (Seite 1) aufgeführten Serien-Radschrauben /-Radmuttern oder Zubehör-Schrauben/-Muttern, die den Serienbefestigungsmitteln im Aufbau entsprechen, verwendet werden.

A12 Die Verwendung von Schneeketten ist nicht zulässig.

A14 Zum Auswuchten der Räder dürfen an der Felgenaußenseite nur Klebegewichte unterhalb der Felgenschulter oder des Tiefbettes angebracht werden. Bei Anbringung der Klebegewichte im Felgenbett ist auf einen Mindestabstand von 2 mm zum Bremssattel zu achten.

A18 Es sind nur schlauchlose Reifen zulässig. Werden keine Ventile mit TPMS-Sensoren verwendet, sind ausschließlich Metallschraubventile mit Befestigung von außen, die den Normen DIN, E.T.R.T.O oder Tire and Rim entsprechen, zulässig. Werden Ventile mit TPMS-Sensoren verwendet, so sind die Hinweise und Vorgaben der Hersteller zu beachten. Die Ventile und Sensoren müssen für den vorgeschriebenen Luftdruck und die bauartbedingte Höchstgeschwindigkeit geeignet sein. Die Ventile dürfen nicht über den Felgenrand hinausragen.

A32 Es dürfen nur feingliedrige Schneeketten, die nicht mehr als 12 mm einschließlich Kettenschloss auftragen, an der Hinterachse verwendet werden.

A56 Die Rad-/Reifen-Kombination ist nur zulässig an Fahrzeugausführungen mit Allradantrieb (z.B. 4WD, Quattro, Syncro, 4-Matic, 4x4 u. ä.)

A57 Diese Rad-/Reifen-Kombination(en) ist (sind) zulässig an Fahrzeugausführungen mit Front bzw. Heck-Antrieb und Allradantrieb (z.B. 2WD, 4WD, Quattro, Syncro, 4-Matic, 4x4, u. ä.)

A58 Rad-Reifen-Kombination(en) nicht zulässig an Fahrzeugen mit Allradantrieb.

BW1 Aufgrund fehlender Freigängigkeit zur Bremsanlage sind die Räder nicht zulässig an Fahrzeugen mit Bremsscheibendurchmesser 374 mm an Achse1.

Car Die Rad/Reifen-Kombination ist zulässig für Fahrzeugausführungen der Karosserieform Kombilimousine (Avant, Break, Caravan, Grandtour, Kombi, Sportswagon, T-Modell, Touring, Tourer, Turnier, Variant, …).

Cbo Die Rad-/Reifen-Kombination ist zulässig für Fahrzeugausführungen der Karosserieform Cabrio-Limousine, Roadster.

Cpe Die Rad-/Reifen-Kombination ist zulässig für Fahrzeugausführungen der Karosserieform Coupé.

K1a Die Radabdeckung an Achse 1 ist durch Ausstellen der Frontschürze und des Kotflügels oder durch Anbau von dauerhaft befestigten Karosserieteilen im Bereich 0° bis 30° vor Radmitte herzustellen. Die gesamte Breite der Rad-/Reifenkombination muss, unter Beachtung des maximal möglichen Betriebsmaßes des Reifens (1,04-fache der Nennbreite des Reifens), in dem oben genannten Bereich abgedeckt sein.

K1b Die Radabdeckung an Achse 1 ist durch Ausstellen des Kotflügels oder durch Anbau von dauerhaft befestigten Karosserieteilen im Bereich 0° bis 50° hinter Radmitte herzustellen. Die gesamte Breite der Rad-/Reifenkombination muss, unter Beachtung des maximal möglichen Betriebsmaßes des Reifens (1,04-fache der Nennbreite des Reifens), in dem oben genannten Bereich abgedeckt sein.

§22 51059*06

K1c Die Radabdeckung an Achse 1 ist durch Ausstellen der Frontschürze und des Kotflügels oder durch Anbau von dauerhaft befestigten Karosserieteilen im Bereich 30° vor bis 50° hinter Radmitte herzustellen. Die gesamte Breite der Rad-/Reifenkombination muss, unter Beachtung des maximal möglichen Betriebsmaßes des Reifens (1,04-fache der Nennbreite des Reifens), in dem oben genannten Bereich abgedeckt sein.

K2b Die Radabdeckung an Achse 2 ist durch Ausstellen der Heckschürze und des Kotflügels oder durch Anbau von dauerhaft befestigten Karosserieteilen im Bereich 0° bis 50° hinter Radmitte herzustellen. Die gesamte Breite der Rad-/Reifenkombination muss, unter Beachtung des maximal möglichen Betriebsmaßes des Reifens (1,04-fache der Nennbreite des Reifens), in dem oben genannten Bereich abgedeckt sein.

K2c Die Radabdeckung an Achse 2 ist durch Ausstellen der Heckschürze und des Kotflügels oder durch Anbau von dauerhaft befestigten Karosserieteilen im Bereich 30° vor bis 50° hinter Radmitte herzustellen. Die gesamte Breite der Rad-/Reifenkombination muss, unter Beachtung des maximal möglichen Betriebsmaßes des Reifens (1,04-fache der Nennbreite des Reifens), in dem oben genannten Bereich abgedeckt sein.

K4i An Achse 2 ist die Radhausinnenverkleidung an der Radhausausschnittkante auszuschneiden bzw. um 5 mm zu kürzen und anschließend dauerhaft neu zu befestigen.

K6w An Achse 2 sind die Kunststoff-Radhausausschnittkanten im Bereich 200 mm vor bis 200 mm hinter Radmitte um 5 mm auszuschneiden bzw. zu kürzen.

K8e An Achse 2 sind die Radhausausschnittkanten im Bereich 200 mm vor bis 200 mm hinter Radmitte um 5 mm aufzuweiten.

KMV Betrifft nur Fahrzeugvarianten mit serienmäßigen Kunststoffverbreiterungen bzw. mit zusätzlichen Kotflügelverbreiterungen (Radlaufleisten).

Lim Die Rad-/Reifen-Kombination ist zulässig für Fahrzeugausführungen der Karosserieform Limousine.

M+S Diese Reifengröße ist nur zulässig als M+S-Bereifung.

NoH Nicht für Hybrid-Fahrzeuge bzw. Fahrzeugausführungen mit Hybridantrieb (Hybridelektrofahrzeug).

NoP Nicht für Plug-in Hybrid-Fahrzeuge bzw. extern aufladbare Hybrid-Elektro-Fahrzeuge (PHEV bzw. OVC-HEV).

R37 Diese Reifengröße ist nicht geprüft für Fahrzeuge, die serienmäßig ausschließlich mit größeren und/oder breiteren Reifengrößen (u. a. Fahrzeugschein, Zulassungsbescheinigung I, COC-Papier oder Bedienungsanleitung) ausgerüstet sind.

S01 Zur Befestigung der Räder dürfen nur die serienmäßigen Befestigungsmittel Nr. S01 (siehe Seite 1) verwendet werden.

S02 Zur Befestigung der Räder dürfen nur die serienmäßigen Befestigungsmittel Nr. S02 (siehe Seite 1) verwendet werden.

T95 Reifen (LI 95) nur zulässig für Fahrzeuge mit zul. Achslasten bis 1380 kg (Fzg.-Schein, Ziff. 16 bzw. Zulassungsbescheinigung Feld 8). Abschläge der Tragfähigkeit aufgrund der Bauartbedingten Höchstgeschwindigkeit (Fzg.-Schein, Ziff. 6 bzw. Zulassungsbescheinigung Feld T) sind zu berücksichtigen.

§22 51059*06

V17 Bei Verwendung verschiedener Reifengrößen an Vorder- und Hinterachse sind folgende Reifenkombinationen, sofern die Reifengrößen in der Spalte "Reifen" aufgeführt sind, möglich:

	Vorderachse	Hinterachse
Nr. 1	195/40R17	215/35R17
Nr. 2	195/45R17	215/40R17
Nr. 3	205/40R17	225/35R17
Nr. 4	205/45R17	235/40R17
Nr. 5	205/50R17	225/45R17, 235/45R17, 245/40R17, 255/40R17
Nr. 6	205/55R17	225/50R17
Nr. 7	215/40R17	245/35R17
Nr. 8	215/45R17	235/40R17, 245/40R17
Nr. 9	215/50R17	235/45R17, 245/45R17, 275/40R17
Nr. 10	215/55R17	235/50R17
Nr. 11	225/45R17	245/40R17, 255/40R17
Nr. 12	225/50R17	245/45R17, 255/45R17
Nr. 13	225/55R17	245/50R17, 255/50R17
Nr. 14	235/45R17	255/40R17, 265/40R17
Nr. 15	235/50R17	255/45R17
Nr. 16	235/55R17	255/50R17
Nr. 17	235/60R17	255/55R17
Nr. 18	245/45R17	265/40R17, 275/40R17
Nr. 19	255/45R17	285/40R17

Es sind nur Reifen eines Herstellers und achsweise eines Profiltyps zulässig, für die der Reifen- oder Fahrzeughersteller die Eignung für das jeweilige Fahrzeug bestätigt. Diese Bestätigung ist vom Führer des Fahrzeugs mitzuführen.

Y90 Aufgrund fehlender Freigängigkeit zur Bremsanlage sind die Räder nicht zulässig an Fahrzeugen mit Bremsscheibendurchmesser 348 mm und Bremsscheibendicke 36 mm an Achse 1.

Y96 Aufgrund fehlender Freigängigkeit zur Bremsanlage sind die Räder nicht zulässig an Fahrzeugen mit Bremsscheibendurchmesser 348 mm und Bremsscheibendicke 30 mm an Achse 1.

Prüfort und Prüfdatum

Die Verwendungsprüfung fand am 17. August 2021 in Lambsheim statt.

Prüfergebnis

Aufgrund der durchgeführten Prüfungen bestehen keine technischen Bedenken o.g. Sonderräder unter Beachtung der Auflagen und Hinweise zu verwenden.

Die in diesem Gutachten aufgeführten Fahrzeugtypen entsprechen auch nach der Umrüstung den heute gültigen Vorschriften der StVZO. Das Gutachten verliert seine Gültigkeit, wenn sich entsprechende Bauvorschriften der StVZO ändern oder an den Kraftfahrzeugen Änderungen eintreten, die die Begutachtungspunkte beeinflussen.

§22 51059*06

Das Gutachten umfasst Blatt 1 bis 7 und gilt für Sonderräder ab Herstellungsdatum Mai 2020.

Der Technische Dienst Typprüfstelle Fahrzeuge/Fahrzeugteile der TÜV Rheinland Kraftfahrt GmbH, Am Grauen Stein, 51105 Köln ist mit seinem Ingenieurzentrum Technologiezentrum Typprüfstelle, Lambsheim für die angewendeten Prüfverfahren vom Kraftfahrt-Bundesamt entsprechend EG-FGV für das Typgenehmigungsverfahren des KBA unter der Nummer KBA-P 00010-96 benannt.

Lambsheim, 17. August 2021

Technischer Dienst • TÜVRheinland • Typprüfstelle Fahrzeuge/Fahrzeugteile • M

Bohlander

00373394.DOC

§22 51059*06

Hinweisblatt „Radabdeckung“

Die nachfolgenden Bilder stellen schematisch dar, wie und an welchen Stellen die Radabdeckung mit Hilfe von Zusatzleisten (schraffiert), die im Fachhandel (auch als Meterware) in verschiedenen Breiten erhältlich sind, gem. den Auflagen

K1a, K1b, K1c und
K2a, K2b, K2c

hergestellt werden können. Die Zusatzleisten sind dauerhaft an die äußeren Kotflügelkanten zu kleben.

Vorderachse		
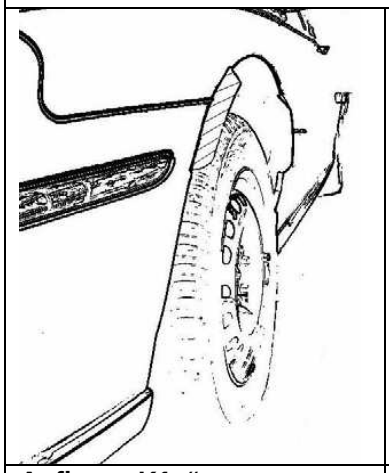	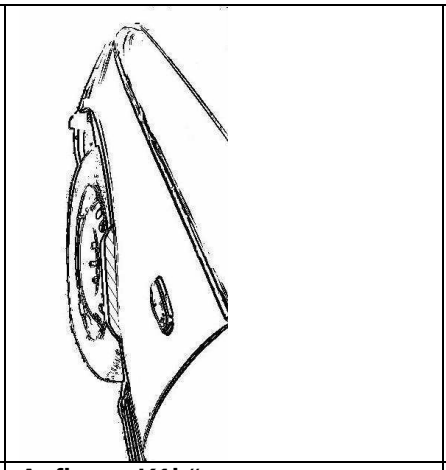	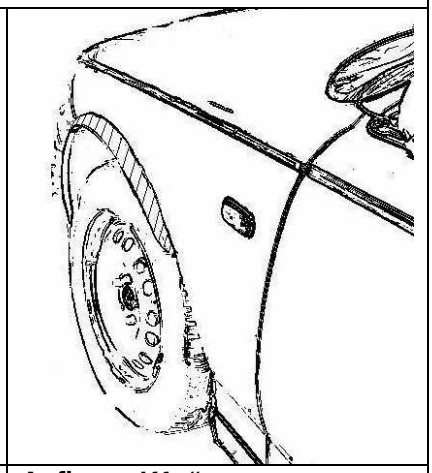
Auflage „K1a“	**Auflage „K1b“**	**Auflage „K1c“**
Beispiel für eine Leiste im Bereich 0° bis 30° vor der Radmitte	Beispiel für eine Leiste im Bereich 0° bis 50° hinter der Radmitte	Beispiel für eine Leiste im Bereich von 30° vor bis 50° hinter der Radmitte

Hinterachse		
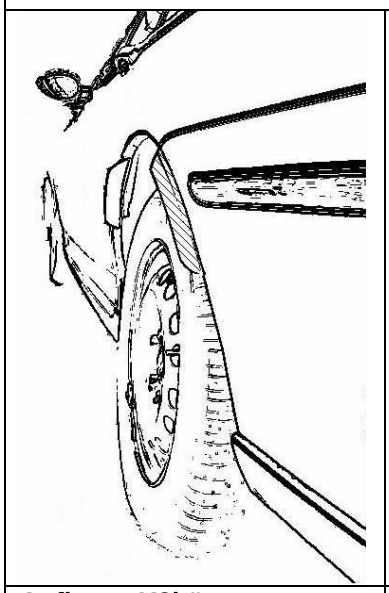	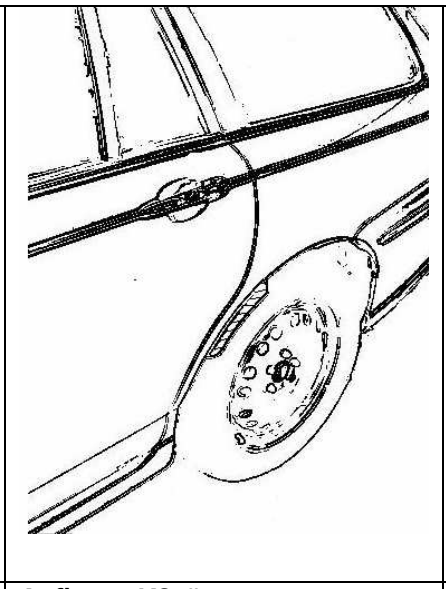	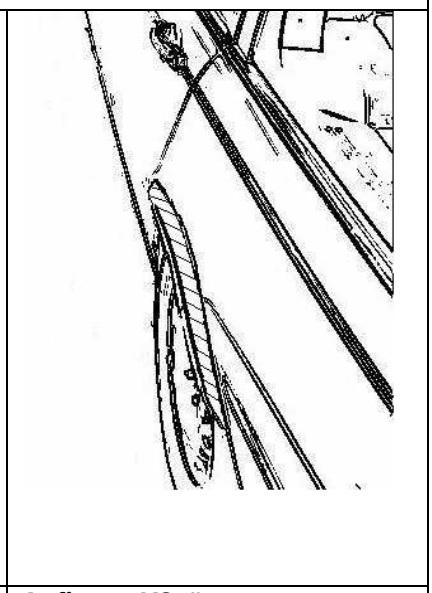
Auflage „K2b“	**Auflage „K2a“**	**Auflage „K2c“**
Beispiel für eine Leiste im Bereich 0° bis 50° hinter der Radmitte	Beispiel für eine Leiste im Bereich 0° bis 30° vor der Radmitte	Beispiel für eine Leiste im Bereich von 30° vor bis 50° hinter der Radmitte

§22 51059*06

DIEWE GmbH GERMANY
Diamantwerkzeuge
Industriestraße 21, 86438 Kissing

National:
Telefon 08233 21 18 0
Telefax 08233 21 18 399

International:
Telefon +49 8233 21 18 400
Telefax +49 8233 21 18 499

e-mail info@diewe.de
Internet www.diewe.de

DIEWE GmbH, Industriestraße 21, 86438 Kissing

Beschreibung des Rades Typ: D1217

1. Allgemeine Angaben

Radgröße:	7,5Jx17H2
Radnummer:	21361775
Ausführungen:	siehe Tabelle
Zeichnungs-Nr.:	siehe Tabelle
Reifenart:	schlauchlos
Schneeketten:	je nach Freigängigkeit
Ventile:	Gummi- ww. Metallventile
Gewicht:	ca. 9 kg

2. Verwendungsbereiche

Radtyp	Ausf.	LZ/LK	Kennz. Speiche	Bohrung	ET	ML	Zeichnungsnummer
D1217	51085063	5/108	LK 108	Konus 60°	50	63,4	1217XX-5108A50634
	51123766	5/112	LK 112	Kugel R13	37	66,5	1217XX-5112B37665
	5112B3766	5/112	LK 112A	Kugel R13	37	66,5	1217XX-5112BS37665
	51124566	5/112	LK112	Kugel R14	45	66,6	1217XX-5112C45666
	51125266	5/112	LK 112	Konus 60°	52	66,6	1217XX-5112A52666
	5112A5266	5/112	LK 112A	Konus 60°	52	66,6	1217XX-5112AS52666
	51144867	5/114,3	LK 114	Konus 60°	48	67,1	1217XX-5114A48671
	51203772	5/120	LK 120	Konus 60°	37	72,6	1217XX-5120A37726
	5120A3772	5/120	LK 120A	Konus 60°	37	72,6	1217XX-5120AS37726
	5112A3066	5/112	LK 112A	Konus 60°	30	66,6	1217XX-5112AS30666
	5112B29665	5/112	LK 112A	Kugel R13	29	66,5	1217XX-5112BS29665
	5115A45702	5/115	LK 115	Konus 60°	45	70,2	1217XX-5115A45702

3. Abmessungen und sonstige Daten

Ausf.	Fzg.
51085063	Ford, Volvo
51123766, 5112B3766, 5112B2966	Audi
51124566	Mercedes, Audi
51125266, 5112A5266, 5112A3066, 51203772, 5120A37726	BMW, Mini
51144867	Hyundai, Kia, Mazda, Mitsubishi
5115A45702	Opel

HypoVereinsbank Augsburg
SWIFT (BIC) HYVEDEMM408
IBAN DE 33 7202 0070 0002 2624 36

Stadtsparkasse Augsburg
SWIFT (BIC) AUGS DE 77XXX
IBAN DE 81 7205 0000 0000 3906 09

VR Bank Augsburg-Ostallgäu eG
SWIFT (BIC) GENODEF1AUB
IBAN DE 27 7209 0000 0101 0569 99

Landesbank Baden-Württemberg
SWIFT (BIC) SOLADEST600
IBAN DE 07 6005 0101 0004 4086 77

Geschäftsführer:
Johann Dietmair
Hildegard Baader
Amtsgericht Augsburg HRB 11694
USt.-Id.-Nr. DE 127477286

Herstellung & Vertrieb von Hochleistungs-Diamantwerkzeugen

S22 51059*06

Felgenbett:	nach E.T.R.T.O.
Rundlauf/Planlauf:	bis 0,5 mm
Zentrierart:	Mittenzentrierung bzw. Zentrierung über Konus (je nach Fahrzeug)
Reifengrößen:	nach Angaben des TÜV
Auswuchtgewichte:	nach Angaben des TÜV

4. Zubehör / Befestigung

Abdeckkappe:	Kunststoffkappe mit Durchmesser 60 mm.
Befestigung des Rades:	nach Angaben des TÜV

5. Konstruktion

Aufbau:	einteiliges Leichtmetallrad
Gießverfahren:	Niederdruckkokillenguß
Werkstoff:	A356 (GK Al Si 7 Mg dv)
Analyse:	s. Datenblatt
Festigkeitswerte:	Mindestwerte (Proben dem Gussstück entnommen)
Zugfestigkeit:	s. Datenblatt

6. Beschreibung der Räderfertigung

Rohherstellung:	Niederdruckkokillenguß in 2-teiligem Kokillenmantel mit Wärmebehandlung, Kontrolle auf Unwucht und Laufgenauigkeit.
Fertigbearbeitung:	Felgenhörner, Felgenbett, Nabenanschlussfläche u. Mittenbohrung auf CNC-Drehmaschinen bearbeitet
Lackierung:	Elektrostatische Pulverpolyesterbeschichtung bei 120°C - 140°C eingebrannt.

7. Korrosionsbeständigkeit

gegen Witterungseinflüsse:	sehr gut
gegen Meerwasser:	gut

8. Qualitätskontrolle

Kontrolle der Werkstoffzusammensetzung:	durch Spektralanalyse
Werkstoffprüfung des Rohlings:	100 % Röntgenprüfung pro Charge

S22 51059*06

Werkstoffprüfung am Fertigteil:	Dauerschwingversuch, Felgenhornprüfung, Zugversuch (Probestab), Dichtheitsprüfung
Maßkontrolle am Fertigteil:	Höhen- u. Seitenschlag, Maulweite, Hornbreite, Einpresstiefe, Form- u. Lagetoleranzen, Reifensitzumfang, Unwucht

9. Fertigungsbetriebe der Leichtmetallräder

Rohteilherstellung:	Zhejiang Jinfei Kaida Wheel Co.,Ltd., No.888, Jia Xi Street, Industrial Zone, 321016 Jinhua, Zhejiang, PRC.
Fertigbearbeitung Kontrolle:	Zhejiang Jinfei Kaida Wheel Co.,Ltd., No.888, Jia Xi Street, Industrial Zone, 321016 Jinhua, Zhejiang, PRC.
Vertrieb:	DIEWE GmbH Industriestr. 21 86438 Kissing Geschäftsführer: Herr Johann Dietmair Frau Hildegard Baader

Kissing, den 21.12.2020

Andreas Riedlberger

§22 51059*06

浙江今飞凯达轮毂股份有限公司

Zhejiang Jinfei Kaida Wheel Co.,Ltd

材料分析报告

Material Component Sheet

QR/JFC-7.6-13

产品型号 Product model：56861775-12 P/N：1217S-5112BS37665	轮辋规格(Rim Size)：17*7.5	铸造日期(Cast Batch No.)：2020.05.04	螺栓孔(P.C.D)：5-112
偏距(Offset): 37	设计载荷(Design Load) ：720Kg	产品批次号(Production Batch No)：20200504	测试数量（The Quantity Of Test）： 1

成分分析 Component Inspect

分析仪器：FSQ 直读式光谱分析仪
Analysis Gage：FSQ readable spectrographic analysis gage

化学成分 (%) Chemical Composition	Si	Mg	Ti	Sr	Fe	Cu	Mn	Zn	其它杂质 Other impurities 单项 Single	其它杂质 Other impurities 单项 Single	Al
标准 Specification	6.5~7.5	0.25~0.4	0.08~0.15	0.01~0.02	≤0.15	≤0.02	≤0.04	≤0.04	≤0.05	≤0.15	Rest
实测 Real	7.21	0.362	0.135	0.015	0.136	0.014	0.019	0.016	≤0.05	≤0.15	91.853

结论 Result： OK

备注及图片
Remark and Pictures:

实验员：
Experimenter:

审核：
Proofreader:

日期：2020.5.29
Date:

S22 51059*06

浙江今飞凯达轮毂股份有限公司

Zhejiang Jinfei Kaida Wheel Co.,Ltd

机械性能测试

Mechanical Test Sheet

QR/JF-7.6-17

产品型号 Product model：56861775-12 P/N：1217S-5112BS37665	轮辋规格(Rim Size)：17*7.5	铸造日期(Cast Batch No.)：2020.05.04	螺栓孔(P.C.D)：5-112
偏距(Offset): 37	设计载荷(Design Load) ：720Kg	产品批次号(Production Batch No)：20200504	测试数量(The Quantity Of Test)： 1

拉力试验 Stretching Test

测试设备 Test Equipment	电子万能试验机 Electronic universal testing machine				
编号 No.	截面直径 Section diameter (mm)	抗拉强度 Tensile strength MPA	屈服强度 Yield strength MPA	延伸率 Elongation %	备注 Remark
标准 Specification	5	≥214MPA	≥160MPA	δ ≥3%	
1#	5.01	248MPA	171MPA	5.1%	轮辐 Spoke
2#	4.99	251MPA	179MPA	9.5%	轮缘 Wheel Flange
3#	4.98	259MPA	177MPA	9.8%	轮缘 Wheel Flange

结论 Result： OK

备注及图片

Remark and Pictures:

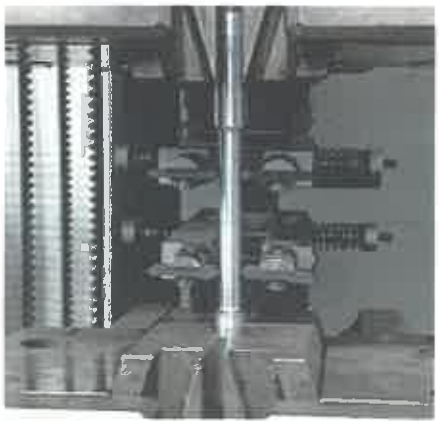

实验员： 张之勇 Experimenter:

审核： Proofreader:

日期：2020.5.20 Date:

质控科

S22 51059*06

DIEWE GmbH GERMANY
Diamantwerkzeuge
Industriestraße 21, 86438 Kissing

National:
Telefon 08233 21 18 0
Telefax 08233 21 18 399

International:
Telefon +49 8233 21 18 400
Telefax +49 8233 21 18 499

e-mail info@diewe.de
Internet www.diewe.de

DIEWE GmbH, Industriestraße 21, 86438 Kissing

Beschreibung des Rades Typ: D1217

1. Allgemeine Angaben

Radgröße:	7,5Jx17H2
Radnummer:	21361775
Ausführungen:	siehe Tabelle
Zeichnungs-Nr.:	siehe Tabelle
Reifenart:	schlauchlos
Schneeketten:	je nach Freigängigkeit
Ventile:	Gummi- ww. Metallventile
Gewicht:	ca. 9 kg

2. Verwendungsbereiche

Radtyp	Ausf.	LZ/LK	Kennz. Speiche	Bohrung	ET	ML	Zeichnungsnummer
D1217	51085063	5/108	LK 108	Konus 60°	50	63,4	1217XX-5108A50634
	51123766	5/112	LK 112	Kugel R13	37	66,5	1217XX-5112B37665
	5112B3766	5/112	LK 112A	Kugel R13	37	66,5	1217XX-5112BS37665
	51124566	5/112	LK112	Kugel R14	45	66,6	1217XX-5112C45666
	51125266	5/112	LK 112	Konus 60°	52	66,6	1217XX-5112A52666
	5112A5266	5/112	LK 112A	Konus 60°	52	66,6	1217XX-5112AS52666
	51144867	5/114,3	LK 114	Konus 60°	48	67,1	1217XX-5114A48671
	51203772	5/120	LK 120	Konus 60°	37	72,6	1217XX-5120A37726
	5120A3772	5/120	LK 120A	Konus 60°	37	72,6	1217XX-5120AS37726
	5112A3066	5/112	LK 112A	Konus 60°	30	66,6	1217XX-5112AS30666
	5112B29665	5/112	LK 112A	Kugel R13	29	66,5	1217XX-5112BS29665
	5115A45702	5/115	LK 115	Konus 60°	45	70,2	1217XX-5115A45702

3. Abmessungen und sonstige Daten

Ausf.	Fzg.
51085063	Ford, Volvo
51123766, 5112B3766, 5112B2966	Audi
51124566	Mercedes, Audi
51125266, 5112A5266, 5112A3066, 51203772, 5120A37726	BMW, Mini
51144867	Hyundai, Kia, Mazda, Mitsubishi
5115A45702	Opel

HypoVereinsbank Augsburg
SWIFT (BIC) HYVEDEMM408
IBAN DE 33 7202 0070 0002 2624 36

Stadtsparkasse Augsburg
SWIFT (BIC) AUGS DE 77XXX
IBAN DE 81 7205 0000 0000 3906 09

VR Bank Augsburg-Ostallgäu eG
SWIFT (BIC) GENODEF1AUB
IBAN DE 27 7209 0000 0101 0569 99

Landesbank Baden-Württemberg
SWIFT (BIC) SOLADEST600
IBAN DE 07 6005 0101 0004 4086 77

Geschäftsführer:
Johann Dietmair
Hildegard Baader
Amtsgericht Augsburg HRB 11694
USt.-Id.-Nr. DE 127477286

Herstellung & Vertrieb von Hochleistungs-Diamantwerkzeugen
S22 51059*06

Felgenbett:	nach E.T.R.T.O.
Rundlauf/Planlauf:	bis 0,5 mm
Zentrierart:	Mittenzentrierung bzw. Zentrierung über Konus (je nach Fahrzeug)
Reifengrößen:	nach Angaben des TÜV
Auswuchtgewichte:	nach Angaben des TÜV

4. Zubehör / Befestigung

Abdeckkappe:	Kunststoffkappe mit Durchmesser 60 mm.
Befestigung des Rades:	nach Angaben des TÜV

5. Konstruktion

Aufbau:	einteiliges Leichtmetallrad
Gießverfahren:	Niederdruckkokillenguß
Werkstoff:	A356 (GK Al Si 7 Mg dv)
Analyse:	s. Datenblatt
Festigkeitswerte:	Mindestwerte (Proben dem Gussstück entnommen)
Zugfestigkeit:	s. Datenblatt

6. Beschreibung der Räderfertigung

Rohherstellung:	Niederdruckkokillenguß in 2-teiligem Kokillenmantel mit Wärmebehandlung, Kontrolle auf Unwucht und Laufgenauigkeit.
Fertigbearbeitung:	Felgenhörner, Felgenbett, Nabenanschlussfläche u. Mittenbohrung auf CNC-Drehmaschinen bearbeitet
Lackierung:	Elektrostatische Pulverpolyesterbeschichtung bei 120°C - 140°C eingebrannt.

7. Korrosionsbeständigkeit

gegen Witterungseinflüsse:	sehr gut
gegen Meerwasser:	gut

8. Qualitätskontrolle

Kontrolle der Werkstoffzusammensetzung:	durch Spektralanalyse
Werkstoffprüfung des Rohlings:	100 % Röntgenprüfung pro Charge

§22 51059*06

Werkstoffprüfung am Fertigteil:	Dauerschwingversuch, Felgenhornprüfung, Zugversuch (Probestab), Dichtheitsprüfung
Maßkontrolle am Fertigteil:	Höhen- u. Seitenschlag, Maulweite, Hornbreite, Einpresstiefe, Form- u. Lagetoleranzen, Reifensitzumfang, Unwucht

9. Fertigungsbetriebe der Leichtmetallräder

Rohteilherstellung:	Vossen Manufacture (Thailand) Co. Ltd., No.7/526 Moo. 6 T. Mapyangporn, A. Pluakdaeng, Rayong, 21140, Thailand
Fertigbearbeitung Kontrolle:	Vossen Manufacture (Thailand) Co. Ltd., No.7/526 Moo. 6 T. Mapyangporn, A. Pluakdaeng, Rayong, 21140, Thailand
Vertrieb:	DIEWE GmbH Industriestr. 21 86438 Kissing Geschäftsführer: Herr Johann Dietmair Frau Hildegard Baader

Kissing, den 11.11.2020

Andreas Riedlberger

§22 51059*06

Alloy Wheel Material Test Report

Vendor: VOSSEN

Pro Comp P/N: 1217S-5112BS37665

Items of Reports : X-RAY Inspection Sheet

Material Component Sheet

Mechanical Test Sheet

Metallography Analysis Report

Inspector: LIU WEI

Approved by: _____

Date: 2021-07-28

§22 51059*06

X 射线分析报告

X-RAY Inspection Sheet

表单编号
Sheet No：

报告日期： 2021-07-28
Issue Date：2021-07-28

试验目的 Test Intent ： 样轮检测 Finished wheel Inspect		模具种类 ： 低压 Mold Type ： Low Pressure
产品型号 Product model： P/N：1217S-5112BS37665	模具号 Mold No. ：56861775-T12	铸造批号： Cast Batch No.：2021-04-15

分析标准 Specification：	ASTM E155
试验设备 Test Equipment:	Sinorama—X 光探伤机 Sinorama—X ray Testing Machine

试验要求与结果
Requirement and Result

试验要求 requirement	气孔（圆形和长形），缩松和缩孔，夹杂物（低密度和高密度）等缺陷的可接受的级别最大为 3 级（分为 1~6 级） The Acceptable Quality level of porosity (round and long),shrinkage and shrinkage holes and Foreign material (low density and high density) is less than 3 (total level 1~6).

结果 Result	部位 Location	轮盘 Mounting Surface	轮辐 Spoke	轮辋 Rim	轮缘 Flange
	实际 Real	OK	SK2	SS2	OK

结论 Result： **OK**

备 注
Remark：

注：缺陷的分类符号：
Note：The blemish's classification sign：

缩孔（cavity）——**SK**； 气孔（pore）——**QK**；
针孔（eyewinker）——**ZK**； 缩松（shrinkage porosity）——**SS**；
异物（sediment）——**YW**；

实验员： 孙鹏志
Experimenter：

审核：
Proofreader：

日期： 2021/07/28
Date：

VOSSEN MANUFACTURE(THAILAND)CO.,LTD. 质控科 Quality control

S22 51059*06

材料分析报告

Material Component Sheet

表单编码：
Sheet No：

报告日期： 2021-07-28
Issue Date：2021-07-28

试验目的 Test Intent：	样轮检验 Finished wheel Inspect	模具种类 Mold Type	低压 Low Pressure

产品型号 Product model： P/N：1217S-5112BS37665	模具号： Mold No.：56861775-T12	铸造批号： Cast Batch No.：	2021-04-15

成分分析 Component Inspect

分析仪器：FSQ 直读式光谱分析仪
Analysis Gage：FSQ readable spectrographic analysis gage

化学成分 (%) Chemical Composition	Si	Mg	Ti	Sr	Fe	Cu	Mn	Zn	其它杂质 Other impurities 单项 Single	其它杂质 Other impurities 总和 Sum	Al
标准 Specification	6.5~7.5	0.25~0.4	0.03~0.15	0.01~0.02	≤0.15	≤0.01	≤0.05	≤0.10	≤0.05	≤ 0.15	Rest
实测 Real	7.37	0.301	0.112	0.011	0.129	0.00058	0.004	0.002	≤0.05	≤ 0.15	91.92

结论 Result： **OK**

备注及图片
Remark and Pictures:

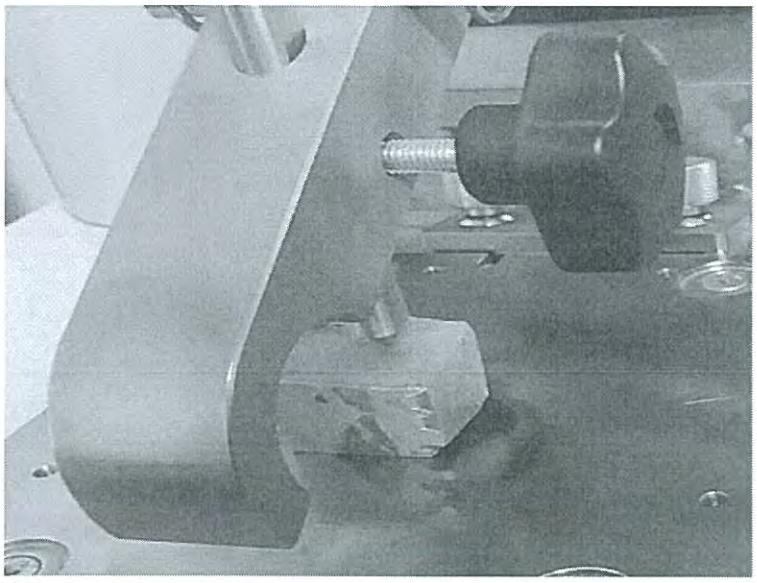

实验员：
Experimenter:

审核：
Proofreader:

日期：2021.07.28
Date:

VOSSEN MANUFACTURE(THAILAND)CO.,LTD. 质控科 Quality control

S22 51059*06

机械性能测试

Mechanical Test Sheet

拉力试验 Stretching Test					
拉力试棒制作型式 Stick Type of Stretching	产品实体取样：56861775-T12 轮缘/轮辐 Sample from the Part： Wheel Flange/ Spoke				
测试设备 Test Equipment	电子万能试验机 Electronic universal testing machine				
编号 No.	截面直径 Section diameter （mm）	抗拉强度 Tensile strength MPA	屈服强度 Yield strength MPA	延伸率 Elongation %	备注 Remark
标准 Specification	5±0.05	$\sigma_b \geqslant 214$MPA	$\sigma_{0.2} \geqslant 148$MPA	$\delta \geqslant 5\%$	
1#	5.02	236MPA	158MPA	5.3%	轮辐 Spoke
2#	5.00	267MPA	168MPA	8.6%	Wheel Flange
3#	5.02	259MPA	165MPA	9.4%	Wheel Flange
结论 Result：		OK			

备注及图片
Remark and Pictures:

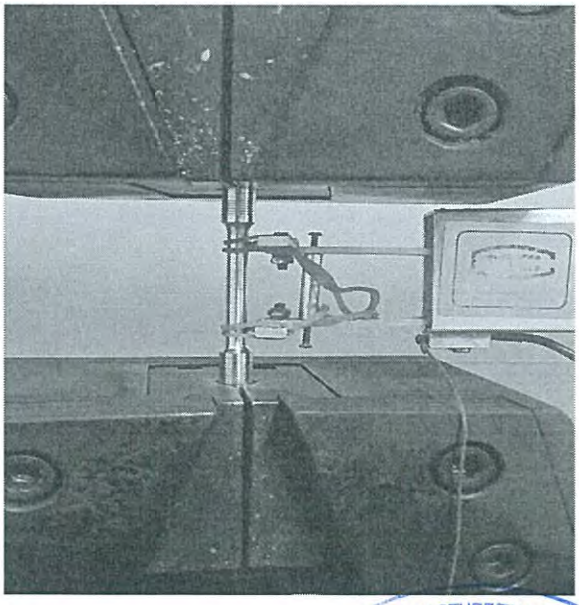

实验员：
Experimenter:

审核：
Proofreader:

日期：2021.07.28
Date:

VOSSEN MANUFACTURE(THAILAND)CO.,LTD. 质控科 quality control

S22 51059*06

DRAWING NO.	OFFSET	PCD	CENTRE BORE(øCB)	DIAMETER OF ATTACHMENT	BOLT TYPE
1217XX-5108A60634	50	5-108	$63.4^{+0.12}_{0}$	ø146	XXXXXXXX(14.5/29)

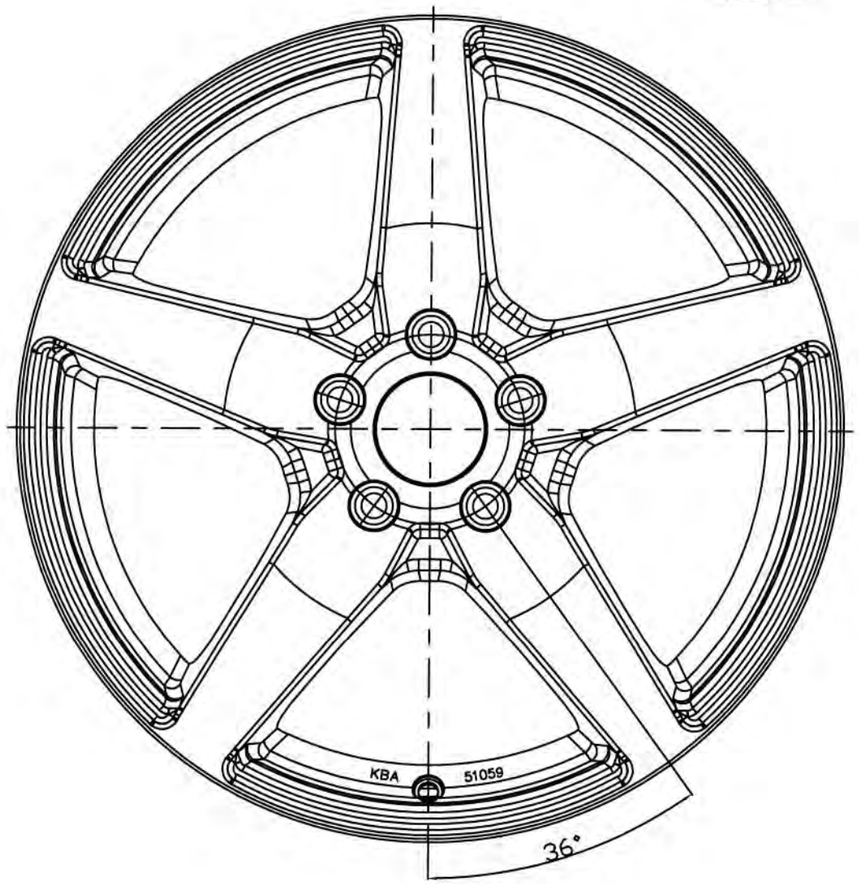

value hole position

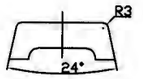

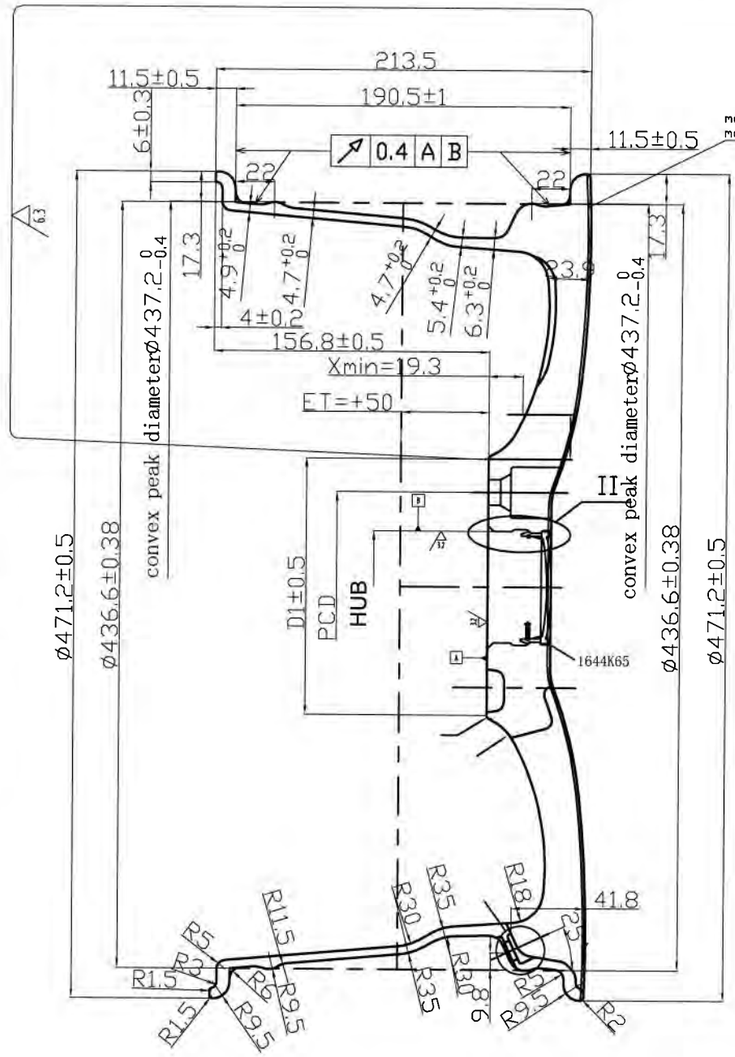

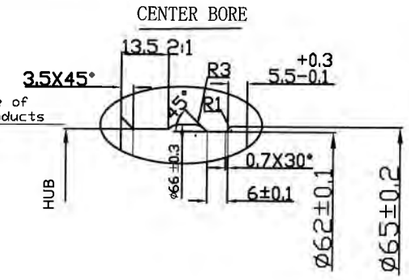

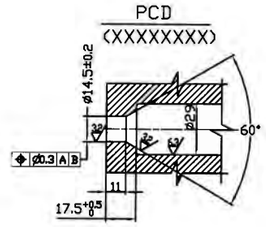

VALVE HOLE

3:1

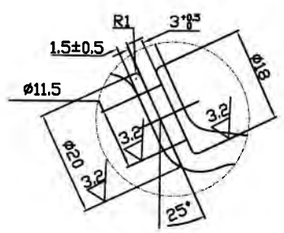

K direction

1:2

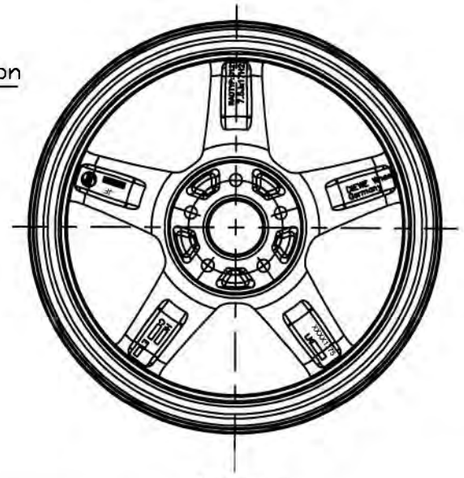

value hole position

NOTES

6 Remove all burrs and sharp edges.
5 Unbalance: According standard QJ/TC013-2009
4 Impact test: According TUV standard
3 Radial fatigue test: According TUV standard
2 Cornering fatigue test: According TUV standard
1 Designed after E.T.R.T.O. standard.

Unless otherwise specified, the tolerance should be as shown in right form:

>1000	±1
>250≤	±0.8
>63≤250	±0.5
>16≤63	±0.3
>4≤16	±0.2
≤4	±0.1
ANGLE	±30′

BALANCING STANDARD: **dynamic unbalance**
ALU2 MODE/ALU2:A+C
PAINTED WHEELS:

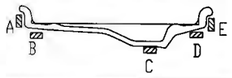

REV STAT	REV CODE	REVISION CONTENT	DATE	REV BY	APP BY
5					
4					
3					
2					
1	adjusted drawing number		02.02.21	AR	

DRAFTER	CHECKED	APPROVED
DENGSHENGLING	Pirkl	Ruedlberger
FIRST EDITION DATE	11.11.2018	

TYPE: D1217
FINISHING: PAINT
MATERIAL: GK Al Si 7 Mg dv
CUSTOMER: DEDWE
SPECIFICATION: A356
SIZE: 7.5JX17H2
OFFSET/HOLE: 50/5
PCD: 5-108
SCALE: 1:1
UNIT: mm
PAGE: 1/4
SIDE: A1
REV: R0
FILE NUMBER:
PART NAME: Invemo
PART NUMBER: 1217XX-5108A60634

ZHEJIANG JINFEI KAIDA WHEEL CO., LTD.

S22 51059*06

DRAWING NO.	OFFSET	PCD	CENTRE BORE(øCB)	DIAMETER OF ATTACHMENT	BOLT TYPE
1217XX-5112A52666	52	5-112	$66.6^{+0.12}_{0}$	ø146	XXXXXXXX(14.5/29)

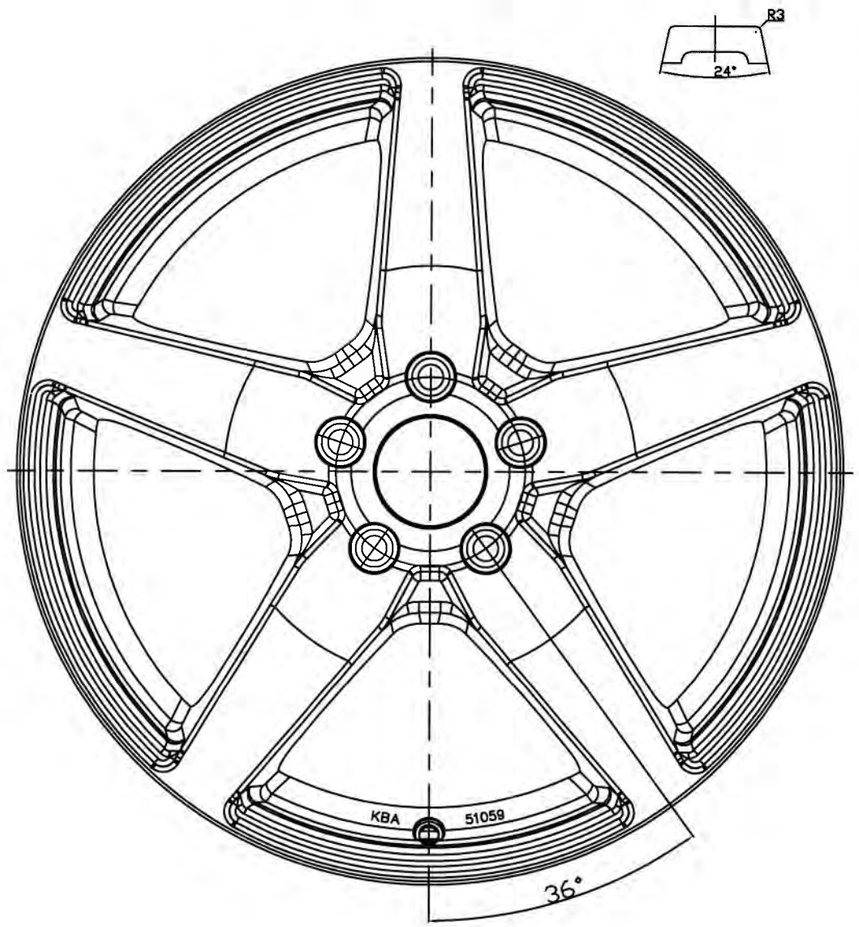

value hole position

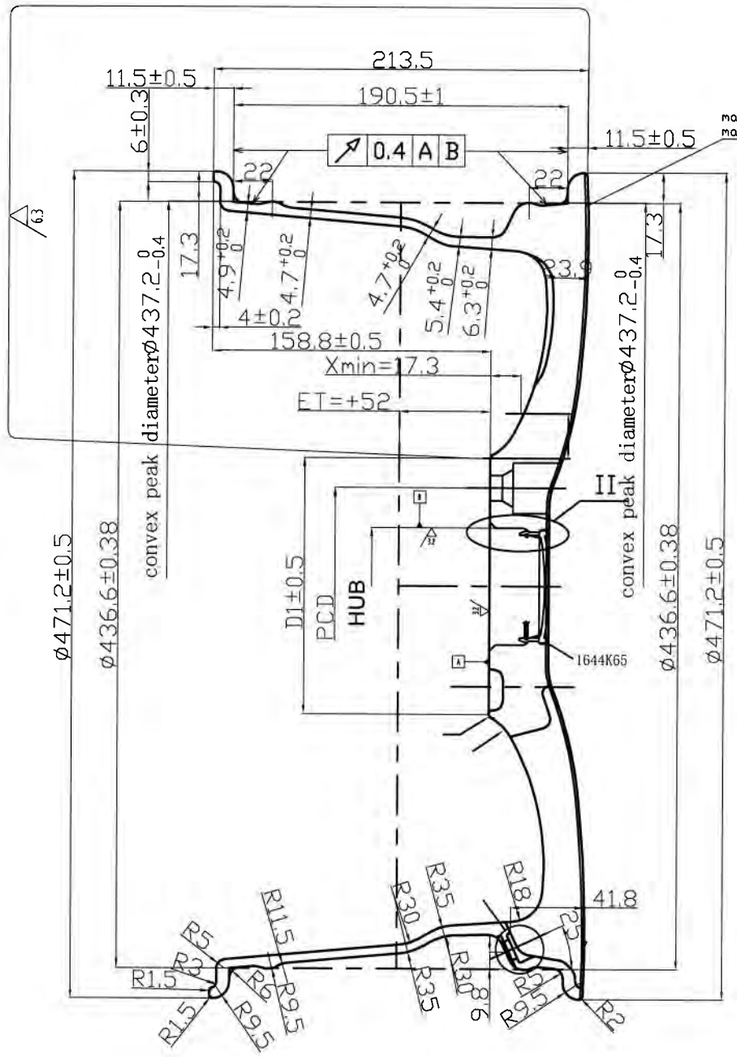

CENTER BORE

2:1

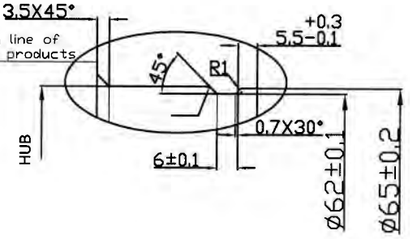

PCD

(XXXXXXXX)

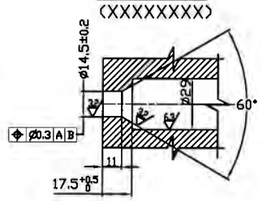

VALVE HOLE

3:1

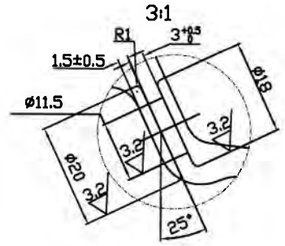

K direction

1:2

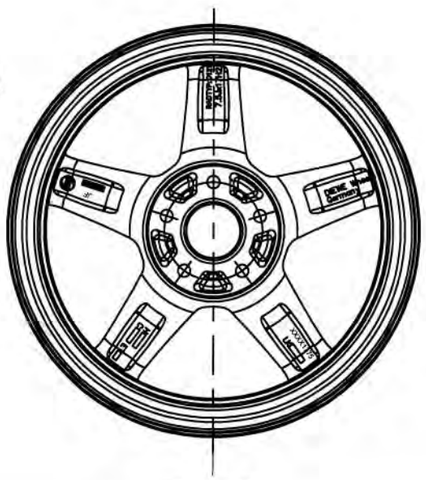

value hole position

NOTES

6 Remove all burrs and sharp edges.
5 Unbalance: According standard QJ/TC013-2009
4 Impact test: According TUV standard
3 Radial fatigue test: According TUV standard
2 Cornering fatigue test: According TUV standard
1 Designed after E.T.R.T.O. standard.

Unless otherwise specified, the tolerance should be as shown in right form:

>1000	±1
>250≤	±0.8
>63≤250	±0.5
>16≤63	±0.3
>4≤16	±0.2
≤4	±0.1
ANGLE	±30′

BALANCING STANDARD: **dynamic unbalance**
ALU2 MODE/ALU2:A+C
PAINTED WHEELS:

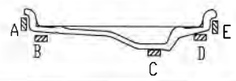

REV STAT	REV CODE	REVISION CONTENT	DATE	REV BY	APP BY
5					
4					
3					
2					
1		adjusted drawing number	02.02.21	AR	AL

DRAFTER	CHECKED	APPROVED
DENGSHENGLING	Pirki	Riedlberger
FIRST EDITION DATE	11.11.2018	

TYPE: D1217
FINISHING: PAINT
MATERIAL: GK Al Si7 Mg dv
CUSTOMER: DIEWE
SPECIFICATION: A356
SIZE: 7.5JX17H2
OFFSET / HOLE: 52/6
PCD: 5-112
SCALE: 1:1
UNIT: mm
PAGE: 1/4
SIDE: A1
REV: R0
FILE NUMBER:
PART NAME: Inverno
PART NUMBER: 1217XX-5112A52666

ZHEJIANG JINFEI KAIDA WHEEL CO., LTD.

§22 51059*06

DRAWING NO.	OFFSET	PCD	CENTRE BORE(øCB)	DIAMETER OF ATTACHMENT	BOLT TYPE
1217XX-5112B37665	37	5-112	$66.5^{+0.12}_{0}$	ø146	XXXXXXXX(16/3▯)

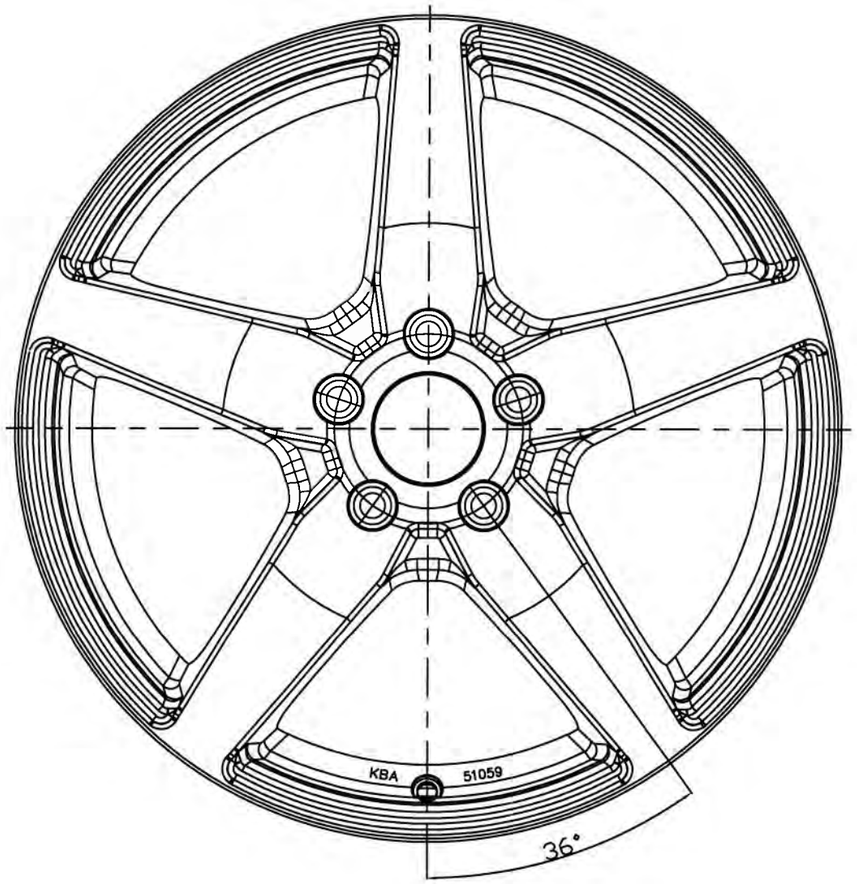

value hole position

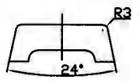

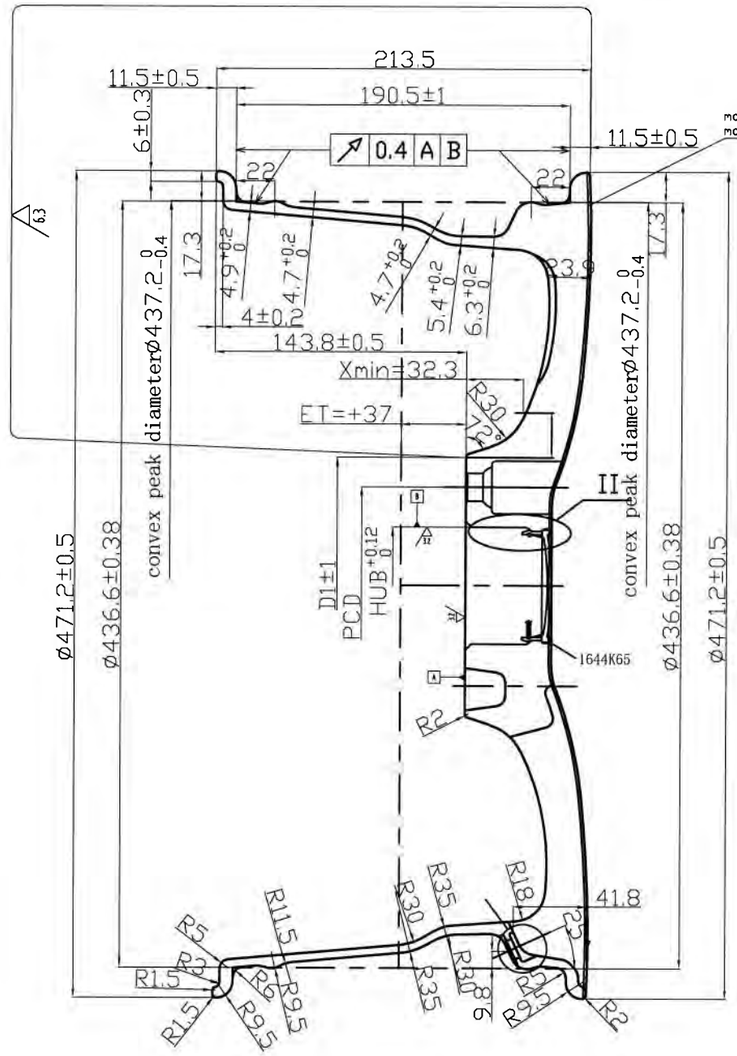

CENTER BORE

2:1

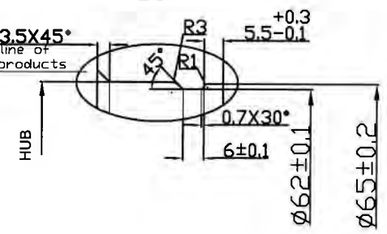

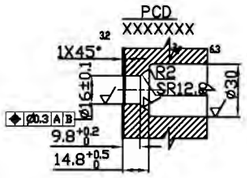

VALVE HOLE

3:1

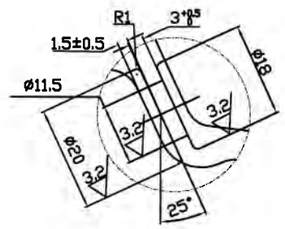

K direction

1:2

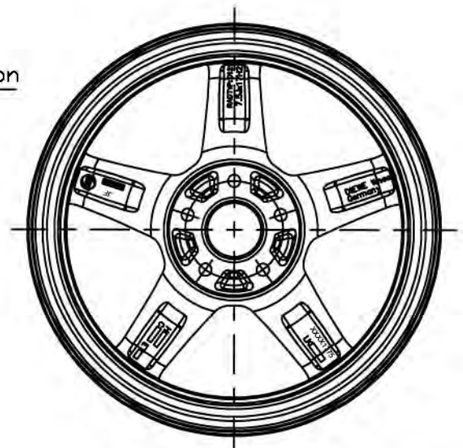

value hole position

NOTES

6 Remove all burrs and sharp edges.
5 Unbalance: According standard QJ/TC013-2009
4 Impact test: According TUV standard
3 Radial fatigue test: According TUV standard
2 Cornering fatigue test: According TUV standard
1 Designed after E.T.R.T.O. standard.

Unless otherwise specified, the tolerance should be as shown in right form:

>1000	±1
>250≤	±0.8
>63≤250	±0.5
>16≤63	±0.3
>4≤16	±0.2
≤4	±0.1
ANGLE	±30′

BALANCING STANDARD: **dynamic unbalance**
ALU2 MODE/ALU2:A+C
PAINTED WHEELS:

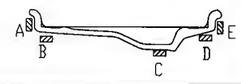

REV STAT	REV CODE	REVISION CONTENT	DATE	REV BY	CHP BY
5					
4					
3					
2					
1		adjusted drawing number	02.02.21	AR	AR

DRAFTER	CHECKED	APPROVED
DENGSHENGLING	Pirkl	Riedlberger
FIRST EDITION DATE	11.11.2018	

TYPE: D1217	FINISHING: PAINT	MATERIAL: GK Al Si 7 Mg cv	
	CUSTOMER: DIEWE	SPECIFICATION: A356	
SIZE: 7.5JX17H2	OFFSET / HOLE: 37/6	PCD: 6-112	
	SCALE: 1:1	UNIT: mm	PAGE: 1/4
	FILE NUMBER:		SIDE: A1 / REV: R0
PART NAME: Inverno	PART NUMBER: 1217XX-5112B37665		

ZHEJIANG JINFEI KAIDA WHEEL CO., LTD.

S22 51059*06

DRAWING NO.	OFFSET	PCD	CENTRE BORE(øCB)	DIAMETER OF ATTACHMENT	BOLT TYPE
1217XX-5114A48671	48	5-114.3	$67.1^{+0.12}_{0}$	ø146	XXXXXXXX(14.5/29)

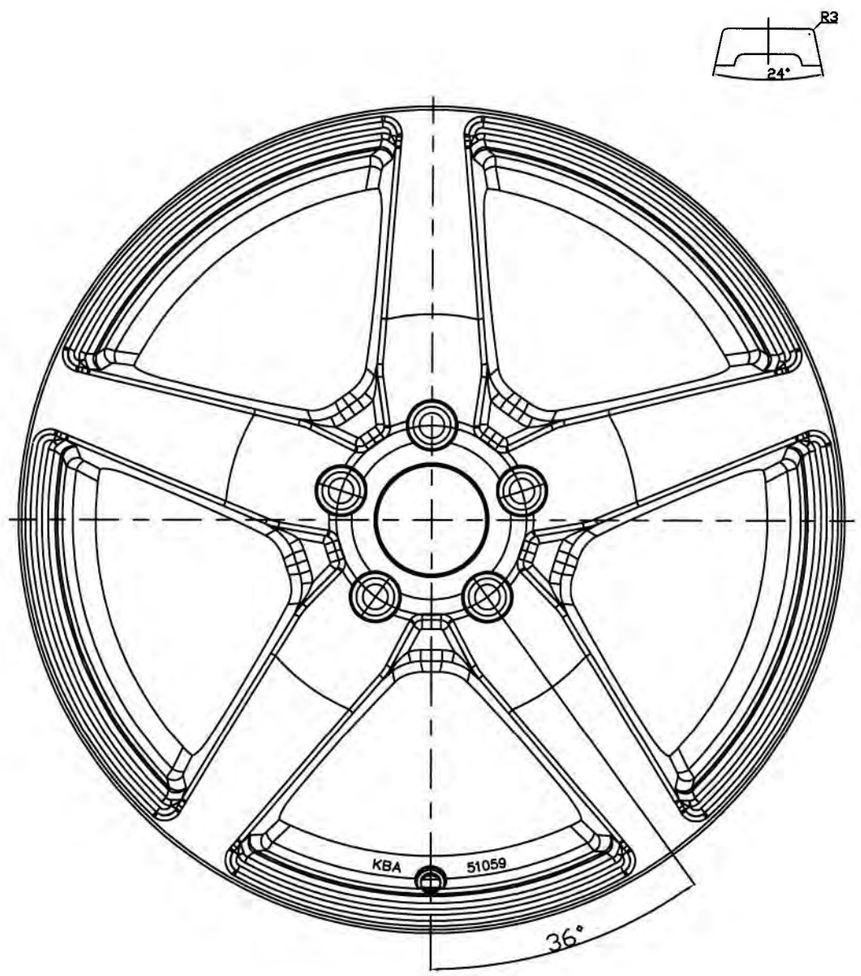

value hole position

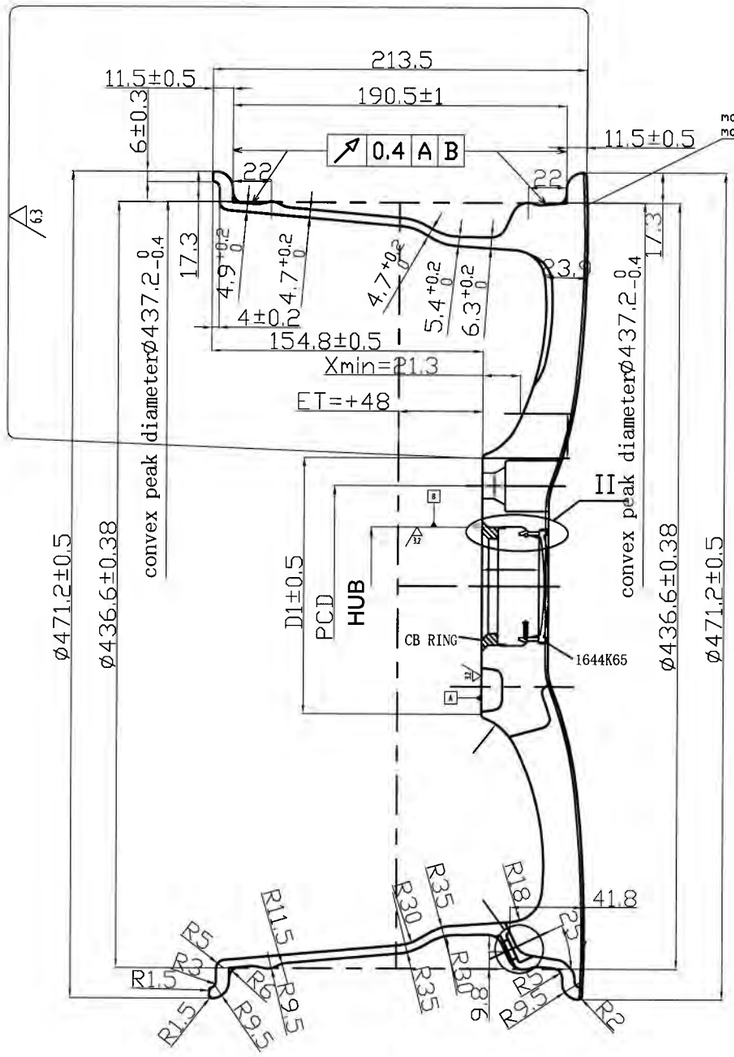

CENTER BORE

2:1

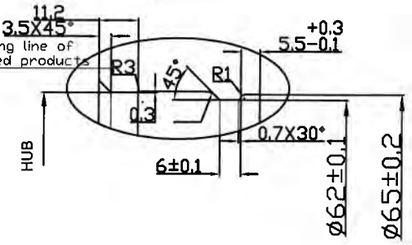

PCD

(XXXXXXXX)

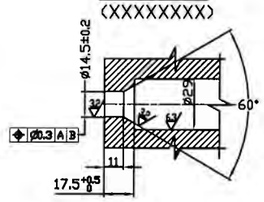

VALVE HOLE

3:1

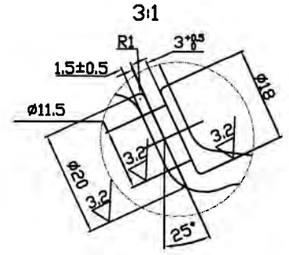

K direction

1:2

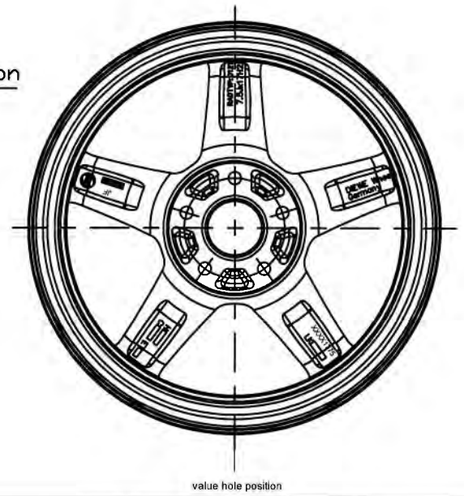

value hole position

NOTES

6 Remove all burrs and sharp edges.
5 Unbalance: According standard QJ/TC013-2009
4 Impact test: According TUV standard
3 Radial fatigue test: According TUV standard
2 Cornering fatigue test: According TUV standard
1 Designed after E.T.R.T.D. standard.

Unless otherwise specified, the tolerance should be as shown in right form:

>1000	±1
>250≤	±0.8
>63≤250	±0.5
>16≤63	±0.3
>4≤16	±0.2
≤4	±0.1
ANGLE	±30′

BALANCING STANDARD: **dynamic unbalance**
ALU2 MODE/ALU2:A+C
PAINTED WHEELS:

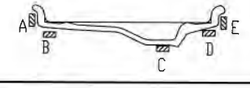

REV STAT	REV CODE	REVISION CONTENT	DATE	REV. BY	APP. BY
5					
4					
3					
2					
1		adjusted drawing number	02.02.21	AR	AR

DRAFTER	CHECKED	APPROVED
DENGSHENGLING	Pirkl	Riedberger
FIRST EDITION DATE	11.11.2018	

TYPE: D1217
FINISHING: PAINT
MATERIAL: GK Al Si 7 Mg dv
CUSTOMER: DEWE
SPECIFICATION: A356
SIZE: 7.5JX17H2
OFFSET / HOLE: 48/5
PCD: 5-114.3
SCALE: 1:1
UNIT: mm
PAGE: 1/4
SIDE: A1
REV: R0
FILE NUMBER:
PART NAME: Inverno
PART NUMBER: 1217XX-5114A48671

ZHEJIANG JINFEI KAIDA WHEEL CO., LTD.

S22 51059*06

DRAWING NO.	OFFSET	PCD	CENTRE BORE(øCB)	DIAMETER OF ATTACHMENT	BOLT TYPE
1217XX-5112C45666	45	5-112	$66.6^{+0.12}_{0}$	ø146	XXXXXXXX(14.5/28.58)

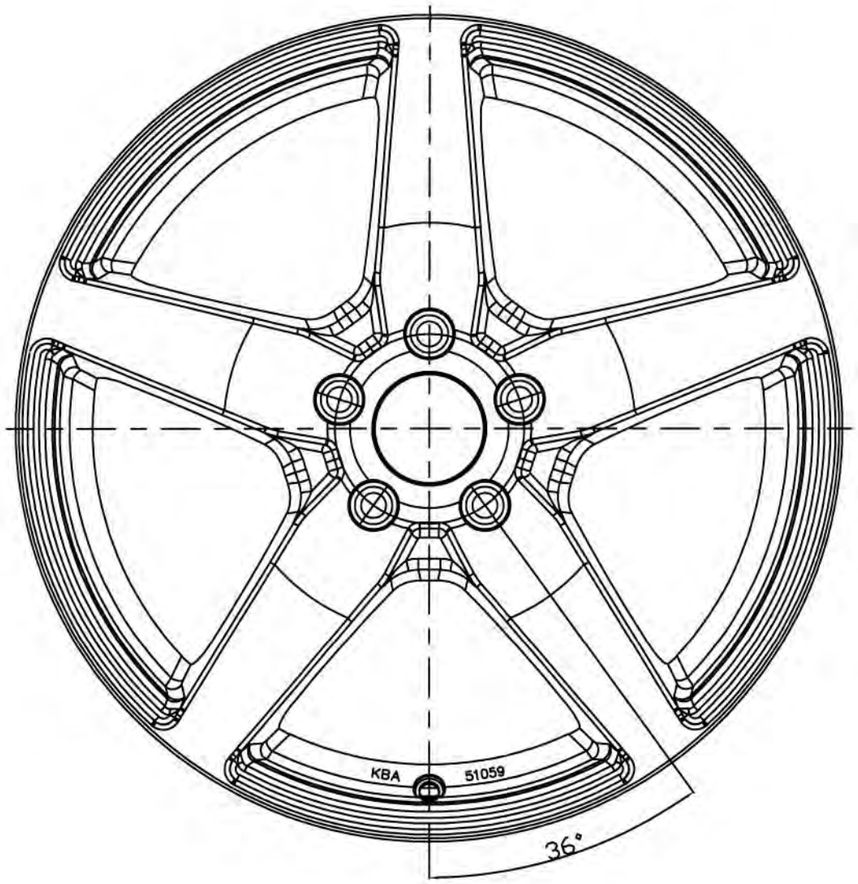

value hole position

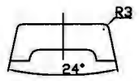

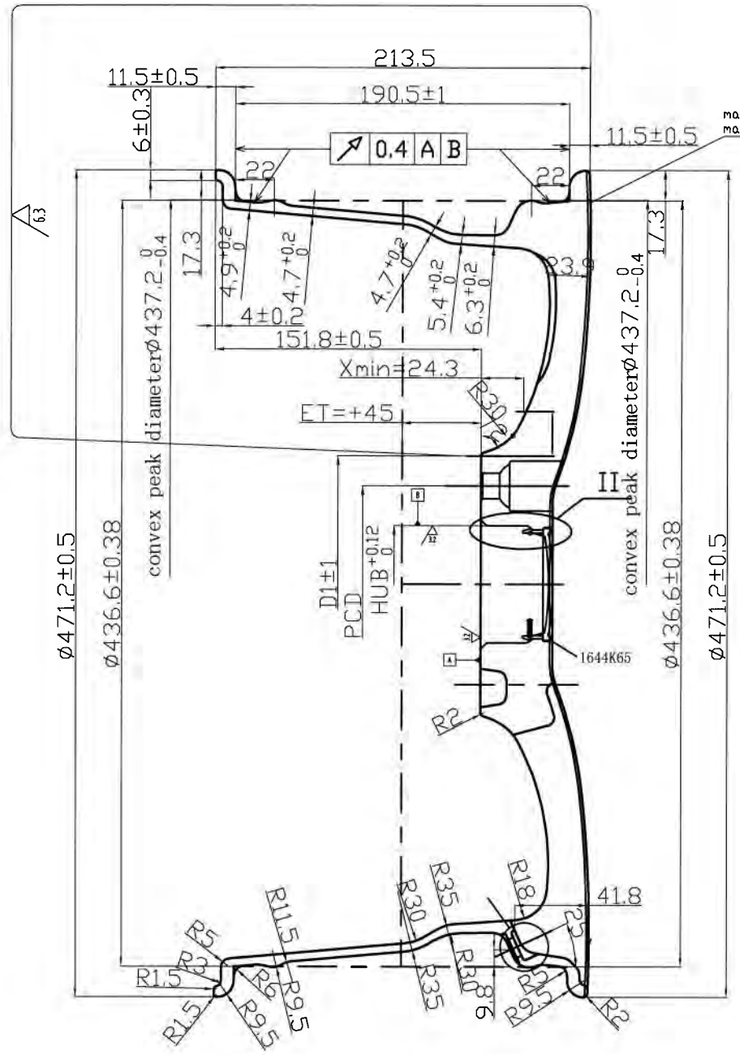

CENTER BORE

2:1

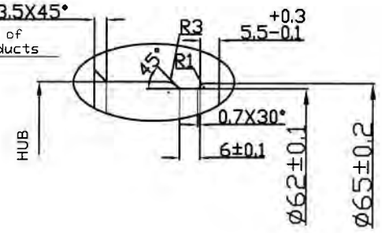

PCD

XXXXXXXX

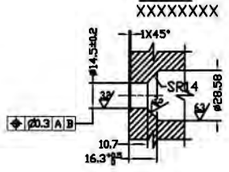

VALVE HOLE

3:1

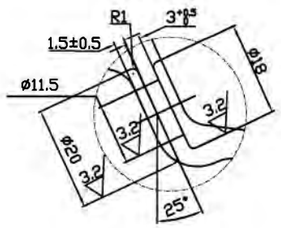

K direction

1:2

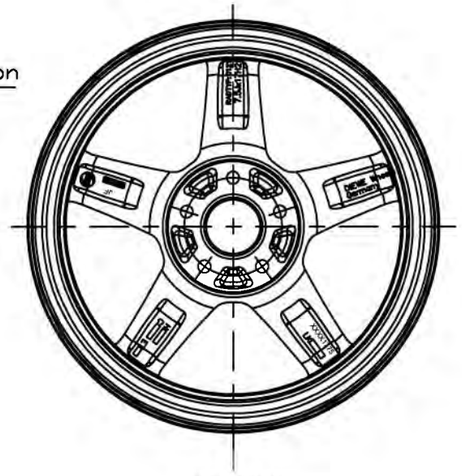

value hole position

NOTES

6 Remove all burrs and sharp edges.
5 Unbalance: According standard QJ/TC013-2009
4 Impact test: According TUV standard
3 Radial fatigue test: According TUV standard
2 Cornering fatigue test: According TUV standard
1 Designed after E.T.R.T.O. standard.

Unless otherwise specified, the tolerance should be as shown in right form:

>1000	±1
>250≤	±0.8
>63≤250	±0.5
>16≤63	±0.3
>4≤16	±0.2
≤4	±0.1
ANGLE	±30′

BALANCING STANDARD: **dynamic unbalance**
ALU2 MODE/ALU2:A+C
PAINTED WHEELS:

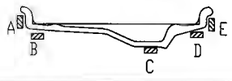

REV. STAT	REV CODE	REVISION CONTENT	DATE	REV BY	APPROVED BY
5					
4					
3					
2					
1		adjusted drawing number	02.02.21	AR	AR

DRAFTER	CHECKED	APPROVED
DENGSHENGLING	Pirkl	Riedlberger
FIRST EDITION DATE	11.11.2016	

TYPE: D1217
FINISHING: PAINT
MATERIAL: GK Al Si 7 Mg dv
CUSTOMER: DEWE
SPECIFICATION: A356
SIZE: 7.5JX17H2
OFFSET / HOLE: 45/6
PCD: 5-112
SCALE: 1:1
UNIT: mm
PAGE: 1/1
SIDE: A1
REV.: R0
FILE NUMBER:
PART NAME: Inverno
PART NUMBER: 1217XX-5112C45666

ZHEJIANG JINFEI KAIDA WHEEL CO., LTD.

S22 51059*06.50

DRAWING NO.	OFFSET	PCD	CENTRE BORE(øCB)	DIAMETER OF ATTACHMENT	BOLT TYPE
1217XX-5120A37726	37	5-120	$72.6^{+0.12}_{0}$	ø146	XXXXXXXX(14.5/29)

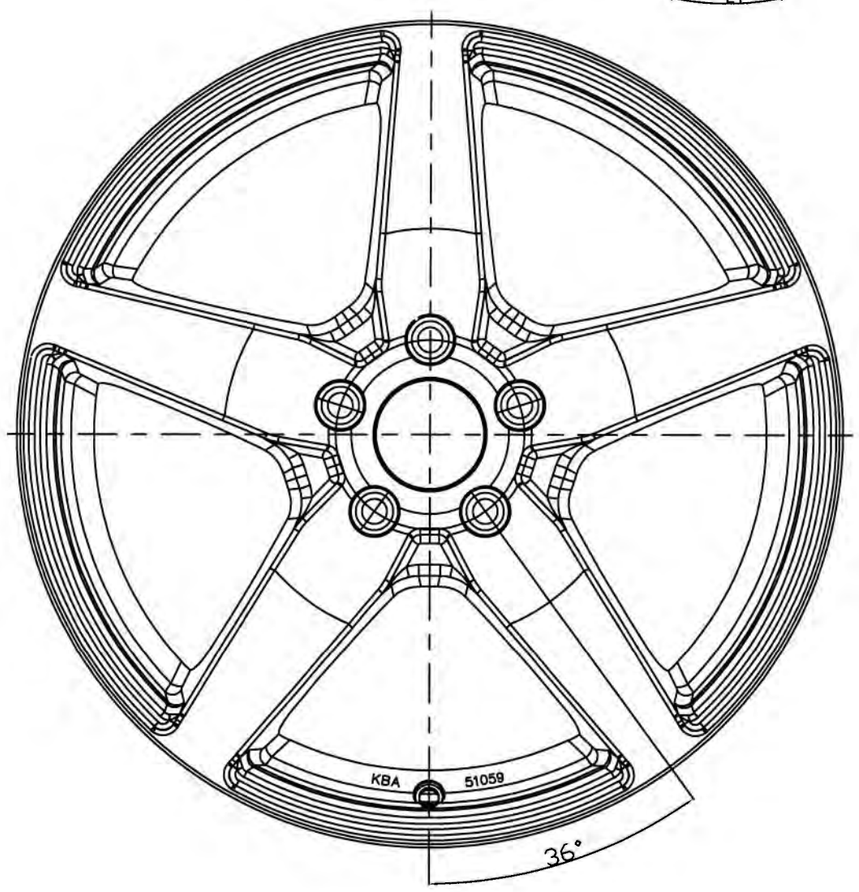

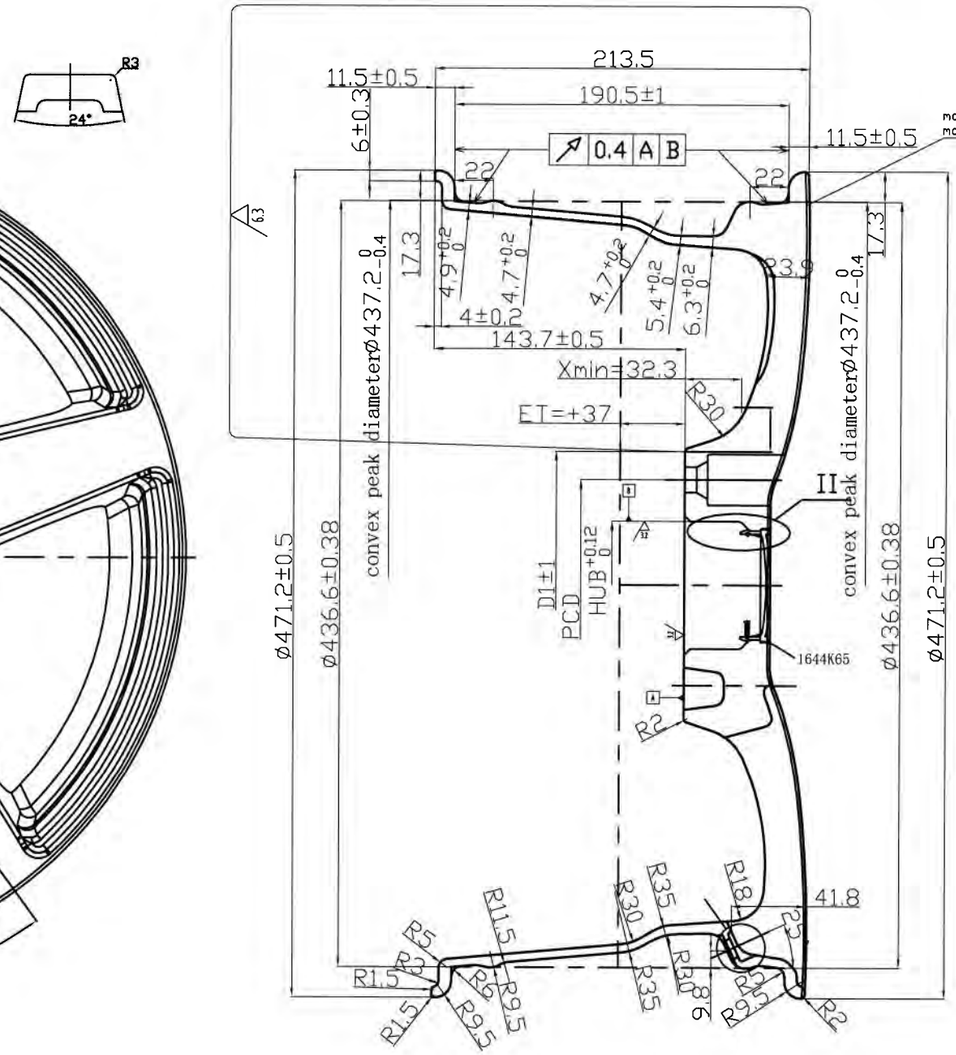

CENTER BORE

2:1

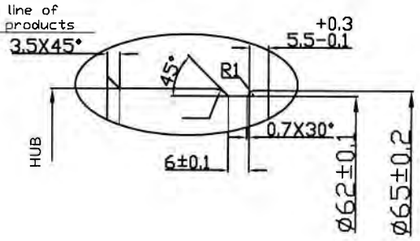

PCD

(XXXXXXXX)

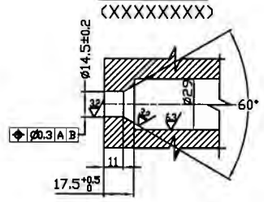

VALVE HOLE

3:1

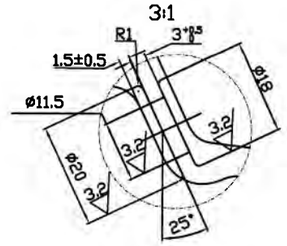

K direction

1:2

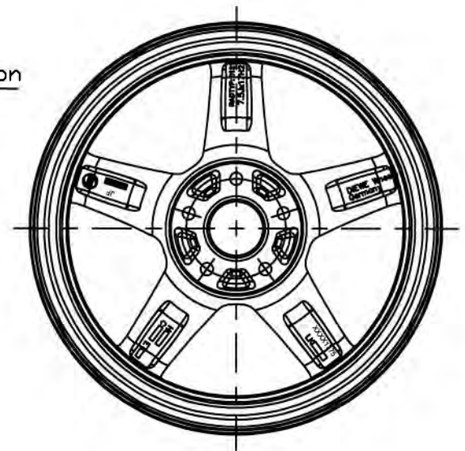

value hole position

NOTES

6 Remove all burrs and sharp edges.
5 Unbalance: According standard QJ/TC013-2009
4 Impact test: According TUV standard
3 Radial fatigue test: According TUV standard
2 Cornering fatigue test: According TUV standard
1 Designed after E.T.R.T.D. standard.

Unless otherwise specified, the tolerance should be as shown in right form:

>1000	±1
>250≤	±0.8
>63≤250	±0.5
>16≤63	±0.3
>4≤16	±0.2
≤4	±0.1
ANGLE	±30′

BALANCING STANDARD: **dynamic unbalance**
ALU2 MODE/ALU2:A+C
PAINTED WHEELS:

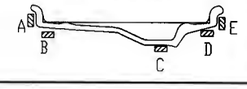

REV STAT	REV CODE	REVISION CONTENT	DATE	REV BY	APP BY
5					
4					
3					
2					
1		adjusted drawing number	02 02 21	AR	AR

DRAFTER	CHECKED	APPROVED
DENGSHENGLING	Pirkl	Riedlberger
FIRST EDITION DATE	11.11.2018	

TYPE: D1217
FINISHING: PAINT
MATERIAL: GK Al Si 7 Mg dv
CUSTOMER: DIEWE
SPECIFICATION: A356
SIZE: 7.5JX17H2
OFFSET / HOLE: 37/6
PCD: 5-120
SCALE: 1:1
UNIT: mm
PAGE: 1/4
SIDE: A1
REV: R0
FILE NUMBER:
PART NAME: Inverno
PART NUMBER: 1217XX-5120A37726

ZHEJIANG JINFEI KAIDA WHEEL CO., LTD.

S22 51059*06

DRAWING NO.	OFFSET	PCD	CENTRE BORE(øCB)	DIAMETER OF ATTACHMENT	BOLT TYPE
1217XX-5112BS37665	37	5-112B	$66.5^{+0.12}_{0}$	ø146	XXXXXXXX(16/30)

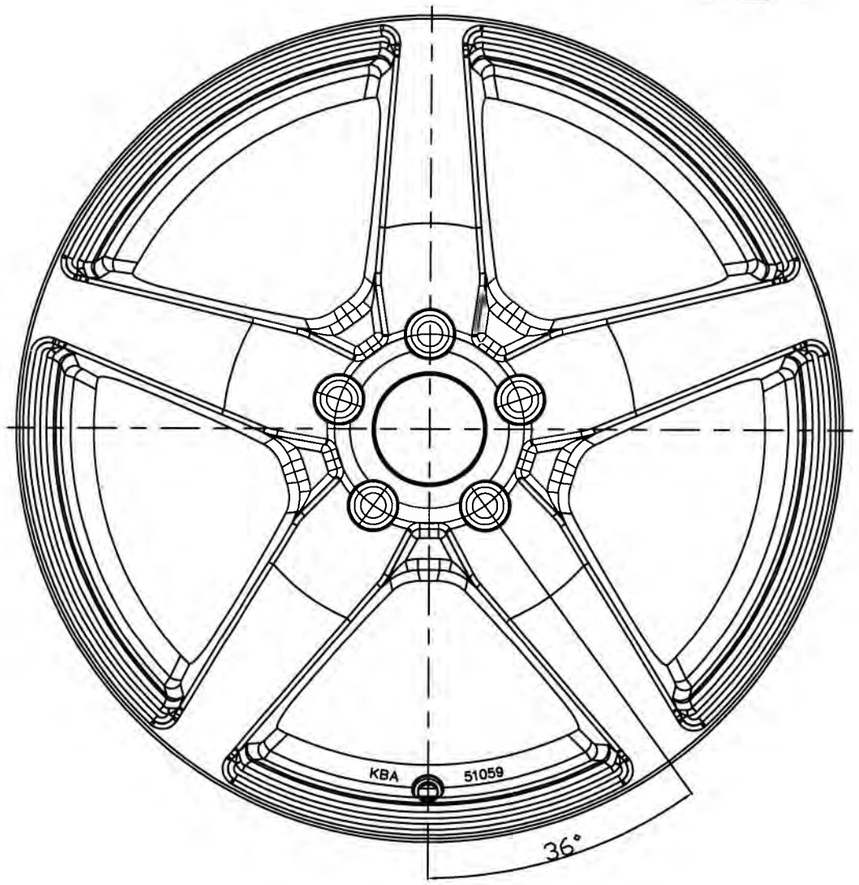

value hole position

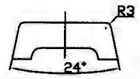

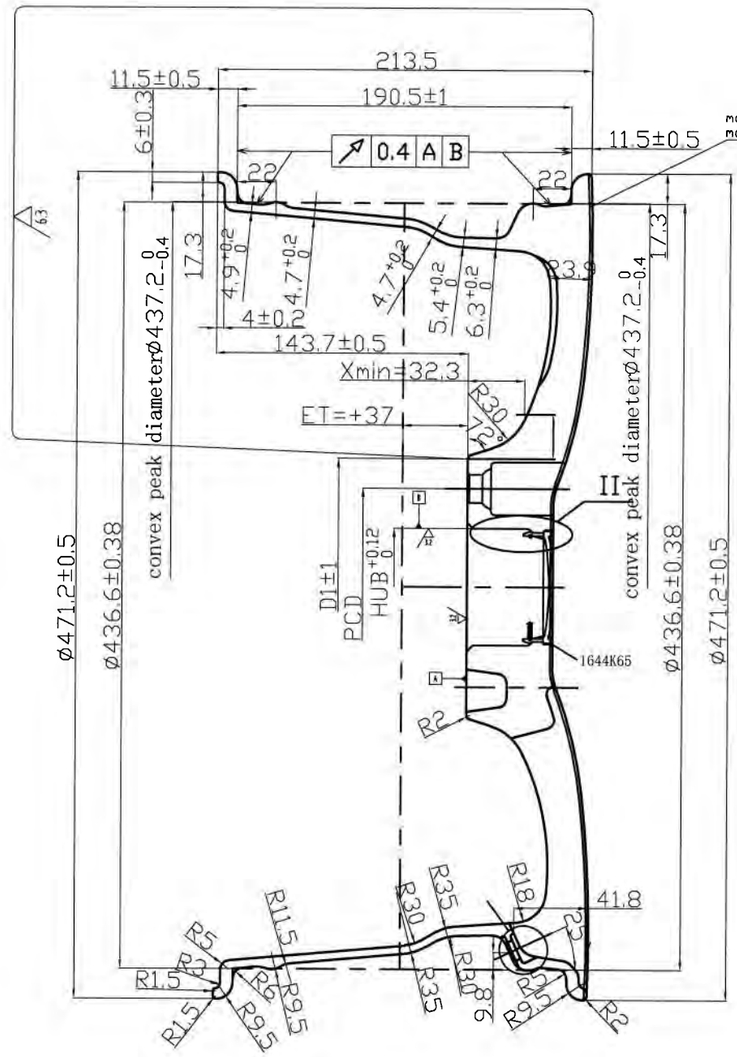

CENTER BORE

2:1

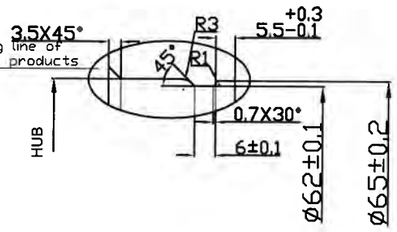

PCD

XXXXXXX

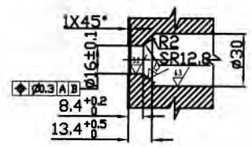

VALVE HOLE

3:1

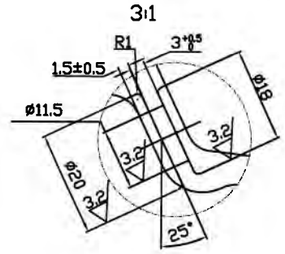

K direction

1:2

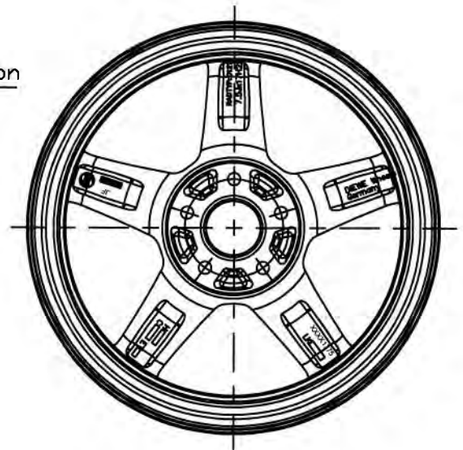

value hole position

NOTES

6 Remove all burrs and sharp edges.
5 Unbalance: According standard QJ/TC013-2009
4 Impact test: According TUV standard
3 Radial fatigue test: According TUV standard
2 Cornering fatigue test: According TUV standard
1 Designed after E.T.R.T.O. standard.

Unless otherwise specified, the tolerance should be as shown in right form:

>1000	±1
>250≤	±0.8
>63≤250	±0.5
>16≤63	±0.3
>4≤16	±0.2
≤4	±0.1
ANGLE	±30′

BALANCING STANDARD: **dynamic unbalance**
ALU2 MODE/ALU2:A+C
PAINTED WHEELS:

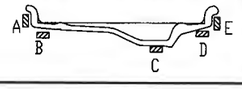

REV STAT	REV CODE	REVISION CONTENT	DATE	REV BY	APP BY
5					
4					
3					
2					
1		adjusted drawing number	02.02.21	AR	AR

DRAFTER	CHECKED	APPROVED
DENGSHENGLING	Pirkl	Riedberger
FIRST EDITION DATE	11.11.2018	

TYPE: D1217
FINISHING: PAINT
MATERIAL: GK Al Si 7 Mg dv
CUSTOMER: DIEWE
SPECIFICATION: A356
SIZE: 7.5JX17H2
OFFSET / HOLE: 37/5
PCD: 5-112
SCALE: 1:1
UNIT: mm
PAGE: 1/4
SIDE: A1
REV: R0
FILE NUMBER:
PART NAME: Inverno
PART NUMBER: 1217XX-5112BS37665

ZHEJIANG JINFEI KAIDA WHEEL CO., LTD.

S22 51059*01

DRAWING NO.	OFFSET	PCD	CENTRE BORE(øCB)	DIAMETER OF ATTACHMENT	BOLT TYPE
1217XX-5112AS52666	52	5-112A	$66.6^{+0.12}_{0}$	ø146	XXXXXXXX(14.5/29)

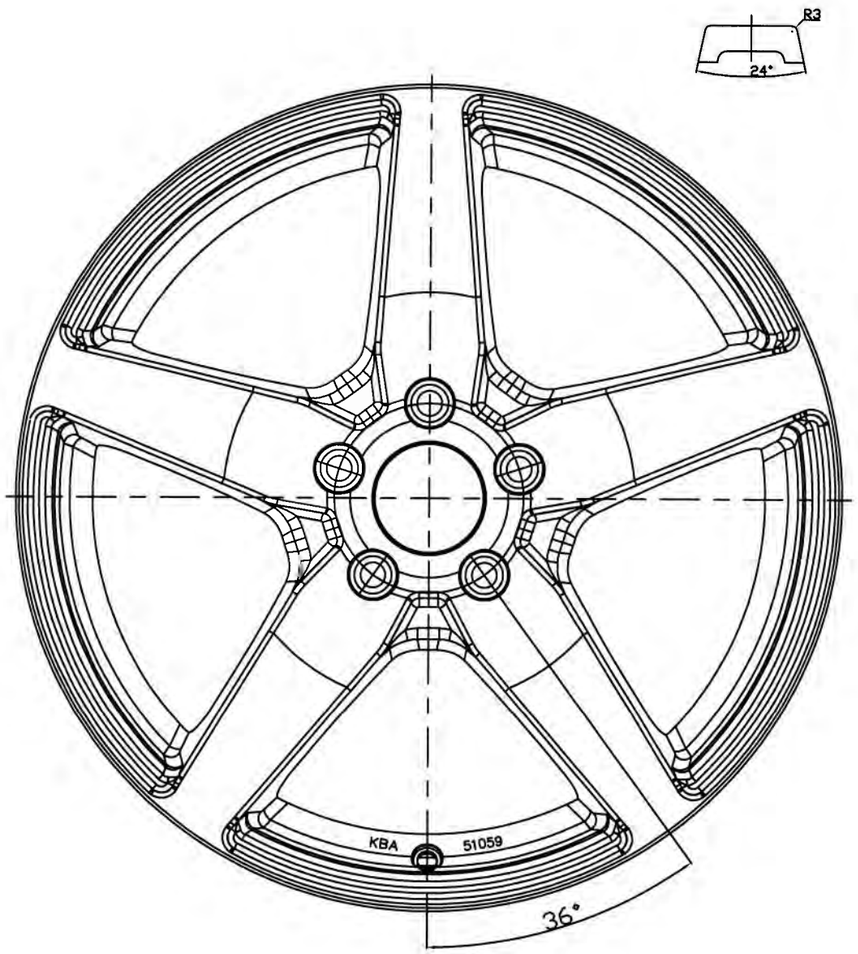

value hole position

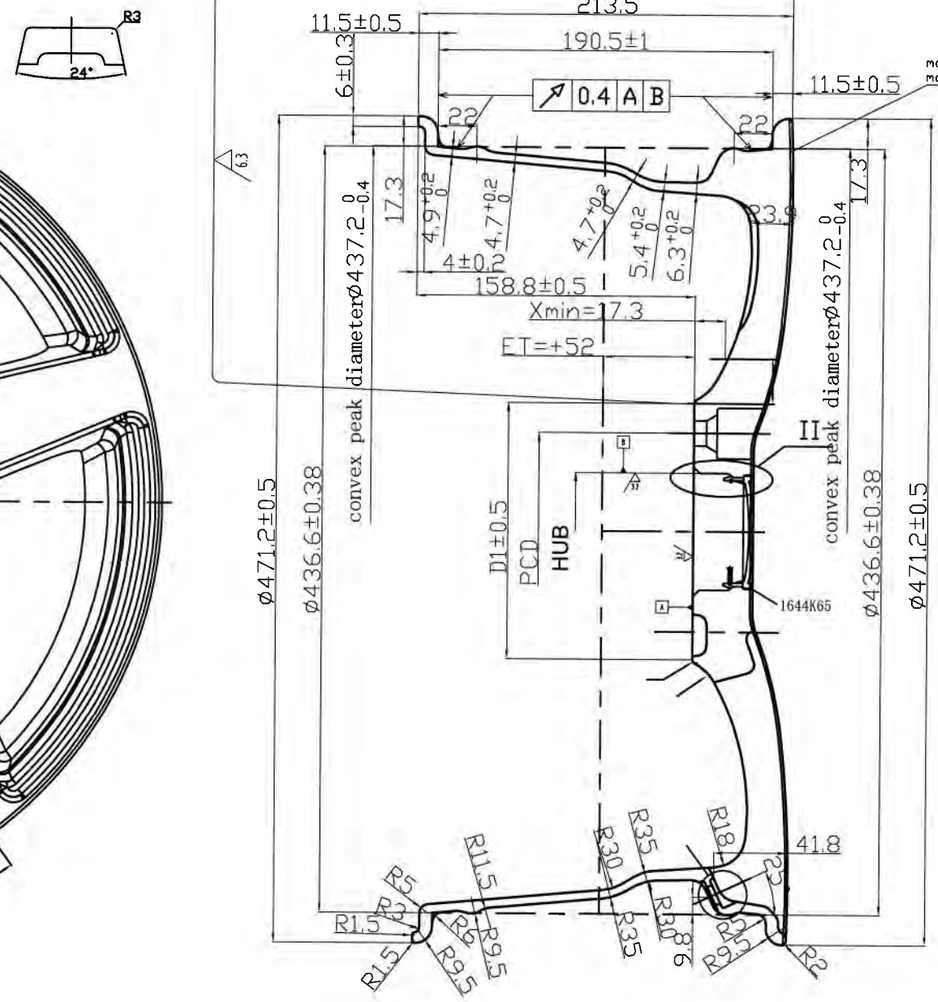

CENTER BORE

2:1

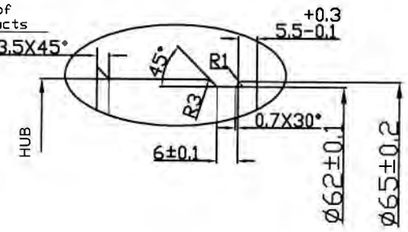

PCD

(XXXXXXXX)

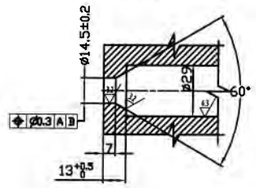

VALVE HOLE

3:1

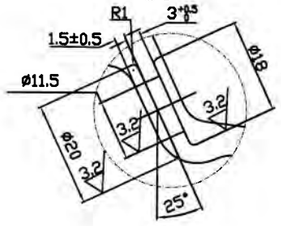

K direction

1:2

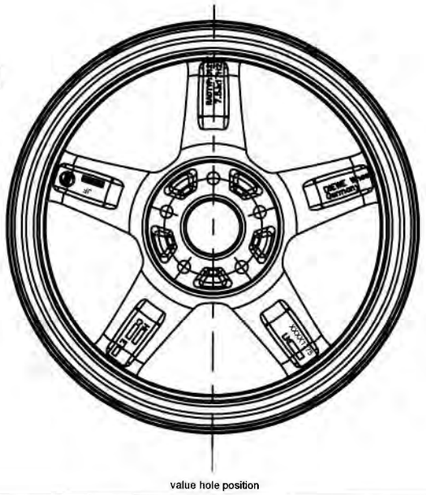

value hole position

NOTES

6 Remove all burrs and sharp edges.
5 Unbalance: According standard QJ/TC013-2009
4 Impact test: According TUV standard
3 Radial fatigue test: According TUV standard
2 Cornering fatigue test: According TUV standard
1 Designed after E.T.R.T.D. standard.

Unless otherwise specified, the tolerance should be as shown in right form:

>1000	±1
>250≤	±0.8
>63≤250	±0.5
>16≤63	±0.3
>4≤16	±0.2
≤4	±0.1
ANGLE	±30′

BALANCING STANDARD: **dynamic unbalance**
ALU2 MODE/ALU2:A+C
PAINTED WHEELS:

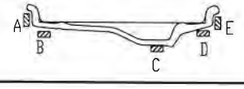

REV STAT	REV CODE	REVISION CONTENT	DATE	REV BY	APP BY
5					
4					
3					
2					
1		adjusted drawing number	02 02 21	AR	AR

DRAFTER	CHECKED	APPROVED
DENGSHENGLING	Pirkl	Riedberger
FIRST EDITION DATE	11.11.2018	

TYPE: D1217	FINISHING: PAINT	MATERIAL: GK Al Si 7 Mg dv	
	CUSTOMER: DIEWE	SPECIFICATION: A356	
SIZE: 7.5JX17H2	OFFSET / HOLE: 52/6	PCD: 5-112	
SCALE: 1:1	UNIT: mm	PAGE: 1/4	SIZE: A1 REV: R0
FILE NUMBER:			
PART NAME: Inverno	PART NUMBER: 1217XX-5112AS52666		

ZHEJIANG JINFEI KAIDA WHEEL CO., LTD.

S22 51059*06

DRAWING NO.	OFFSET	PCD	CENTRE BORE(øCB)	DIAMETER OF ATTACHMENT	BOLT TYPE
1217XX-5120AS37726	37	5-120A	$72.6^{+0.12}_{0}$	ø146	XXXXXXXX(14.5/29)

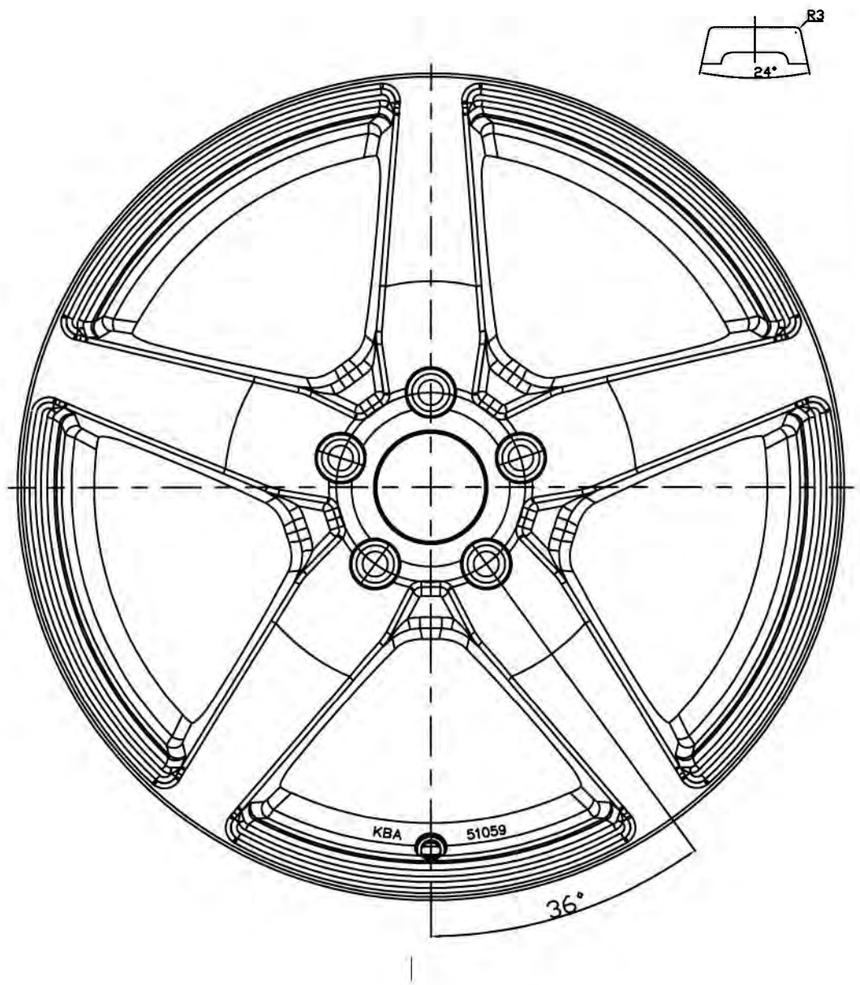

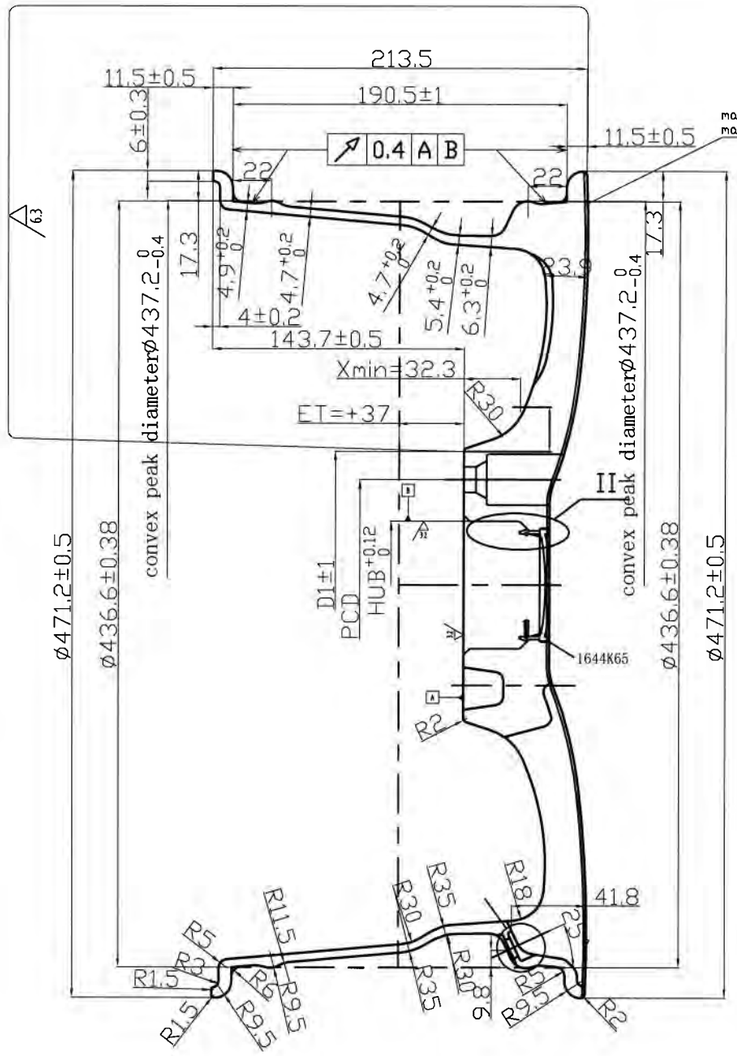

CENTER BORE

2:1

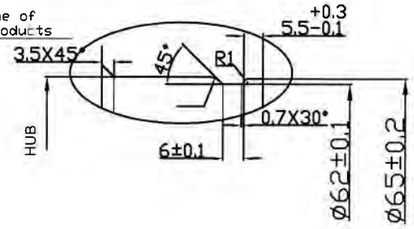

PCD

(XXXXXXXX)

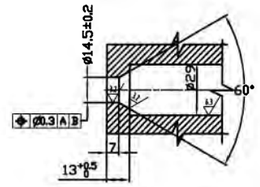

VALVE HOLE

3:1

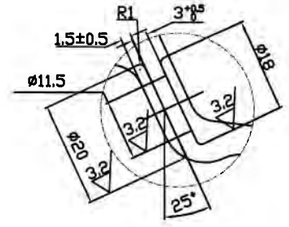

K direction

1:2

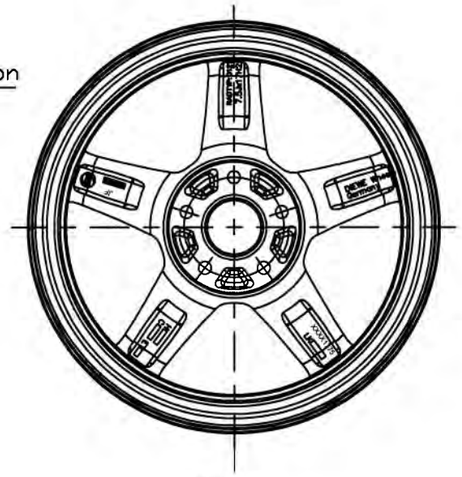

value hole position

NOTES

6 Remove all burrs and sharp edges.
5 Unbalance: According standard QJ/TC013-2009
4 Impact test: According TUV standard
3 Radial fatigue test: According TUV standard
2 Cornering fatigue test: According TUV standard
1 Designed after E.T.R.T.O. standard.

Unless otherwise specified, the tolerance should be as shown in right form:

>1000	±1
>250≤	±0.8
>63≤250	±0.5
>16≤63	±0.3
>4≤16	±0.2
≤4	±0.1
ANGLE	±30′

BALANCING STANDARD: **dynamic unbalance**
ALU2 MODE/ALU2:A+C
PAINTED WHEELS:

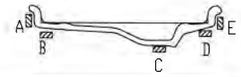

REV STAT	REV CODE	REVISION CONTENT	DATE	REV BY	APP BY
5					
4					
3					
2					
1		adjusted drawing number	02.02.21	AR	AR

DRAFTER	CHECKED	APPROVED
DENGSHENGLING	Pirkl	Riedlberger
FIRST EDITION DATE	11.11.2018	

TYPE: D1217
FINISHING: PAINT
MATERIAL: GK Al Si 7 Mg dv
CUSTOMER: DIEWE
SPECIFICATION: A356
SIZE: 7.5JX17H2
OFFSET / HOLE: 37/5
PCD: 5-120
SCALE: 1:1
UNIT: mm
PAGE: 1/4
SIDE: A1
REV: R0
FILE NUMBER:
PART NAME: Inverno
PART NUMBER: 1217XX-5120AS37726

ZHEJIANG JINFEI KAIDA WHEEL CO., LTD.

S22 51059*06

DRAWING NO.	OFFSET	PCD	CENTRE BORE(øCB)	DIAMETER OF ATTACHMENT	BOLT TYPE
1217XX-5115A45702	45	5-115	$70.2^{+0.12}_{0}$	ø146	XXXXXXXX(14.5/29)

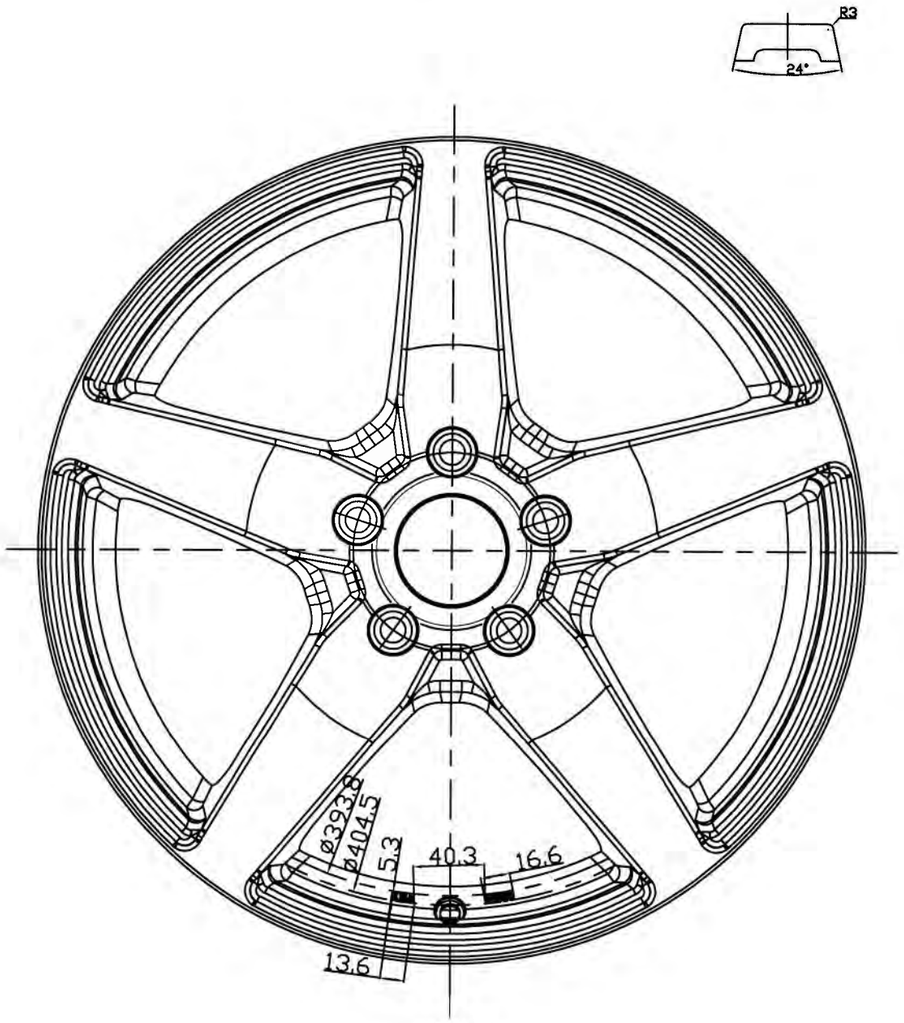

value hole position

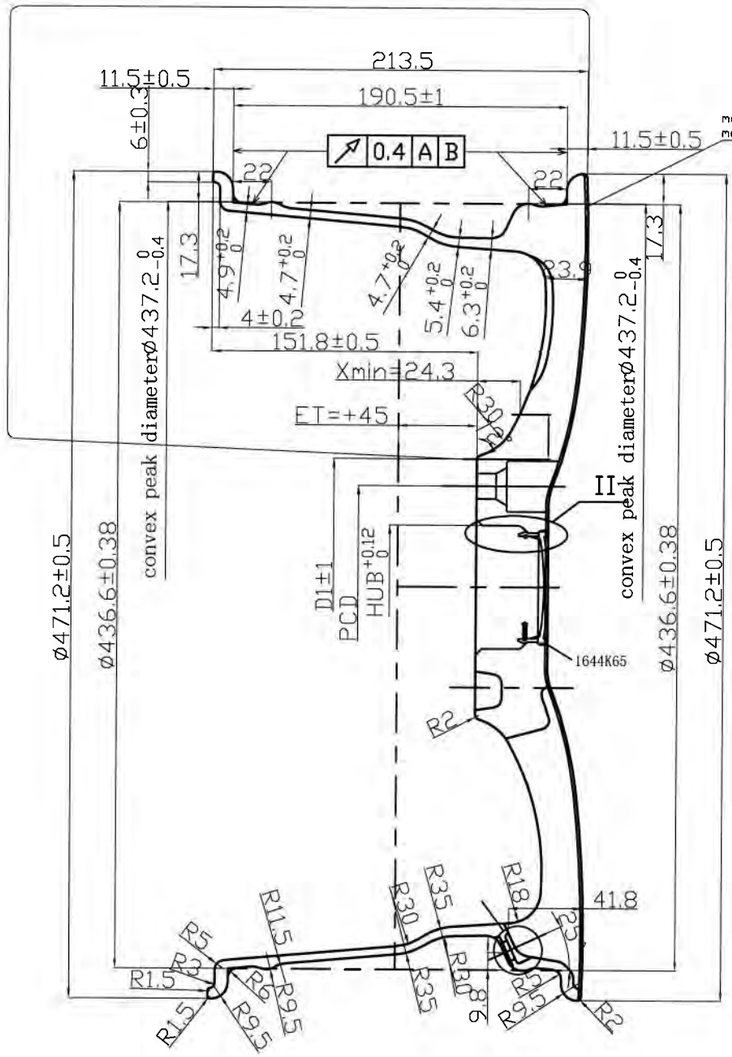

CENTER BORE

2:1

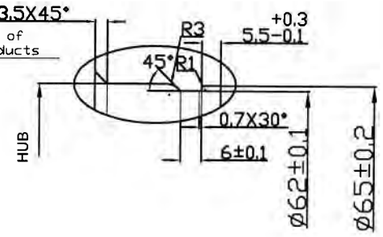

PCD

(XXXXXXXX)

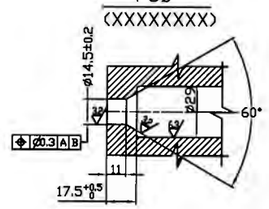

VALVE HOLE

3:1

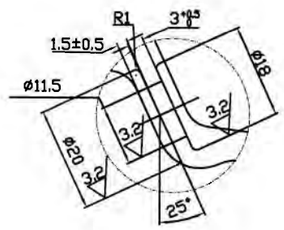

K direction

1:2

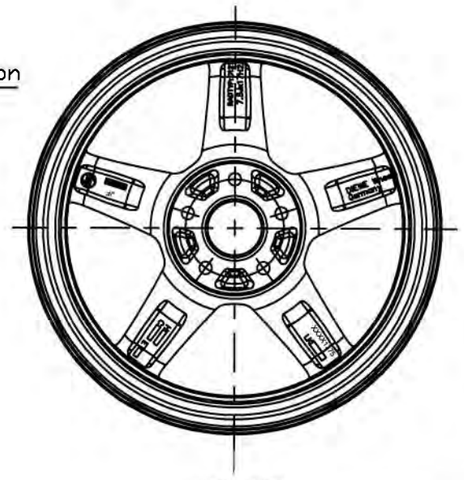

value hole position

NOTES

6 Remove all burrs and sharp edges.
5 Unbalance: According standard QJ/TC013-2009
4 Impact test: According TUV standard
3 Radial fatigue test: According TUV standard
2 Cornering fatigue test: According TUV standard
1 Designed after E.T.R.T.O. standard.

Unless otherwise specified, the tolerance should be as shown in right form:

>1000	±1
>250≤	±0.8
>63≤250	±0.5
>16≤63	±0.3
>4≤16	±0.2
≤4	±0.1
ANGLE	±30′

BALANCING STANDARD: **dynamic unbalance**
ALU2 MODE/ALU2:A+C
PAINTED WHEELS:

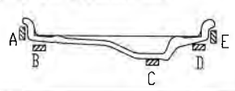

REV STAT	REV CODE	REVISION CONTENT	DATE	REV BY	APP BY
5					
4					
3					
2					
1		adjusted drawing number	02.02.21	AR	AR

DRAFTER	CHECKED	APPROVED
DENGSHENGLING	AP	AR
FIRST EDITION DATE	11.11.2019	

TYPE: XXXX
FINISHING: PAINT
MATERIAL: ALUMINIUM ALLOY
CUSTOMER: DIEWE
SPECIFICATION: A356
SIZE: 7.5JX17H2
OFFSET / HOLE: 45/5
PCD: 5-115
SCALE: 1:1
UNIT: mm
PAGE: 1/4
SIDE: A1
REV: R0
FILE NUMBER:
PART NAME: ALLOY WHEEL
PART NUMBER: 1217XX-5115A45702

ZHEJIANG JINFEI KAIDA WHEEL CO., LTD.

S22 51059*06

DRAWING NO.	OFFSET	PCD	CENTRE BORE(øCB)	DIAMETER OF ATTACHMENT	BOLT TYPE
1217XX-5112AS30666	30	5-112A	$66.6^{+0.12}_{0}$	ø146	XXXXXXXX(14.5/29)

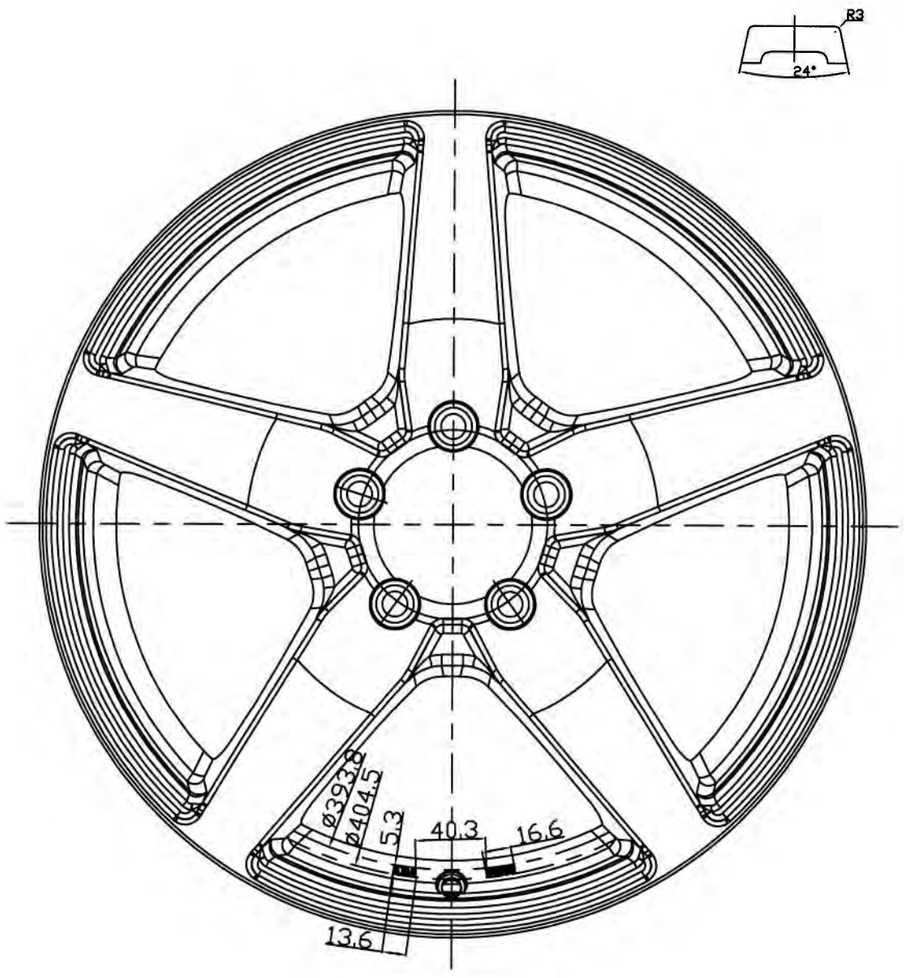

value hole position

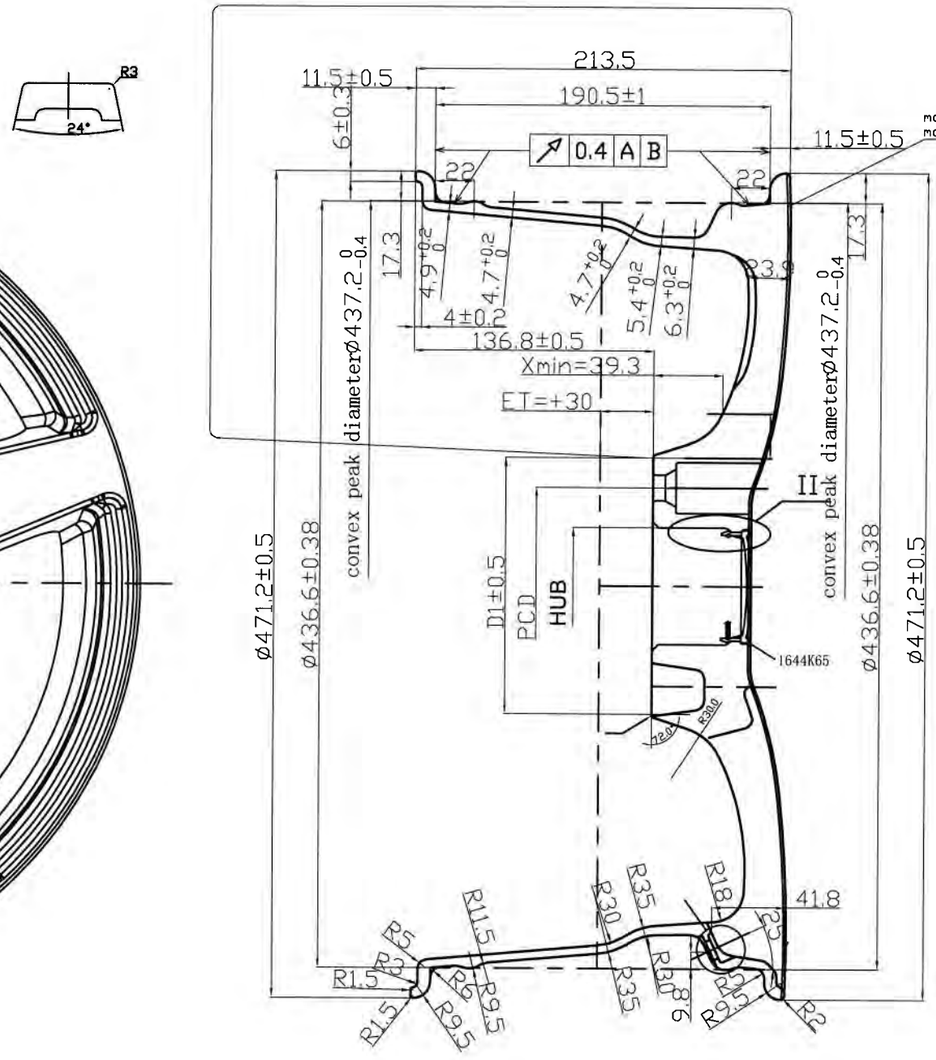

CENTER BORE

2:1

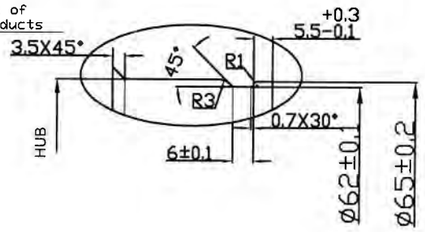

PCD

(XXXXXXXX)

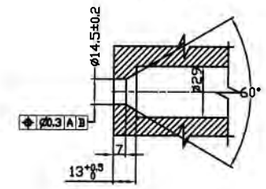

VALVE HOLE

3:1

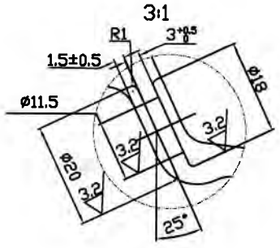

K direction

1:2

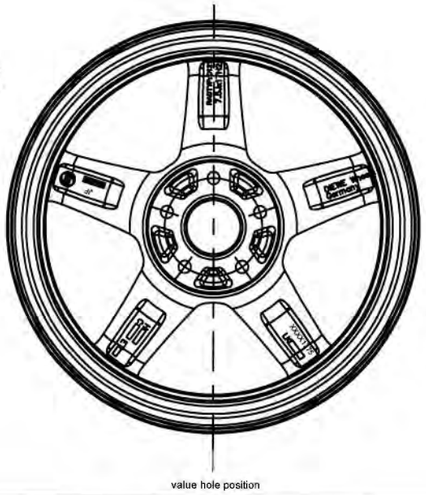

value hole position

NOTES

6 Remove all burrs and sharp edges.
5 Unbalance: According standard QJ/TC013-2009
4 Impact test: According TUV standard
3 Radial fatigue test: According TUV standard
2 Cornering fatigue test: According TUV standard
1 Designed after E.T.R.T.O. standard.

Unless otherwise specified, the tolerance should be as shown in right form:

>1000	±1
>250≤	±0.8
>63≤250	±0.5
>16≤63	±0.3
>4≤16	±0.2
≤4	±0.1
ANGLE	±30′

BALANCING STANDARD: **dynamic unbalance**
ALU2 MODE/ALU2:A+C
PAINTED WHEELS:

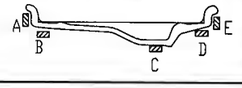

REV STAT	REV CODE	REVISION CONTENT	DATE	REV BY	APP. BY
5					
4					
3					
2					
1		adjusted drawing number	02.02.21	AR	AR

DRAFTER	CHECKED	APPROVED
DENGSHENGLING	AP	AR
FIRST EDITION DATE	11.11.2019	

TYPE: XXXX	FINISHING: PAINT	MATERIAL: ALUMINIUM ALLOY	
	CUSTOMER: DKBWS	SPECIFICATION: A356	
SIZE: 7.5JX17H2	OFFSET / HOLE: 30/6	PCD: 5-112	
	SCALE: 1:1	UNIT: mm	PAGE: 1/4
	SIZE: A1	REV: R0	
	FILE NUMBER:		
PART NAME: ALLOY WHEEL	PART NUMBER: 1217XX-5112AS30666		

ZHEJIANG JINFEI KAIDA WHEEL CO., LTD.

S22 51059*06

DRAWING NO.	OFFSET	PCD	CENTRE BORE(øCB)	DIAMETER OF ATTACHMENT	BOLT TYPE
1217XX-5112BS29665	29	5-112B	$66.6^{+0.12}_{0}$	ø146	XXXXXXXX(16/30)

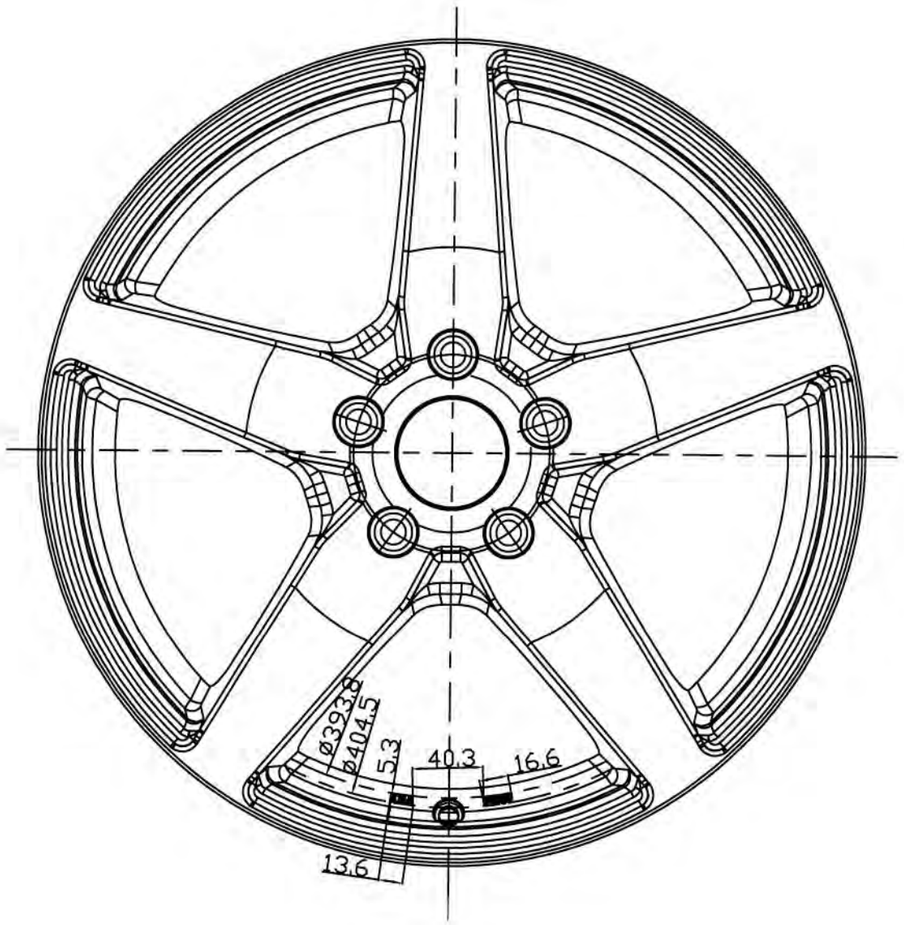

value hole position

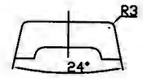

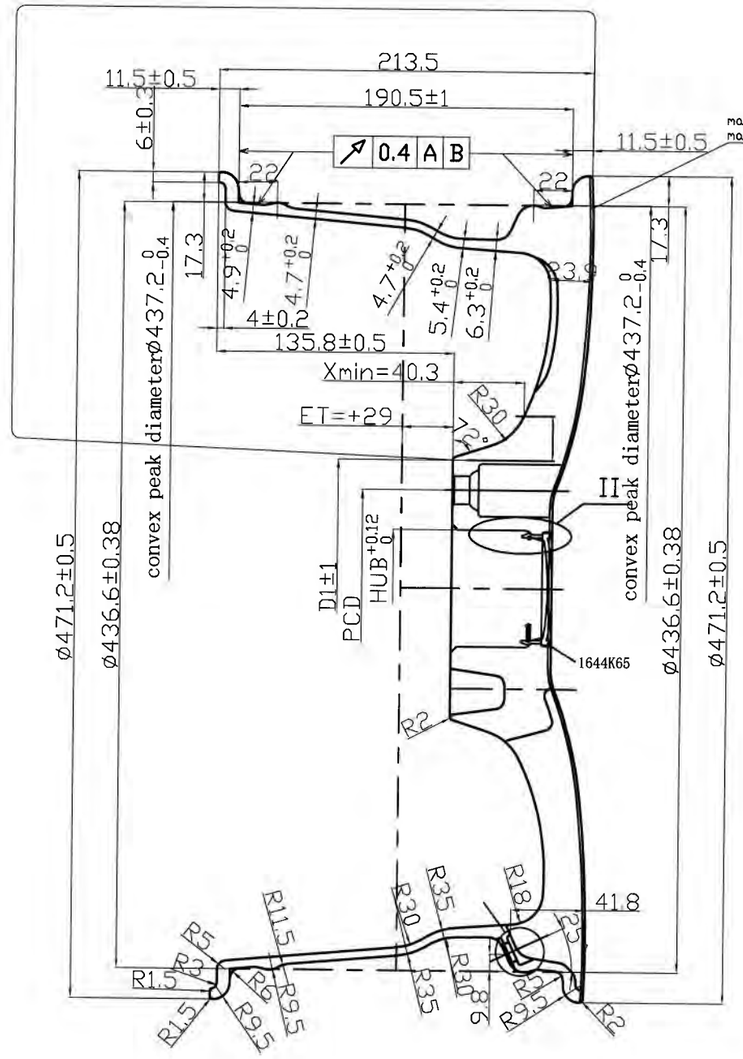

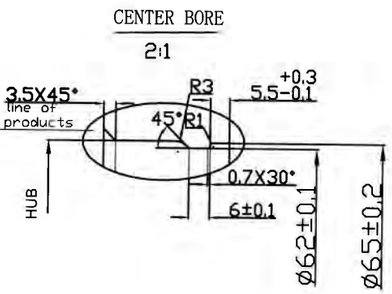

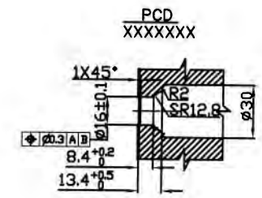

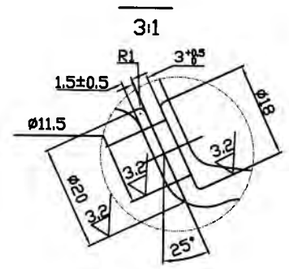

K direction
1:2

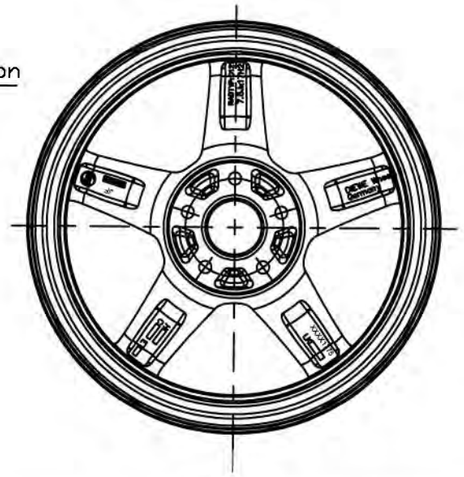

value hole position

NOTES

6 Remove all burrs and sharp edges.
5 Unbalance: According standard QJ/TC013-2009
4 Impact test: According TUV standard
3 Radial fatigue test: According TUV standard
2 Cornering fatigue test: According TUV standard
1 Designed after E.T.R.T.D. standard.

Unless otherwise specified, the tolerance should be as shown in right form:

>1000	±1
>250≤	±0.8
>63≤250	±0.5
>16≤63	±0.3
>4≤16	±0.2
≤4	±0.1
ANGLE	±30′

BALANCING STANDARD: **dynamic unbalance**
ALU2 MODE/ALU2:A+C
PAINTED WHEELS:

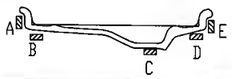

REV STAT	REV CODE	REVISION CONTENT	DATE	REV BY	APP BY
5					
4					
3					
2					
1		adjusted drawing number	02.02.21	AR	AR

DRAFTER	CHECKED	APPROVED
DENGSHENGLING	AP	AP
FIRST EDITION DATE	11.11.2019	

TYPE: XXXX	FINISHING: PAINT	MATERIAL: ALUMINIUM ALLOY	
	CUSTOMER: DIEWE	SPECIFICATION: A356	
SIZE: 7.5JX17H2	OFFSET / HOLE: 29/6	PCD: 5-112	
SCALE: 1:1	UNIT: mm	PAGE: 1/4	SIDE: A1 / REV: R0
FILE NUMBER:			
PART NAME: ALLOY WHEEL	PART NUMBER: 1217XX-5112BS29665		

ZHEJIANG JINFEI KAIDA WHEEL CO., LTD.

S22 51059*06

DRAWING NO.	OFFSET	PCD	CENTRE BORE(øCB)	DIAMETER OF ATTACHMENT	BOLT TYPE
1217XX-5108A50634	50	5-108	$63.4^{+0.12}_{0}$	ø146	XXXXXXXX(14.5/29)

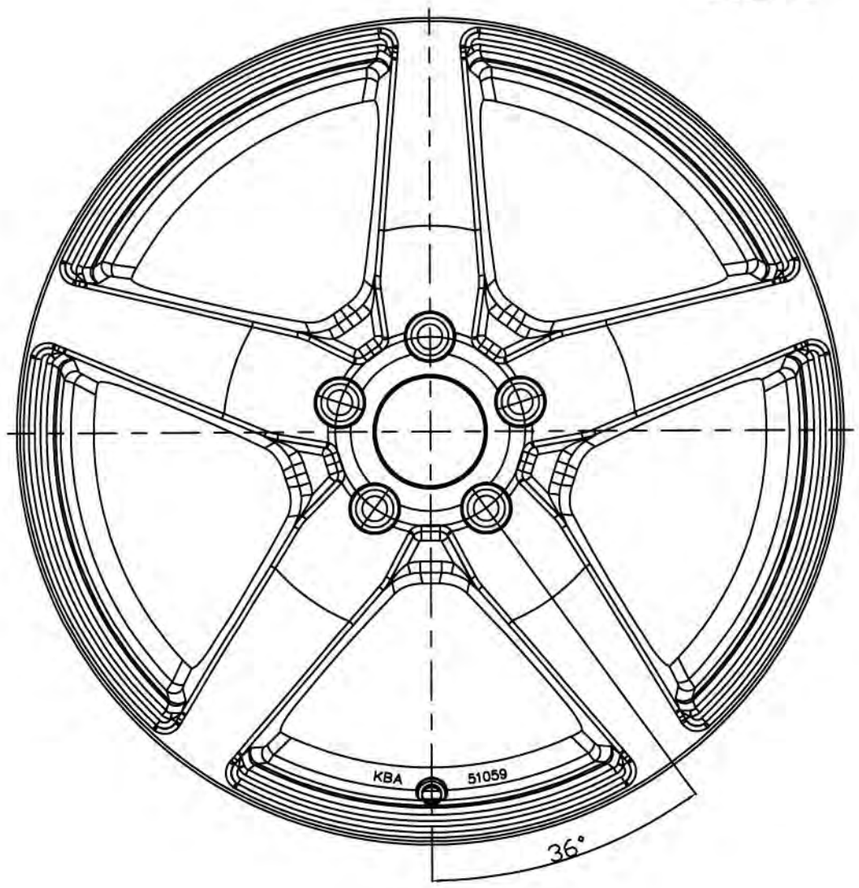

value hole position

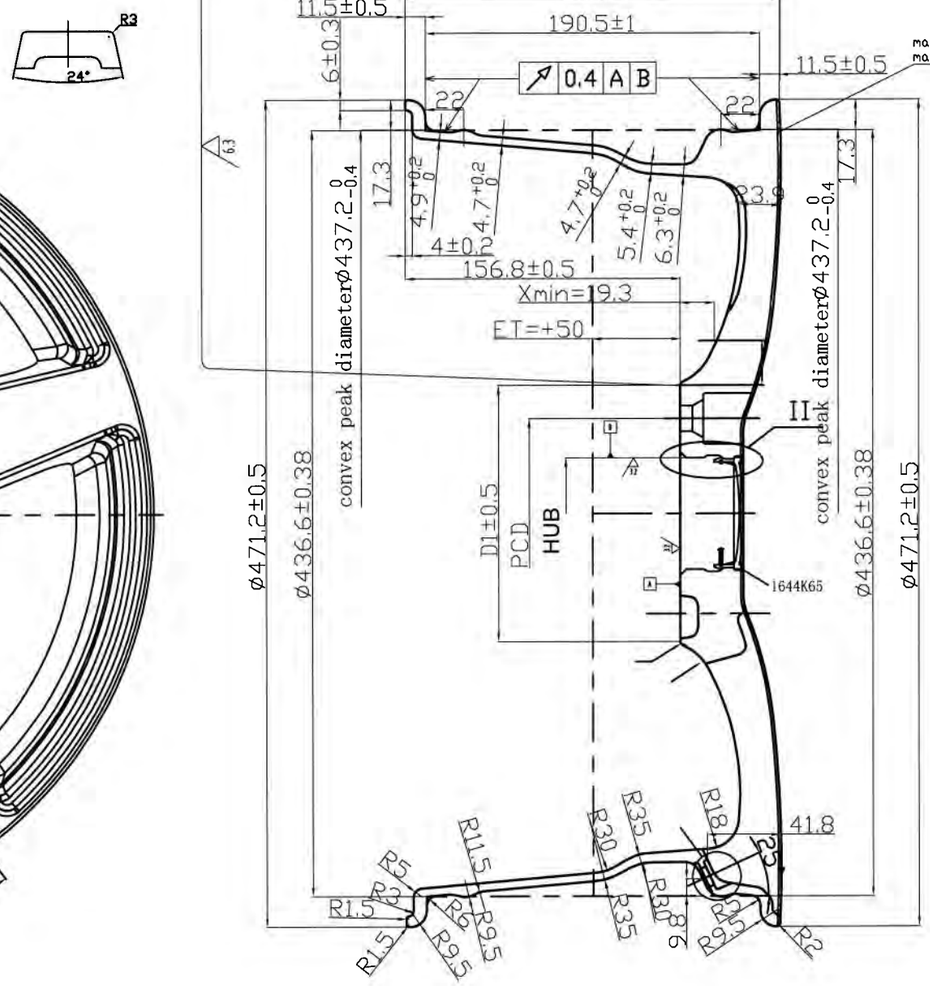

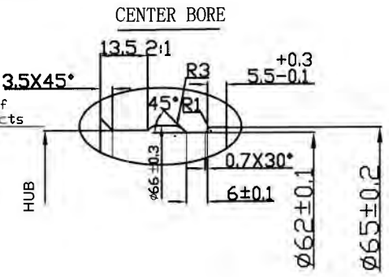

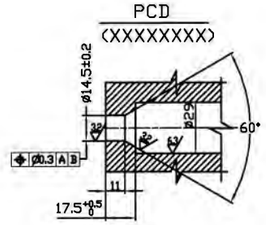

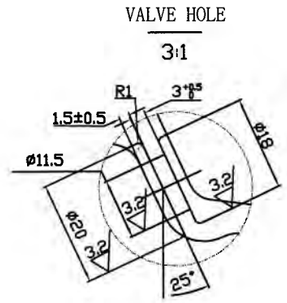

K direction
1:2

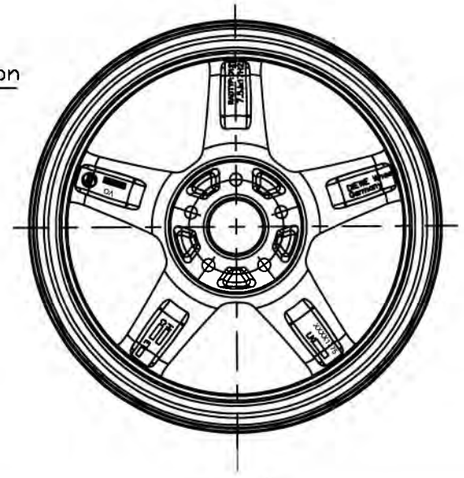

value hole position

NOTES

6 Remove all burrs and sharp edges.
5 Unbalance: According standard QJ/TC013-2009
4 Impact test: According TUV standard
3 Radial fatigue test: According TUV standard
2 Cornering fatigue test: According TUV standard
1 Designed after E.T.R.T.D. standard.

Unless otherwise specified, the tolerance should be as shown in right form:

>1000	±1
>250≤	±0.8
>63≤250	±0.5
>16≤63	±0.3
>4≤16	±0.2
≤4	±0.1
ANGLE	±30′

BALANCING STANDARD: **dynamic unbalance**
ALU2 MODE/ALU2:A+C
PAINTED WHEELS:

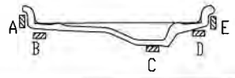

REV. STAT	REV. CODE	REVISION CONTENT	DATE	RIN BY	APP BY
6					
5					
4					
3					
2					
1		adjusted drawing number	02.02.21	AR	AR

DRAFTER	CHECKED	APPROVED
DENGSHENGLING	Pirkl	Riedlberger
FIRST EDITION DATE	11.11.2020	

TYPE: D1217
FINISHING: PAINT
MATERIAL: GK Al Si 7 Mg dv
CUSTOMER: DIVERS
SPECIFICATION: A356
SIZE: 7.5JX17H2
OFFSET / HOLE: 50/5
PCD: 5-108
SCALE: 1:1
UNIT: mm
PAGE: 1/4
SIDE: A1
REV.: R0
FILE NUMBER:
PART NAME: Inverno
PART NUMBER: 1217XX-5108A50634

Vossen Thailand

§22 51059*06

DRAWING NO.	OFFSET	PCD	CENTRE BORE(øCB)	DIAMETER OF ATTACHMENT	BOLT TYPE
1217XX-5112A52666	52	5-112	$66.6^{+0.12}_{0}$	ø146	XXXXXXXX(14.5/29)

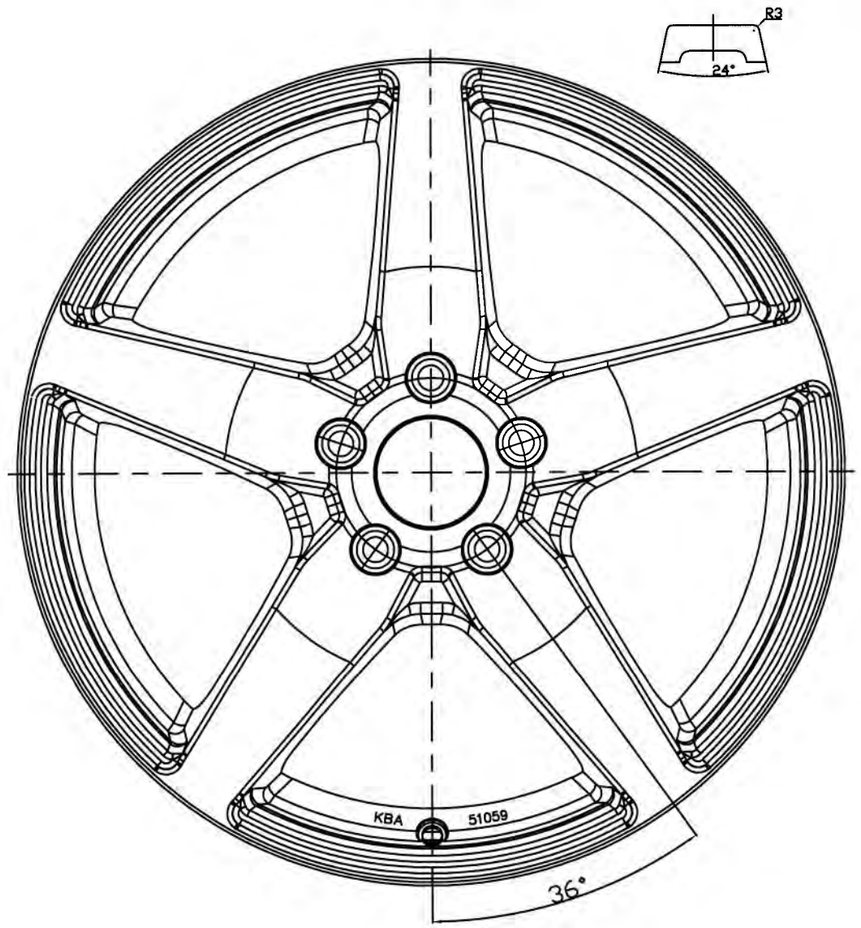

value hole position

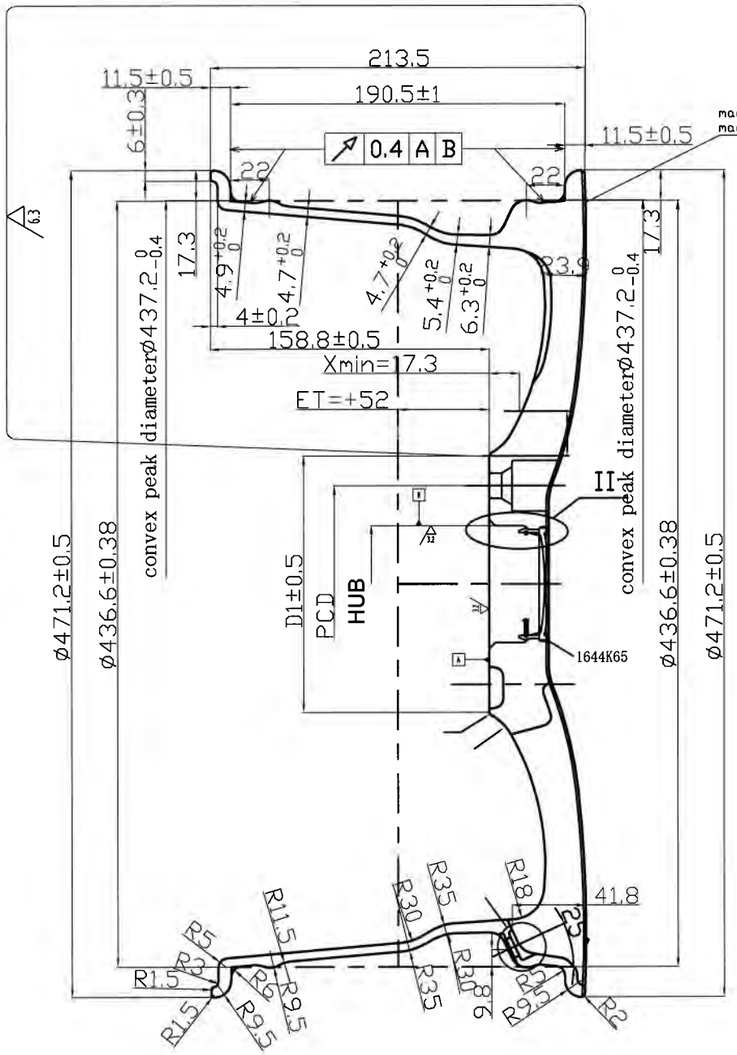

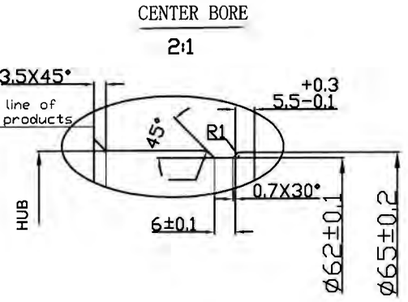

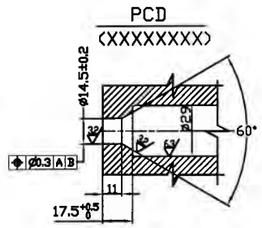

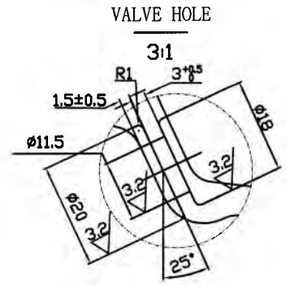

K direction
1:2

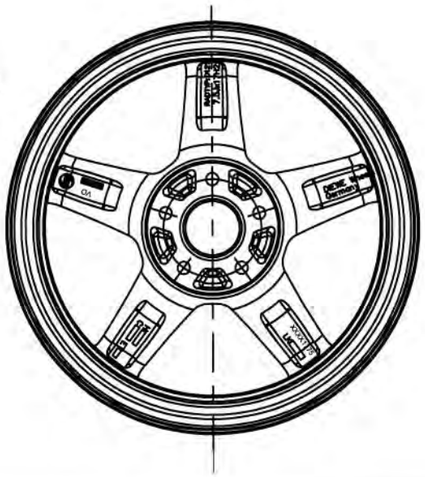

value hole position

NOTES

6 Remove all burrs and sharp edges.
5 Unbalance: According standard QJ/TC013-2009
4 Impact test: According TUV standard
3 Radial fatigue test: According TUV standard
2 Cornering fatigue test: According TUV standard
1 Designed after E.T.R.T.O. standard.

Unless otherwise specified, the tolerance should be as shown in right form:

>1000	±1
>250≤	±0.8
>63≤250	±0.5
>16≤63	±0.3
>4≤16	±0.2
≤4	±0.1
ANGLE	±30′

BALANCING STANDARD: **dynamic unbalance**
ALU2 MODE/ALU2:A+C
PAINTED WHEELS:

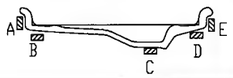

REV STAT	REV CODE	REVISION CONTENT	DATE	REV BY	APP BY
5					
4					
3					
2					
1		adjusted drawing number	02.02.21	AR	AR

DRAFTER	CHECKED	APPROVED
DENGSHENGLING	Riedlberger	Riedlberger
FIRST EDITION DATE	11.11.2020	

TYPE: D1217	FINISHING: PAINT	MATERIAL: GK Al Si 7 Mg cv	
	CUSTOMER: DEWE	SPECIFICATION: A356	
SIZE: 7.5JX17H2	OFFSET / HOLE: 52/6	PCD: 5-112	
SCALE: 1:1	UNIT: mm	PAGE: 1/4	SIDE: A1	REV: R0
FILE NUMBER:			
PART NAME: Inverno	PART NUMBER: 1217XX-5112A52666		
Vossen Thailand			

S22 51059*06

DRAWING NO.	OFFSET	PCD	CENTRE BORE(øCB)	DIAMETER OF ATTACHMENT	BOLT TYPE
1217XX-5112B37665	37	5-112	$66.5^{+0.12}_{0}$	ø146	XXXXXXXX(16/30)

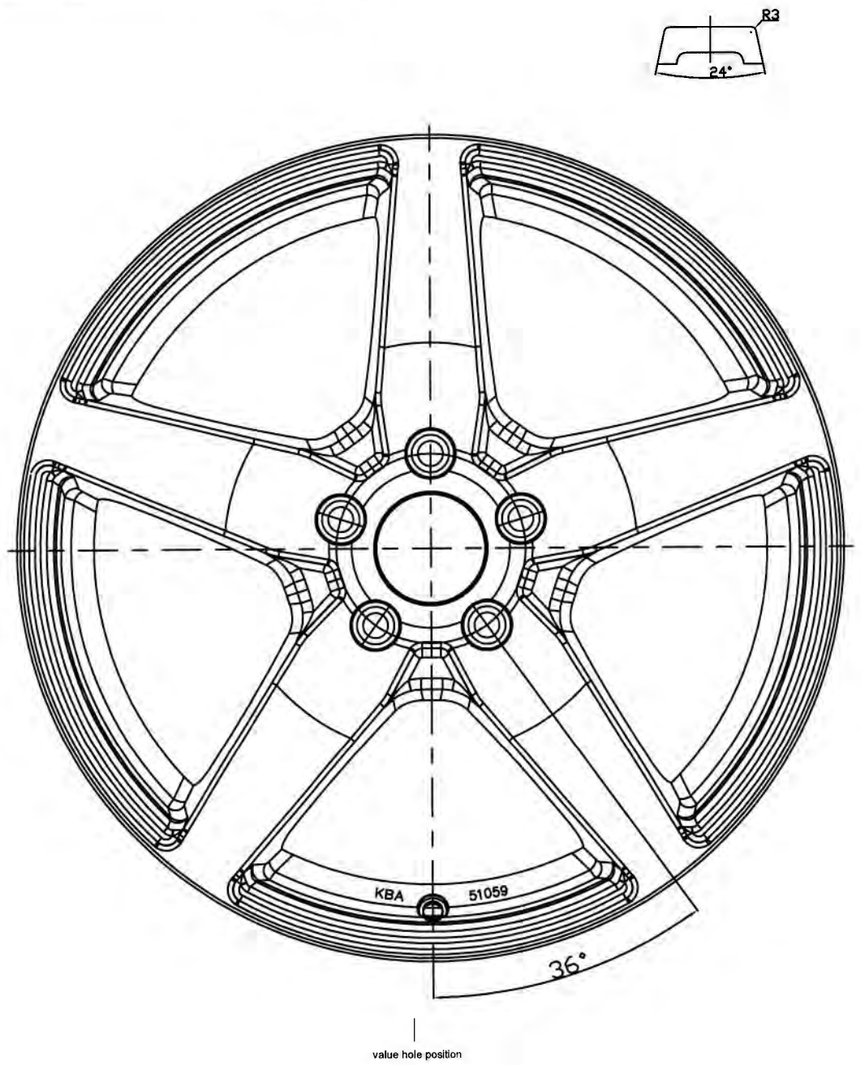

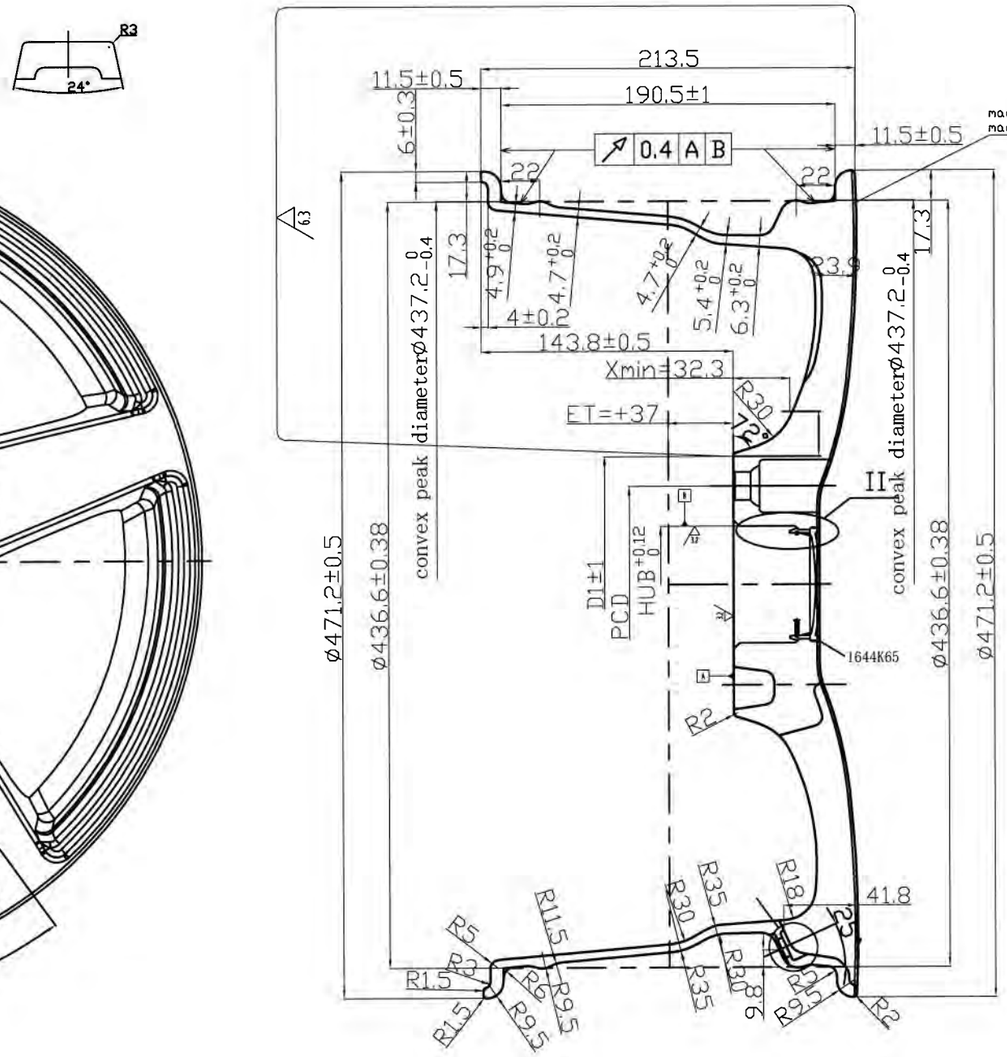

CENTER BORE

2:1

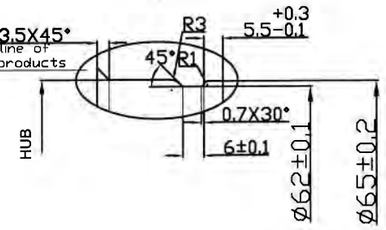

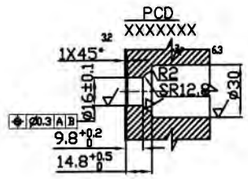

VALVE HOLE

3:1

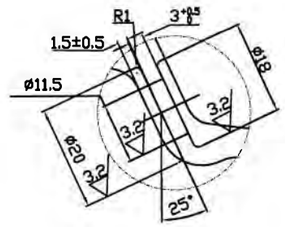

K direction

1:2

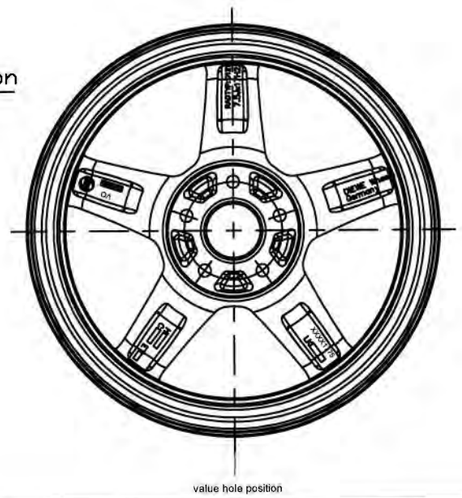

NOTES

6 Remove all burrs and sharp edges.
5 Unbalance: According standard QJ/TC013-2009
4 Impact test: According TUV standard
3 Radial fatigue test: According TUV standard
2 Cornering fatigue test: According TUV standard
1 Designed after E.T.R.T.O. standard.

Unless otherwise specified, the tolerance should be as shown in right form:

>1000	±1
>250≤	±0.8
>63≤250	±0.5
>16≤63	±0.3
>4≤16	±0.2
≤4	±0.1
ANGLE	±30′

BALANCING STANDARD: **dynamic unbalance**
ALU2 MODE/ALU2:A+C
PAINTED WHEELS:

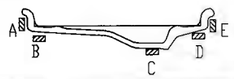

REV STAT	REV CODE	REVISION CONTENT	DATE	REV BY	APP
6					
5					
4					
3					
2					
1		adjusted drawing number	02.02.21	AR	AR

DRAFTER	CHECKED	APPROVED
DENGSHENGLING	Riedlberger	Riedlberger
FIRST EDITION DATE	11.11.2020	

TYPE: D1217	FINISHING: PAINT	MATERIAL: GK Al Si 7 Mg dv	
	CUSTOMER: DIEWE	SPECIFICATION: A356	
SIZE: 7.5JX17H2	OFFSET / HOLE: 37/6	PCD: 5-112	
SCALE: 1:1	UNIT: mm	PAGE: 1/4	SIDE: A1 REV: R0
FILE NUMBER:			
PART NAME: Inverno	PART NUMBER: 1217XX-5112B37665		
Vossen Thailand			

S22 51059*06

DRAWING NO.	OFFSET	PCD	CENTRE BORE(øCB)	DIAMETER OF ATTACHMENT	BOLT TYPE
1217XX-5114A48671	48	5-114.3	$67.1^{+0.12}_{0}$	ø146	XXXXXXXX(14.5/29)

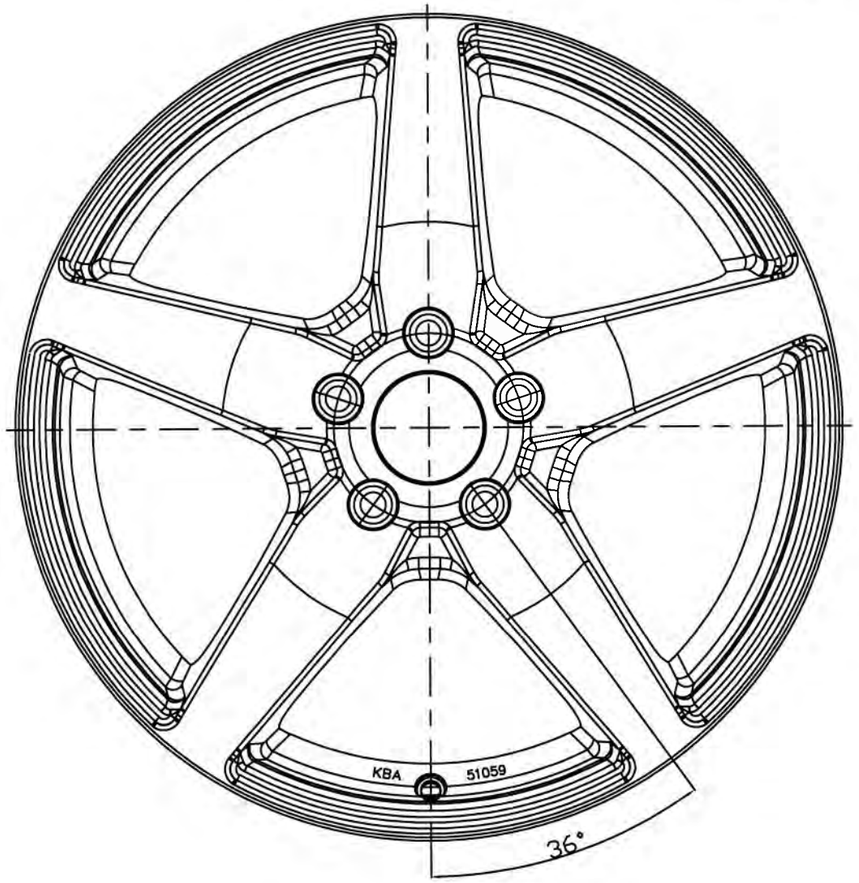

value hole position

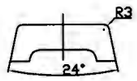

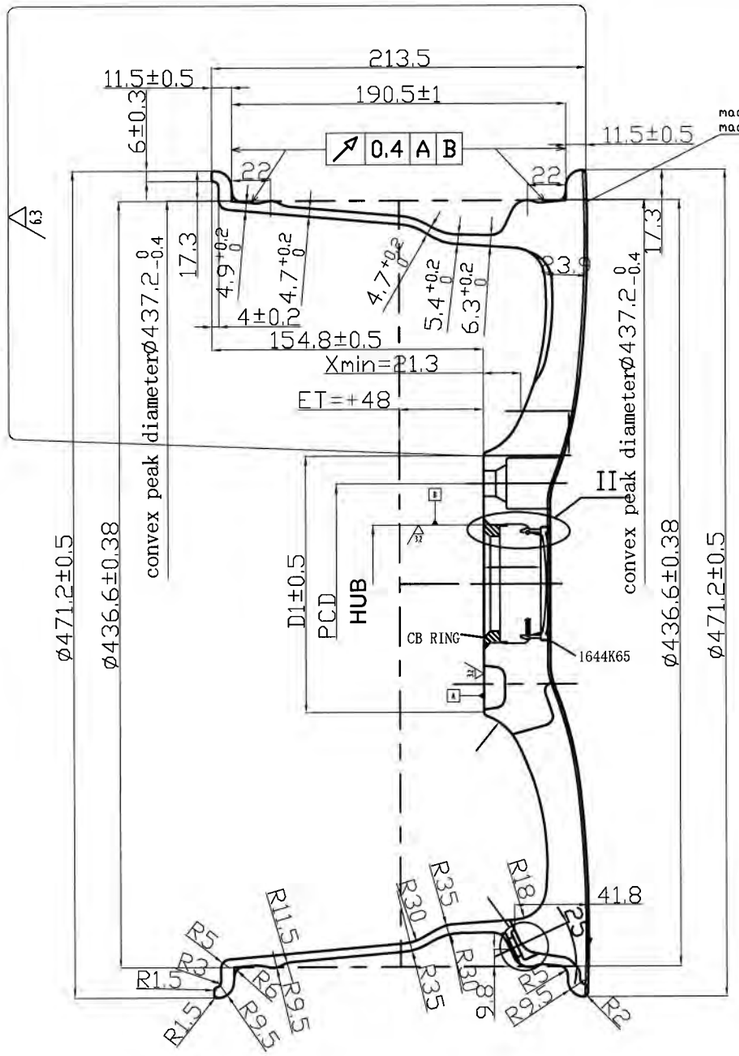

CENTER BORE

2:1

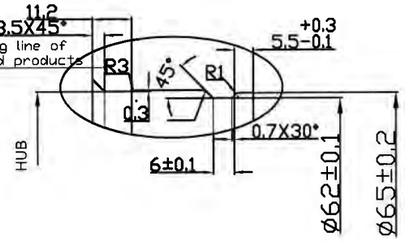

PCD

(XXXXXXXX)

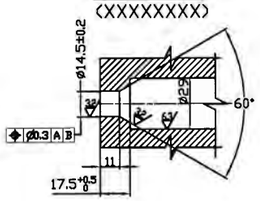

VALVE HOLE

3:1

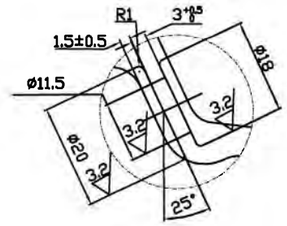

K direction

1:2

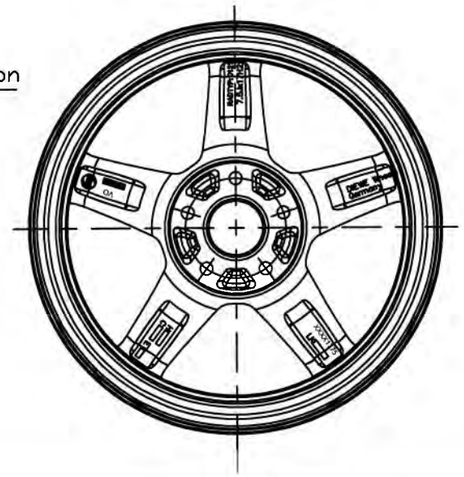

value hole position

NOTES

6 Remove all burrs and sharp edges.
5 Unbalance: According standard QJ/TC013-2009
4 Impact test: According TUV standard
3 Radial fatigue test: According TUV standard
2 Cornering fatigue test: According TUV standard
1 Designed after E.T.R.T.O. standard.

Unless otherwise specified, the tolerance should be as shown in right form:

>1000	±1
>250≤	±0.8
>63≤250	±0.5
>16≤63	±0.3
>4≤16	±0.2
≤4	±0.1
ANGLE	±30′

BALANCING STANDARD: **dynamic unbalance**
ALU2 MODE/ALU2:A+C
PAINTED WHEELS:

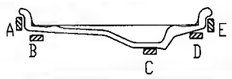

REV STAT	REV CODE	REVISION CONTENT	DATE	REV BY	APPROVED BY
5					
4					
3					
2					
1		adjusted drawing number	02.02.21	AR	AR

DRAFTER	CHECKED	APPROVED
DENGSHENGLING	Riedlberger	Riedlberger
FIRST EDITION DATE	11.11.2020	

TYPE: D1217
FINISHING: PAINT
MATERIAL: GK Al Si 7 Mg dv
CUSTOMER: DIEWE
SPECIFICATION: A356
SIZE: 7.5JX17H2
OFFSET / HOLE: 48/6
PCD: 5-114.3
SCALE: 1:1
UNIT: mm
PAGE: 1/4
SIZE: A1
REV: R0
FILE NUMBER:
PART NAME: Inverno
PART NUMBER: 1217XX-5114A48671

Vossen Thailand

§22 51059*06

DRAWING NO.	OFFSET	PCD	CENTRE BORE(øCB)	DIAMETER OF ATTACHMENT	BOLT TYPE
1217XX-5112C45666	45	5-112	$66.6^{+0.12}_{0}$	ø146	XXXXXXXX(14.5/28.58)

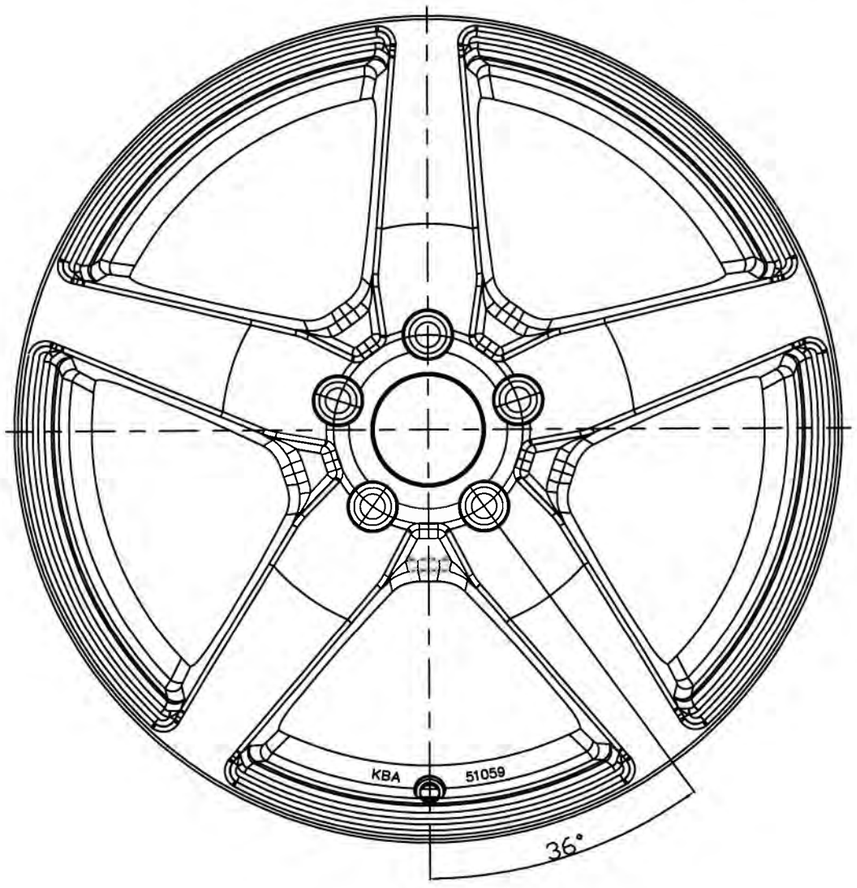

value hole position

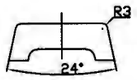

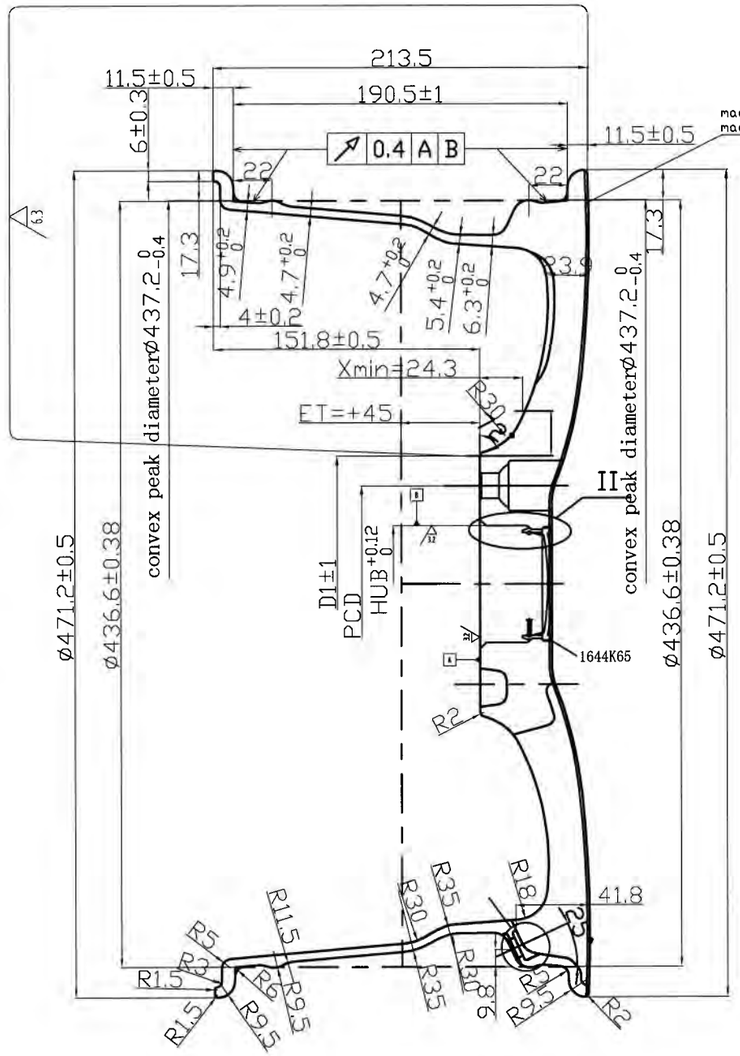

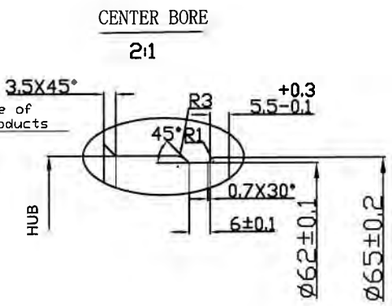

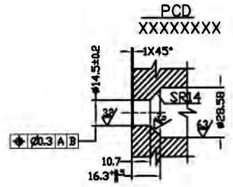

VALVE HOLE

3:1

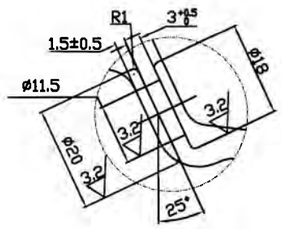

K direction

1:2

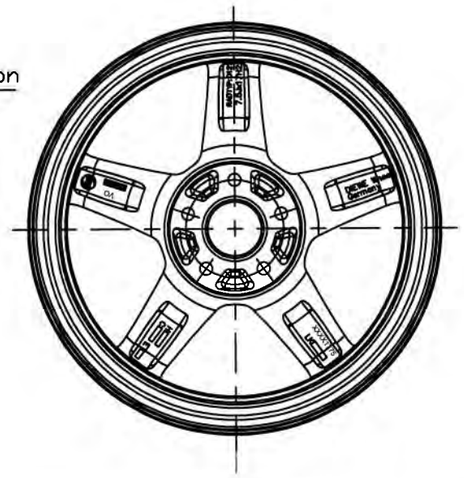

value hole position

NOTES

6 Remove all burrs and sharp edges.
5 Unbalance: According standard QJ/TC013-2009
4 Impact test: According TUV standard
3 Radial fatigue test: According TUV standard
2 Cornering fatigue test: According TUV standard
1 Designed after E.T.R.T.D. standard.

Unless otherwise specified, the tolerance should be as shown in right form:

>1000	±1
>250≤	±0.8
>63≤250	±0.5
>16≤63	±0.3
>4≤16	±0.2
≤4	±0.1
ANGLE	±30′

BALANCING STANDARD: **dynamic unbalance**
ALU2 MODE/ALU2:A+C
PAINTED WHEELS:

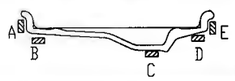

REV STAT	REV CODE	REVISION CONTENT	DATE	REV BY	APPR BY
6					
5					
4					
3					
2					
1		adjusted drawing number	02.02.21	AR	AR

DRAFTER	CHECKED	APPROVED
DENGSHENGLING	Riedlberger	Riedlberger
FIRST EDITION DATE	11.11.2020	

TYPE: D1217
FINISHING: PAINT
MATERIAL: GK Al Si 7 Mg cv
CUSTOMER: DIEWE
SPECIFICATION: A356
SIZE: 7.5JX17H2
OFFSET / HOLE: 45/6
PCD: 5-112
SCALE: 1:1
UNIT: mm
PAGE: 1/4
SIDE: A1
REV: R0
FILE NUMBER:
PART NAME: Invemo
PART NUMBER: 1217XX-5112C45666

Vossen Thailand

S22 51059*06

DRAWING NO.	OFFSET	PCD	CENTRE BORE(øCB)	DIAMETER OF ATTACHMENT	BOLT TYPE
1217XX-5120A37726	37	5-120	$72.6^{+0.12}_{0}$	ø146	XXXXXXXX(14.5/29)

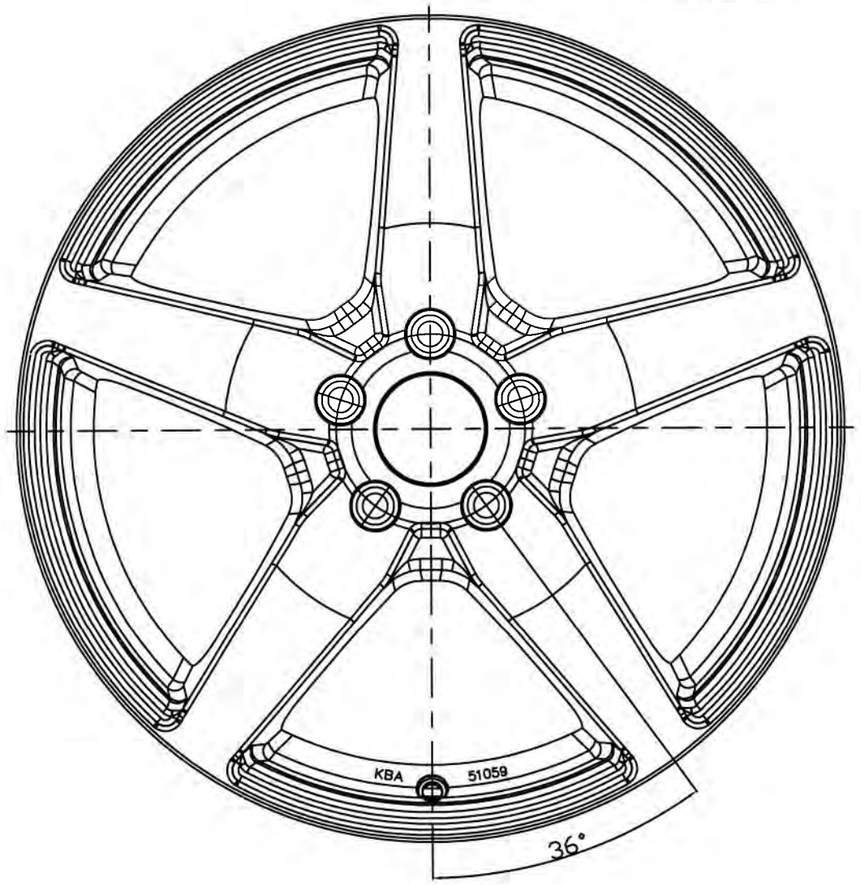

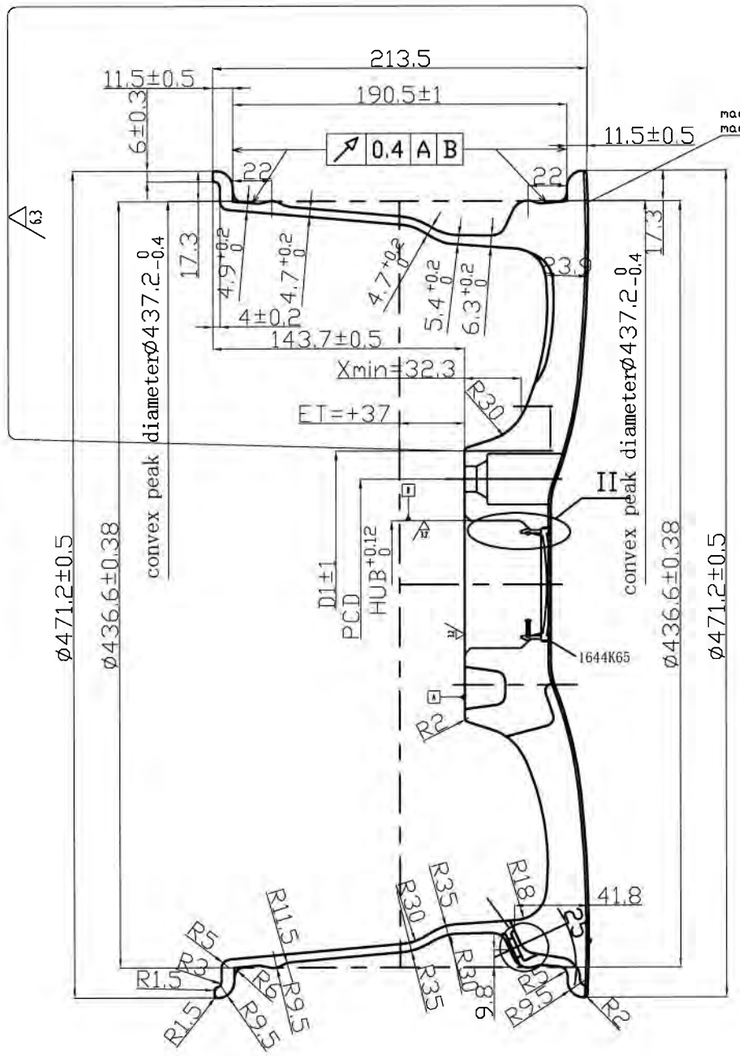

CENTER BORE

2:1

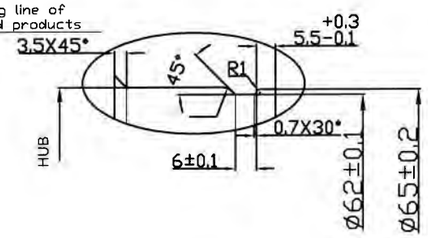

PCD

(XXXXXXXX)

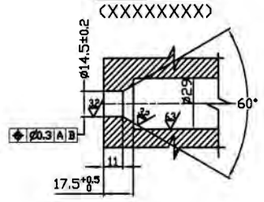

VALVE HOLE

3:1

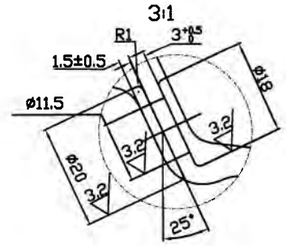

K direction

1:2

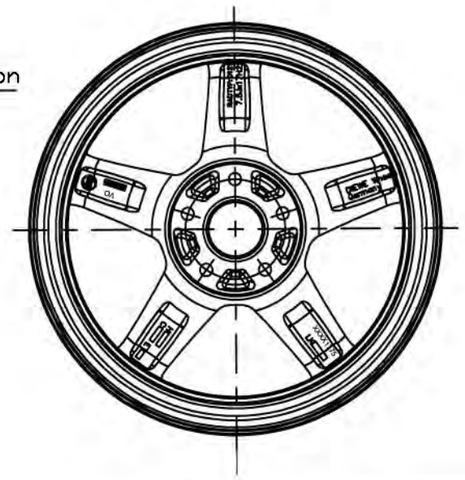

value hole position

NOTES

6 Remove all burrs and sharp edges.
5 Unbalance: According standard QJ/TC013-2009
4 Impact test: According TUV standard
3 Radial fatigue test: According TUV standard
2 Cornering fatigue test: According TUV standard
1 Designed after E.T.R.T.O. standard.

Unless otherwise specified, the tolerance should be as shown in right form:

>1000	±1
>250≤	±0.8
>63≤250	±0.5
>16≤63	±0.3
>4≤16	±0.2
≤4	±0.1
ANGLE	±30′

BALANCING STANDARD: **dynamic unbalance**
ALU2 MODE/ALU2:A+C
PAINTED WHEELS:

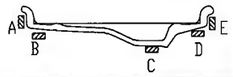

REV STAT	REV CODE	REVISION CONTENT	DATE	REV BY	APP BY
6					
4					
3					
2					
1		adjusted drawing number	02.02.21	AR	AR

DRAFTER	CHECKED	APPROVED
DENGSHENGLING	Riedlberger	Riedlberger
FIRST EDITION DATE	11.11.2020	

TYPE: D1217
FINISHING: PAINT
MATERIAL: GK Al Si 7 Mg dv
CUSTOMER: DIEWE
SPECIFICATION: A356
SIZE: 7.5JX17H2
OFFSET / HOLE: 37/6
PCD: 5-120
SCALE: 1:1
UNIT: mm
PAGE: 1/4
SIDE: A1
REV: R0
FILE NUMBER:
PART NAME: Inverno
PART NUMBER: 1217XX-5120A37726
Vossen Thailand

S22 51059*06

DRAWING NO.	OFFSET	PCD	CENTRE BORE(øCB)	DIAMETER OF ATTACHMENT	BOLT TYPE
1217XX-5112BS37665	37	5-112B	$66.5^{+0.12}_{0}$	ø146	XXXXXXXX(16/30)

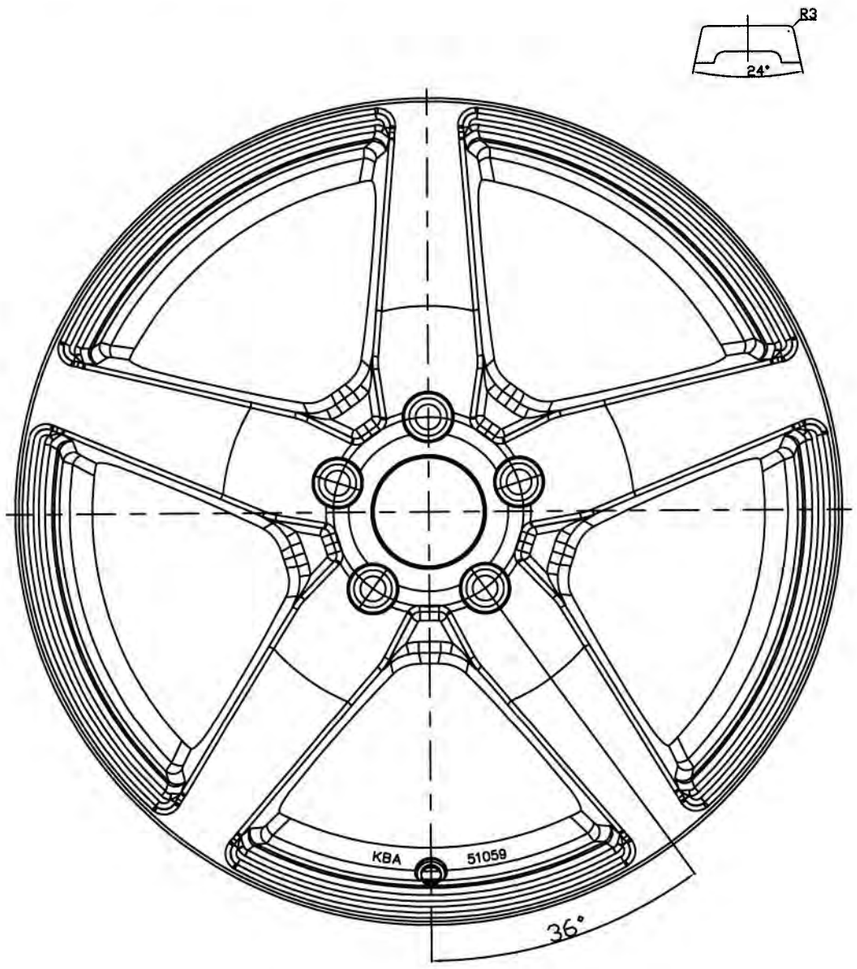

value hole position

K direction
1:2

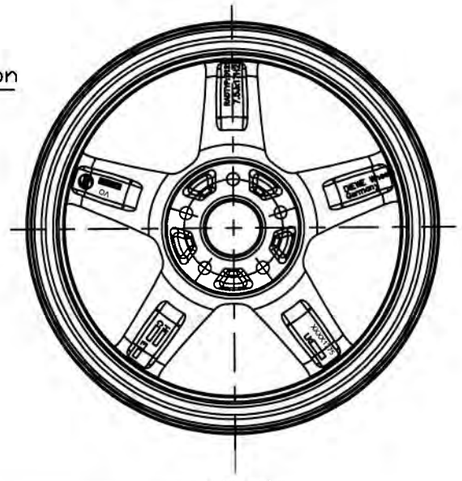

value hole position

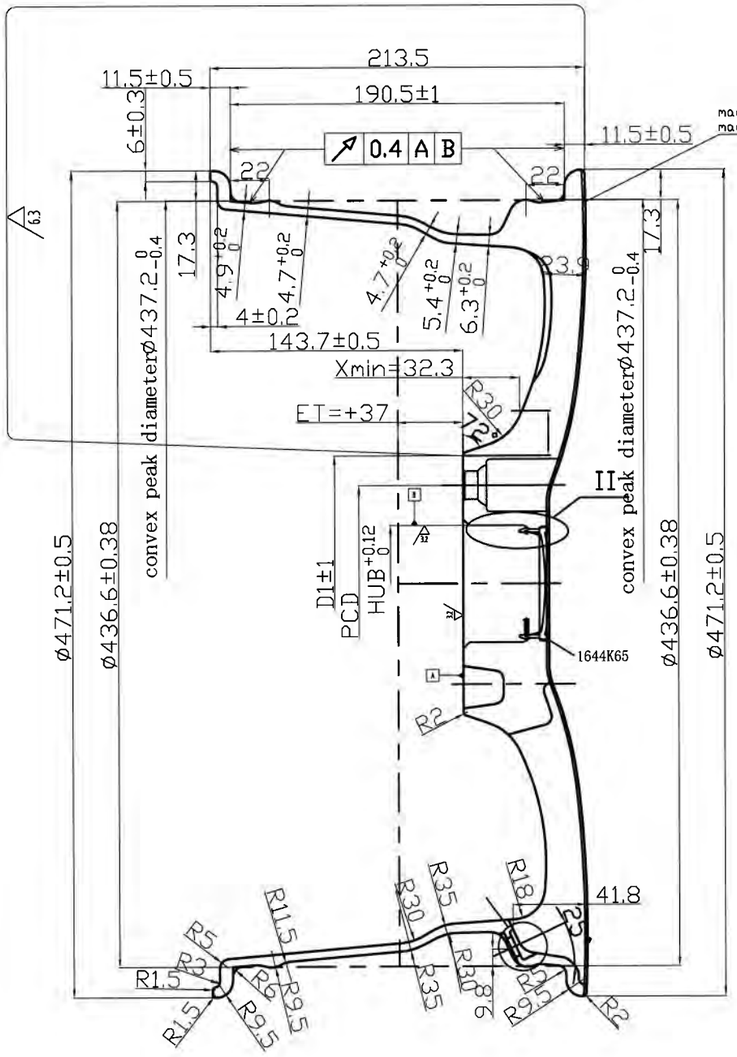

CENTER BORE
2:1

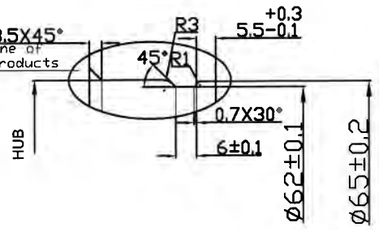

PCD
XXXXXXX

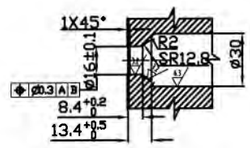

VALVE HOLE
3:1

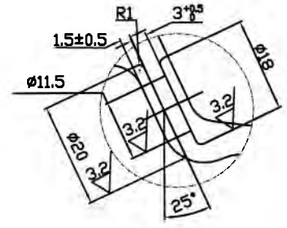

NOTES

6 Remove all burrs and sharp edges.
5 Unbalance: According standard QJ/TC013-2009
4 Impact test: According TUV standard
3 Radial fatigue test: According TUV standard
2 Cornering fatigue test: According TUV standard
1 Designed after E.T.R.T.D. standard.

Unless otherwise specified, the tolerance should be as shown in right form:

>1000	±1
>250≤	±0.8
>63≤250	±0.5
>16≤63	±0.3
>4≤16	±0.2
≤4	±0.1
ANGLE	±30′

BALANCING STANDARD: **dynamic unbalance**
ALU2 MODE/ALU2:A+C
PAINTED WHEELS:

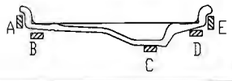

REV STAT	REV CODE	REVISION CONTENT	DATE	REV BY	APP BY
5					
4					
3					
2					
1		adjusted drawing number	02.02.21	AR	AR

DRAFTER	CHECKED	APPROVED
DENGSHENGLING	Riedlberger	Riedlberger
FIRST EDITION DATE	11.11.2020	

TYPE: D1217
FINISHING: PAINT
MATERIAL: GK Al Si 7 Mg dv
CUSTOMER: DIEWE
SPECIFICATION: A356
SIZE: 7.5JX17H2
OFFSET / HOLE: 37/5
PCD: 5-112
SCALE: 1:1
UNIT: mm
PAGE: 1/4
SIDE: A1
REV: R0
FILE NUMBER:
PART NAME: Inverno
PART NUMBER: 1217XX-5112BS37665
Vossen Thailand

S22 51059*06

DRAWING NO.	OFFSET	PCD	CENTRE BORE(øCB)	DIAMETER OF ATTACHMENT	BOLT TYPE
1217XX-5112AS52666	52	5-112A	$66.6^{+0.12}_{0}$	ø146	XXXXXXXX(14.5/29)

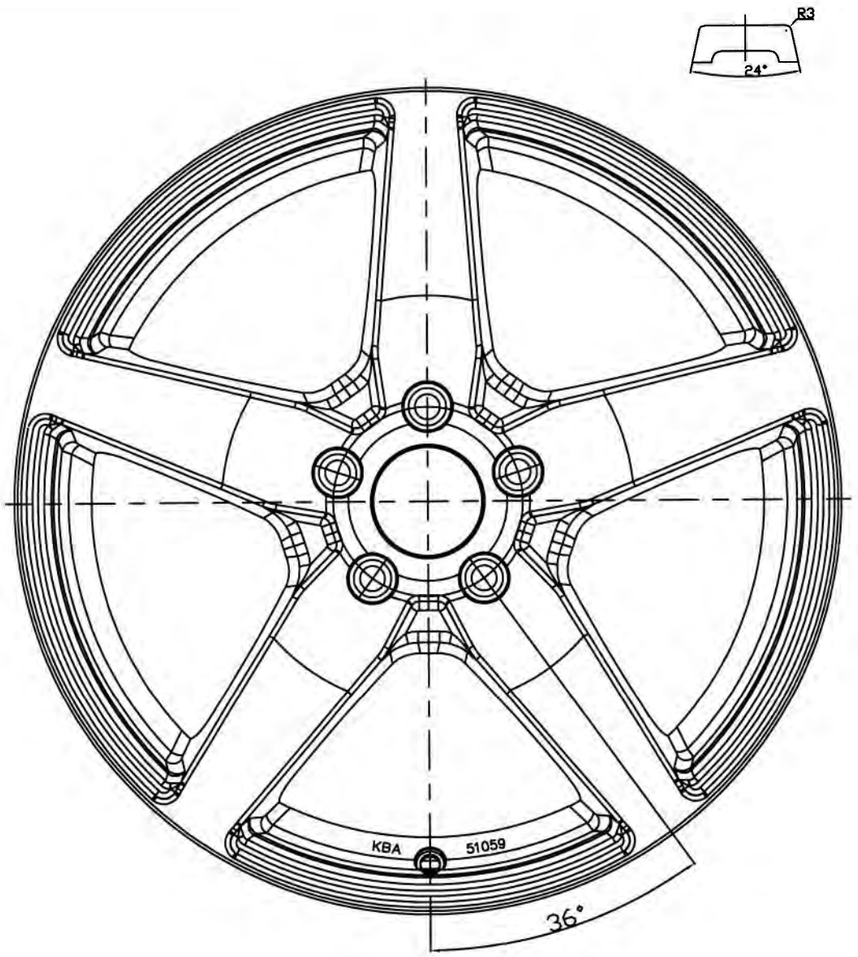

value hole position

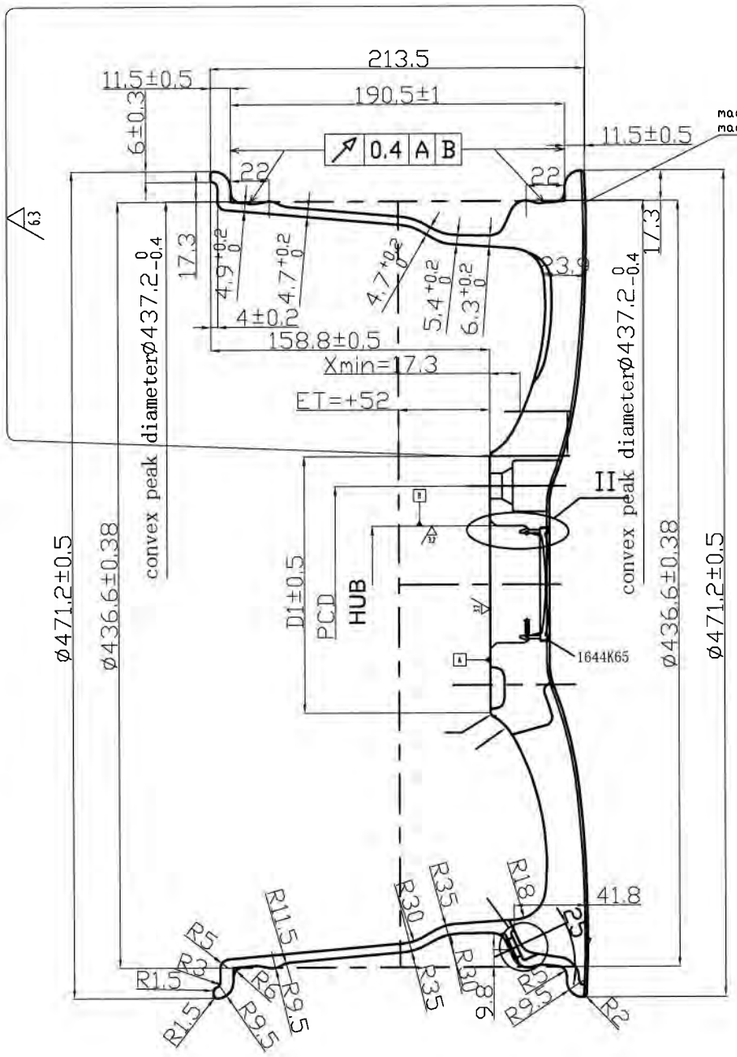

CENTER BORE

2:1

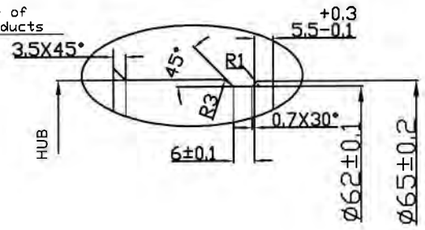

PCD

(XXXXXXXX)

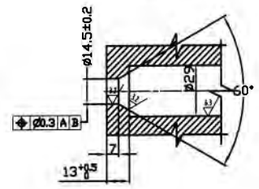

VALVE HOLE

3:1

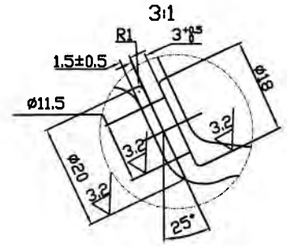

K direction

1:2

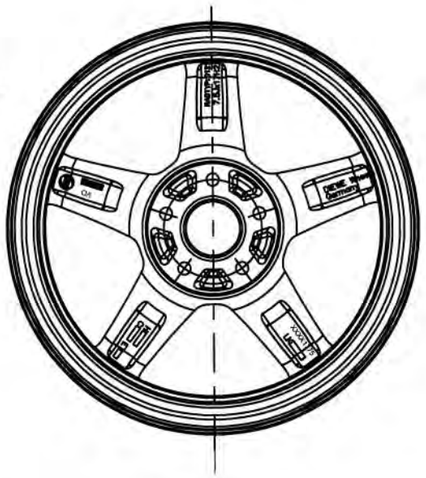

value hole position

NOTES

6 Remove all burrs and sharp edges.
5 Unbalance: According standard QJ/TC013-2009
4 Impact test: According TUV standard
3 Radial fatigue test: According TUV standard
2 Cornering fatigue test: According TUV standard
1 Designed after E.T.R.T.D. standard.

Unless otherwise specified, the tolerance should be as shown in right form:

>1000	±1
>250≤	±0.8
>63≤250	±0.5
>16≤63	±0.3
>4≤16	±0.2
≤4	±0.1
ANGLE	±30′

BALANCING STANDARD: **dynamic unbalance**
ALU2 MODE/ALU2:A+C
PAINTED WHEELS:

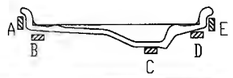

REV STAT	REV CODE	REVISION CONTENT	DATE	REV BY	APP BY
5					
4					
3					
2					
1		adjusted drawing number	02 02 21	AR	AR

DRAFTER	CHECKED	APPROVED
DENGSHENGLING	Riedlberger	Riedlberger
FIRST EDITION DATE	11.11.2020	

TYPE: D1217	FINISHING: PAINT	MATERIAL: GK Al Si 7 Mg dv
	CUSTOMER: DIEWE	SPECIFICATION: A356
SIZE: 7.5JX17H2	OFFSET / HOLE: 52/6	PCD: 5-112
SCALE: 1:1	UNIT: mm	PAGE: 1/4
SIZE: A1	REV: R0	
FILE NUMBER:		
PART NAME: Inverno	PART NUMBER: 1217XX-5112AS52666	

Vossen Thailand

S22 51059*06

DRAWING NO.	OFFSET	PCD	CENTRE BORE(øCB)	DIAMETER OF ATTACHMENT	BOLT TYPE
1217XX-5120AS37726	37	5-120A	$72.6^{+0.12}_{0}$	ø146	XXXXXXXX(14.5/29)

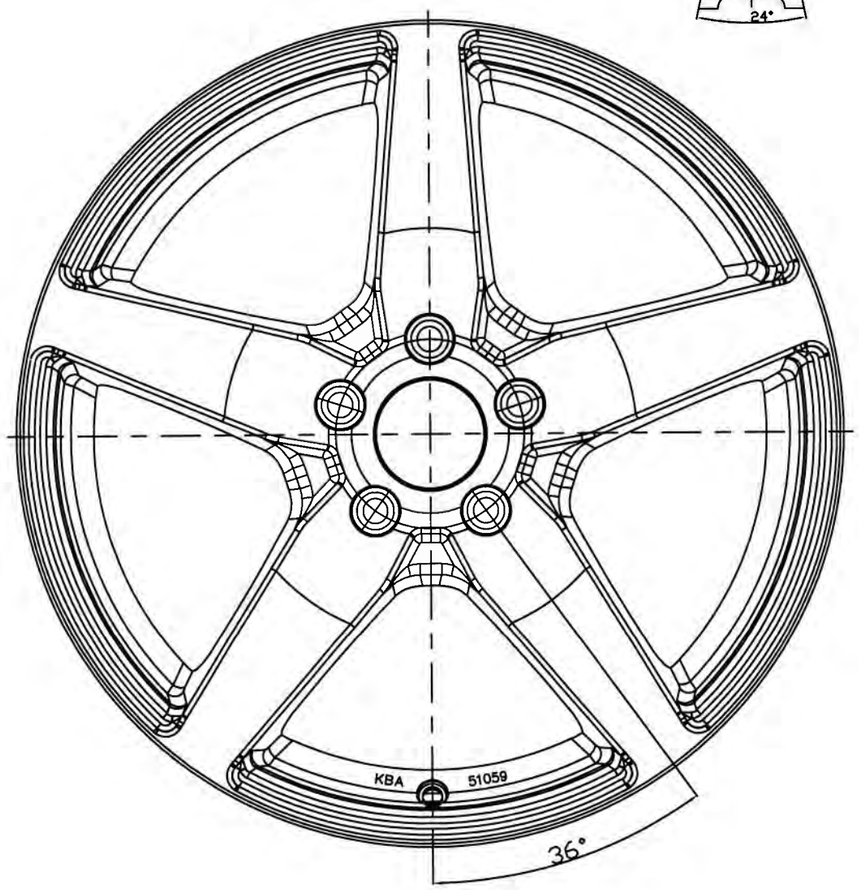

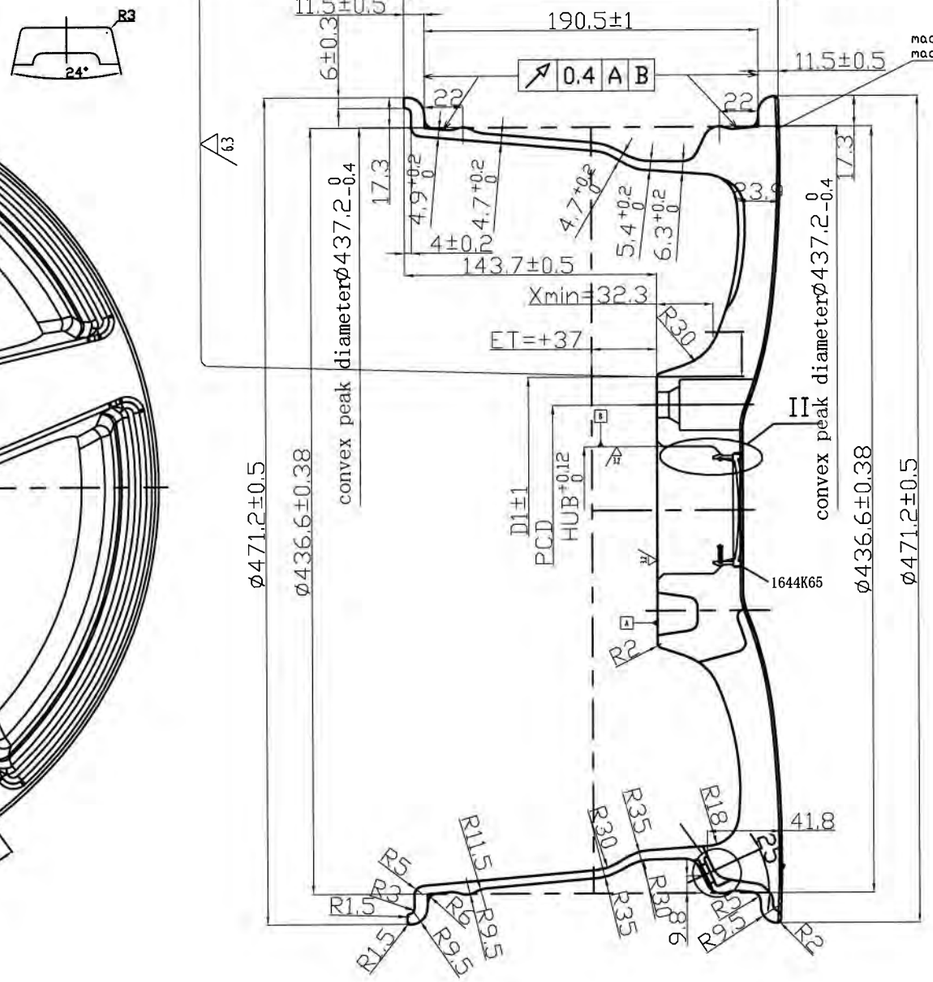

CENTER BORE

2:1

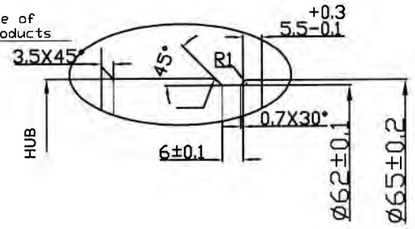

PCD

(XXXXXXXX)

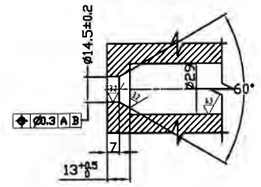

VALVE HOLE

3:1

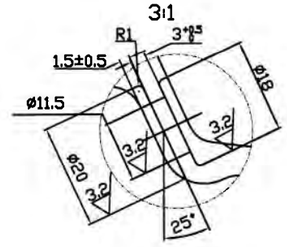

K direction

1:2

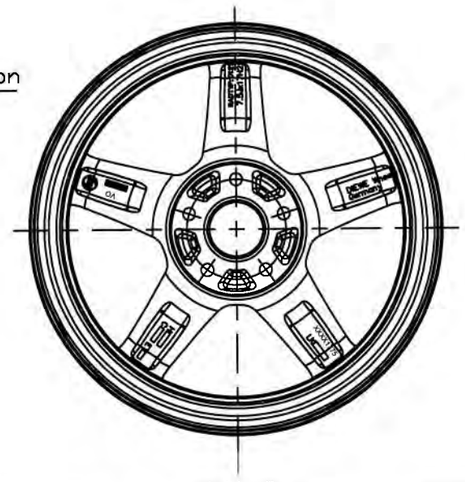

value hole position

NOTES

6 Remove all burrs and sharp edges.
5 Unbalance: According standard QJ/TC013-2009
4 Impact test: According TUV standard
3 Radial fatigue test: According TUV standard
2 Cornering fatigue test: According TUV standard
1 Designed after E.T.R.T.O. standard.

Unless otherwise specified, the tolerance should be as shown in right form:

>1000	±1
>250≤	±0.8
>63≤250	±0.5
>16≤63	±0.3
>4≤16	±0.2
≤4	±0.1
ANGLE	±30′

BALANCING STANDARD: **dynamic unbalance**
ALU2 MODE/ALU2:A+C
PAINTED WHEELS:

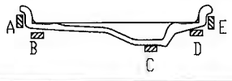

REV STAT	REV CODE	REVISION CONTENT	DATE	REV BY	APPR BY
5					
4					
3					
2					
1		adjusted drawing number	02.02.21	AR	AR

DRAFTER	CHECKED	APPROVED
DENGSHENGLING	Riedlberger	Riedlberger
FIRST EDITION DATE	11.11.2020	

TYPE: D1217
FINISHING: PA/UT
MATERIAL: GK Al Si 7 Mg cv
CUSTOMER: DEWE
SPECIFICATION: A356
SIZE: 7.5JX17H2
OFFSET / HOLE: 37/6
PCD: 5-120
SCALE: 1:1
UNIT: mm
PAGE: 1/4
SIDE: A1
REV: R0
FILE NUMBER:
PART NAME: Invemo
PART NUMBER: 1217XX-5120AS37726

Vossen Thailand

S22 51059*06

DRAWING NO.	OFFSET	PCD	CENTRE BORE(ØCB)	DIAMETER OF ATTACHMENT	BOLT TYPE
1217XX-5115A45702	45	5-115	$70.2^{+0.12}_{0}$	Ø146	XXXXXXXX(14.5/29)

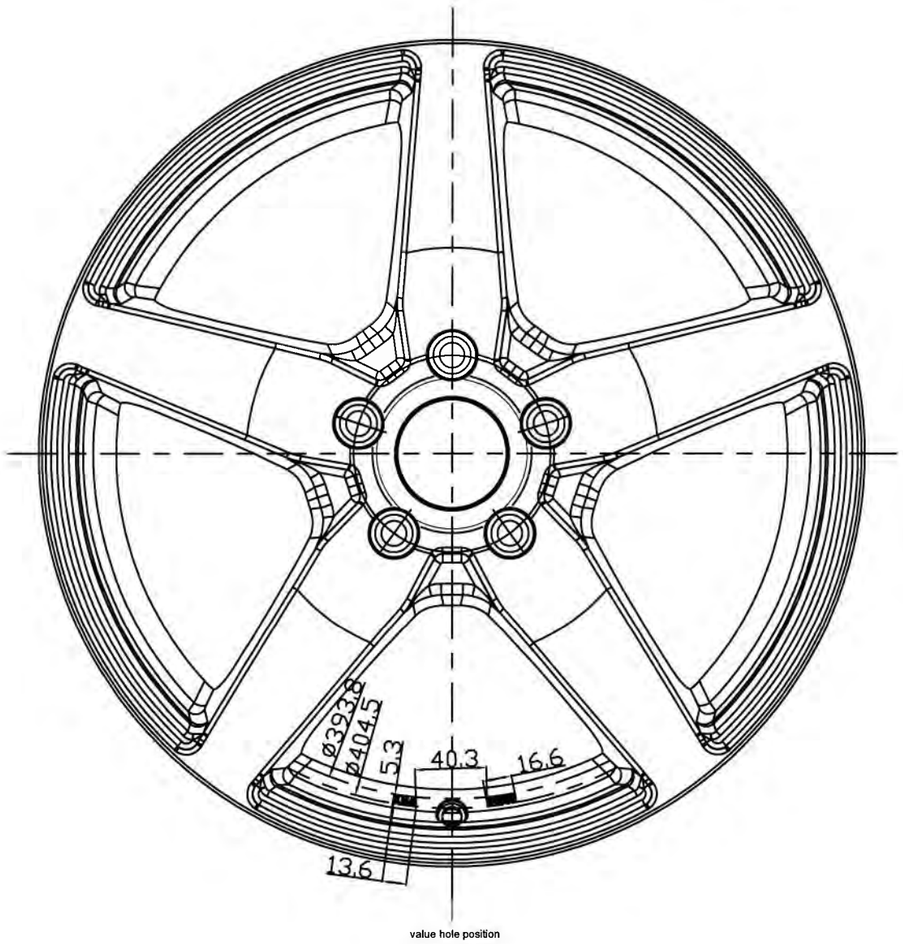

value hole position

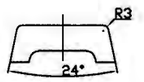

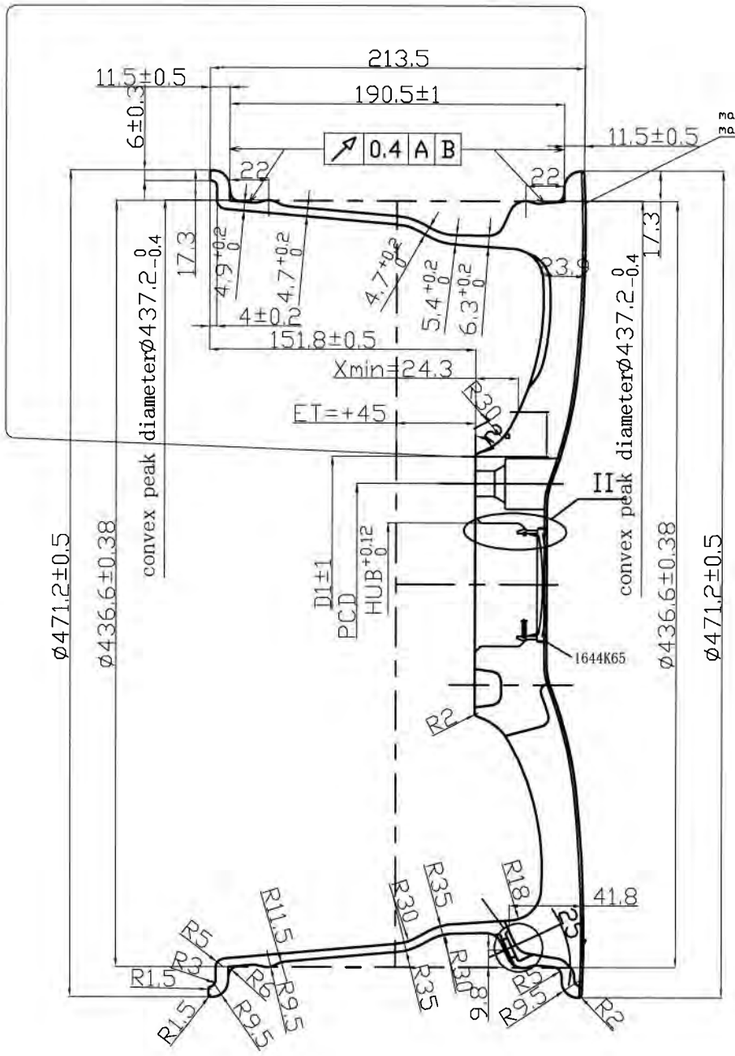

CENTER BORE

2:1

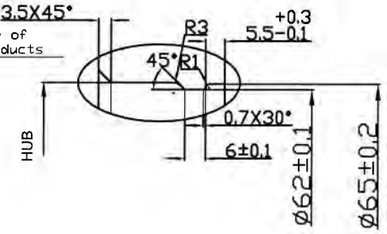

PCD

(XXXXXXXX)

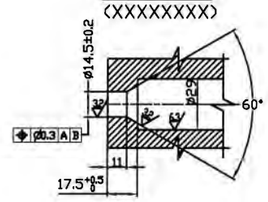

VALVE HOLE

3:1

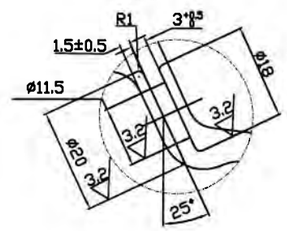

K direction

1:2

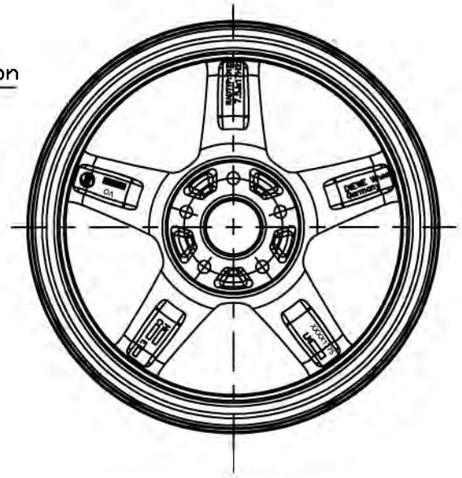

value hole position

NOTES

6 Remove all burrs and sharp edges.
5 Unbalance: According standard QJ/TC013-2009
4 Impact test: According TUV standard
3 Radial fatigue test: According TUV standard
2 Cornering fatigue test: According TUV standard
1 Designed after E.T.R.T.O. standard.

Unless otherwise specified, the tolerance should be as shown in right form:

>1000	±1
>250<	±0.8
>63<250	±0.5
>16<63	±0.3
>4<16	±0.2
<4	±0.1
ANGLE	±30′

BALANCING STANDARD: **dynamic unbalance**
ALU2 MODE/ALU2:A+C
PAINTED WHEELS:

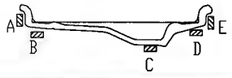

REV STAT	REV CODE	REVISION CONTENT	DATE	REV BY	APP BY
5					
4					
3					
2					
1		adjusted drawing number	02.02.21	AR	AR

DRAFTER	CHECKED	APPROVED
DENGSHENGLING	Riedlberger	Riedlberger
FIRST EDITION DATE	11.11.2020	

TYPE: XXXX	FINISHING: PAINT	MATERIAL: ALUMINIUM ALLOY	
	CUSTOMER: DIEWE	SPECIFICATION: A356	
SIZE: 7.5JX17H2	OFFSET / HOLE: 45/5	PCD: 5-115	
SCALE: 1:1	UNIT: mm	PAGE: 1/4	SIDE: A1 / REV: R0
FILE NUMBER:			
PART NAME: ALLOY WHEEL	PART NUMBER: 1217XX-5115A45702		

Vossen Thailand

S22 51059*06

DRAWING NO.	OFFSET	PCD	CENTRE BORE(øCB)	DIAMETER OF ATTACHMENT	BOLT TYPE
1217XX-5112AS30666	30	5-112A	$66.6^{+0.12}_{0}$	ø146	XXXXXXXX(14.5/29)

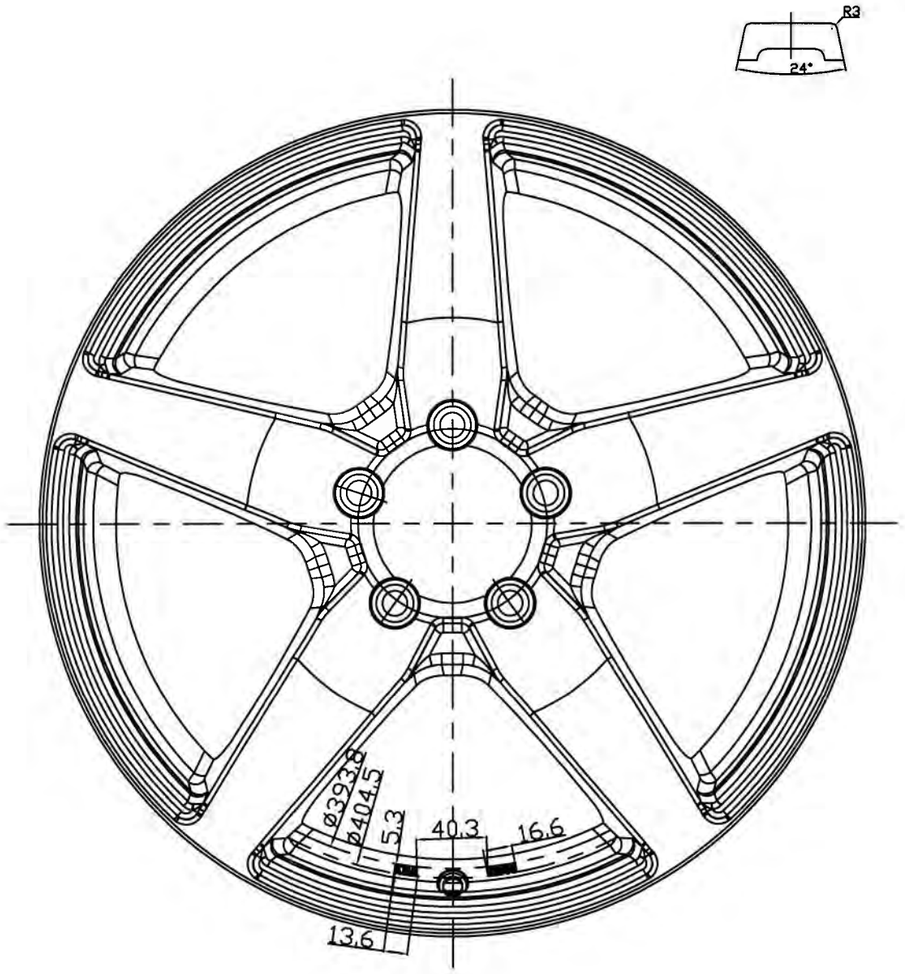

value hole position

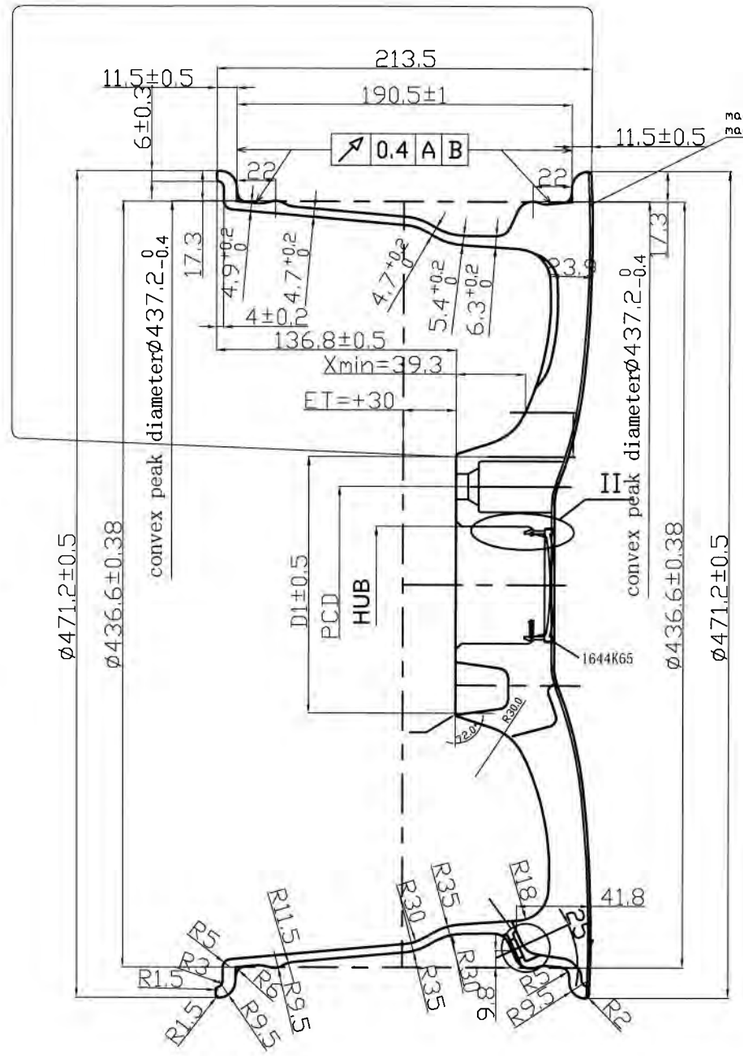

CENTER BORE

2:1

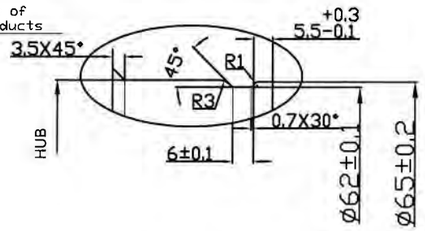

PCD

(XXXXXXXX)

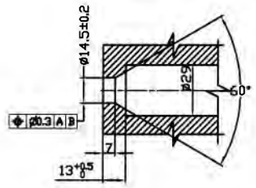

VALVE HOLE

3:1

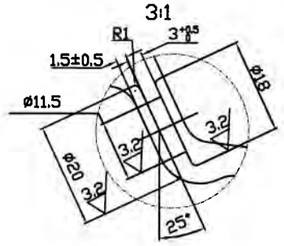

K direction

1:2

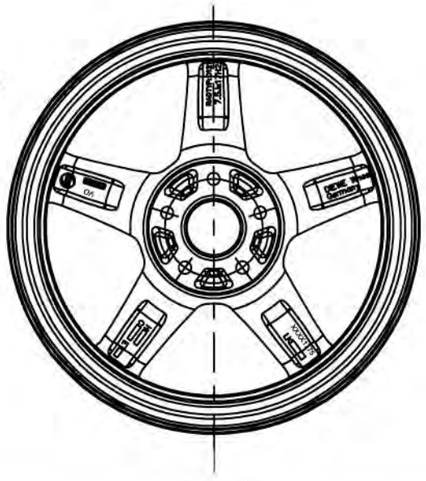

value hole position

NOTES

6 Remove all burrs and sharp edges.
5 Unbalance: According standard QJ/TC013-2009
4 Impact test: According TUV standard
3 Radial fatigue test: According TUV standard
2 Cornering fatigue test: According TUV standard
1 Designed after E.T.R.T.D. standard.

Unless otherwise specified, the tolerance should be as shown in right form:

>1000	±1
>250≤	±0.8
>63≤250	±0.5
>16≤63	±0.3
>4≤16	±0.2
≤4	±0.1
ANGLE	±30′

BALANCING STANDARD: **dynamic unbalance**
ALU2 MODE/ALU2:A+C
PAINTED WHEELS:

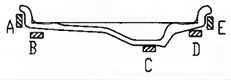

REV STAT	REV CODE	REVISION CONTENT	DATE	REV BY	APP BY
	5				
	4				
	3				
	2				
	1	adjusted drawing number	02 02 21	AR	AR

DRAFTER	CHECKED	APPROVED
DENGSHENGLING	Riedlberger	Riedlberger
FIRST EDITION DATE	11.11.2020	

TYPE: XXXX	FINISHING: PAINT	CUSTOMER: OEWE	MATERIAL: ALUMINIUM ALLOY
			SPECIFICATION: A356
SIZE: 7.5JX17H2	OFFSET / HOLE: 30/6		PCD: 5-112
SCALE: 1:1	UNIT: mm	PAGE: 1/4	SIDE: A1 REV: R0
FILE NUMBER:			
PART NAME: ALLOY WHEEL	PART NUMBER: 1217XX-5112AS30666		

Vossen Thailand

S22 51059*06

DRAWING NO.	OFFSET	PCD	CENTRE BORE(øCB)	DIAMETER OF ATTACHMENT	BOLT TYPE
1217XX-5112BS29665	29	5-112B	$66.6^{+0.12}_{0}$	ø146	XXXXXXXX(16/30)

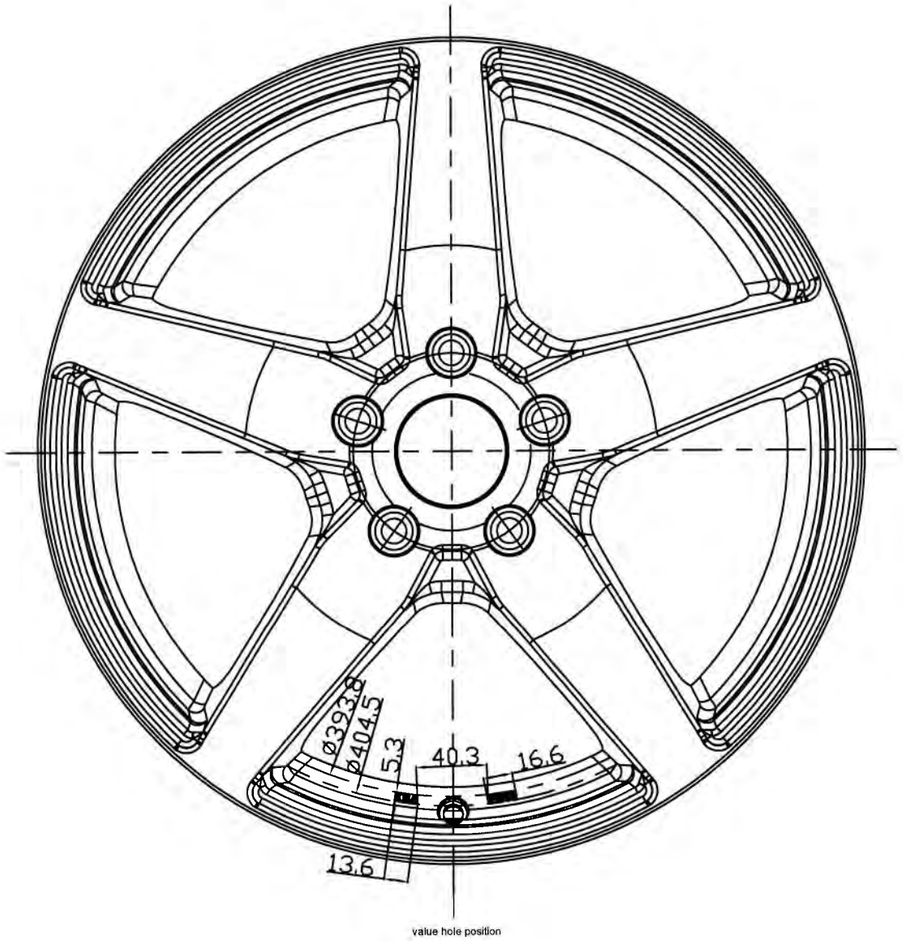

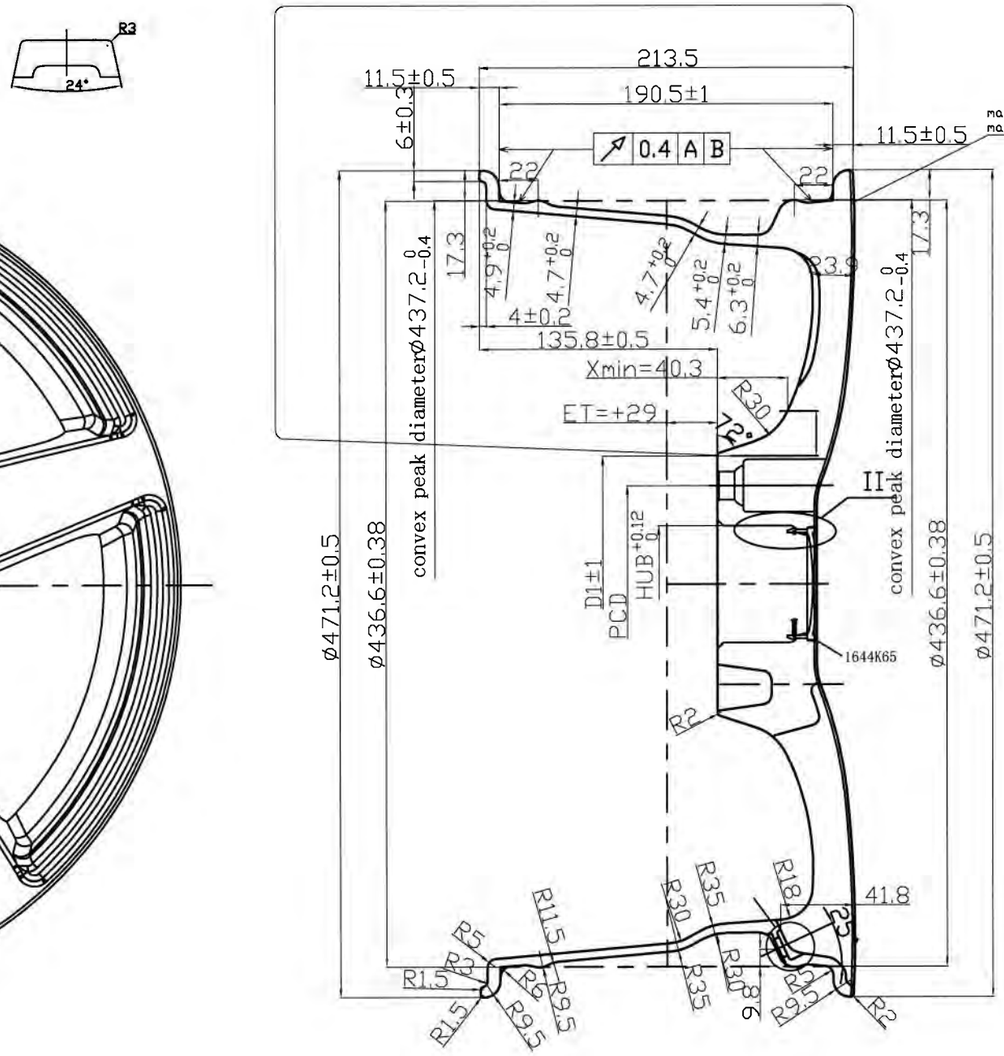

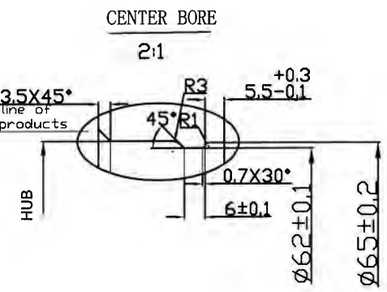

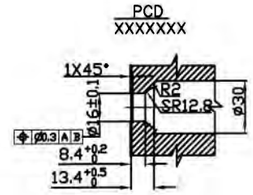

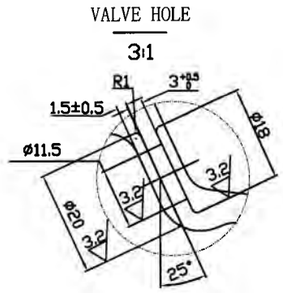

K direction
1:2

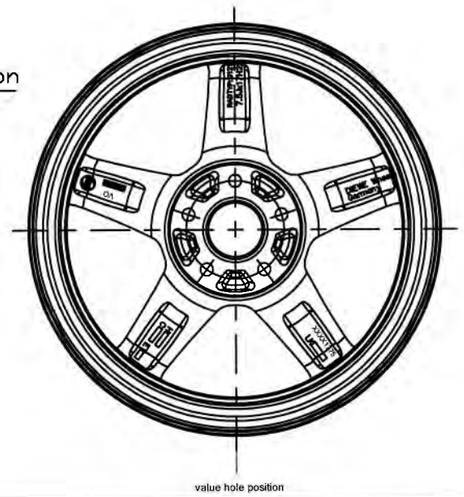

NOTES

6 Remove all burrs and sharp edges.
5 Unbalance: According standard QJ/TC013-2009
4 Impact test: According TUV standard
3 Radial fatigue test: According TUV standard
2 Cornering fatigue test: According TUV standard
1 Designed after E.T.R.T.D. standard.

Unless otherwise specified, the tolerance should be as shown in right form:

>1000	±1
>250≤	±0.8
>63≤250	±0.5
>16≤63	±0.3
>4≤16	±0.2
≤4	±0.1
ANGLE	±30′

BALANCING STANDARD: **dynamic unbalance**
ALU2 MODE/ALU2:A+C
PAINTED WHEELS:

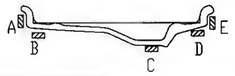

REV STAT	REV CODE	REVISION CONTENT	DATE	REV BY	APP BY
5					
4					
3					
2					
1		adjusted drawing number	02.02.21	AR	AR

DRAFTER	CHECKED	APPROVED
DENGSHENGLING	Riedlberger	Riedlberger
FIRST EDITION DATE	11.11.2020	

TYPE: XXXX
FINISHING: PAINT
MATERIAL: ALUMINIUM ALLOY
CUSTOMER: DIEWE
SPECIFICATION: A356
SIZE: 7.5JX17H2
OFFSET / HOLE: 29/6
PCD: 5-112
SCALE: 1:1
UNIT: mm
PAGE: 1/4
SIDE: A1
REV: R0
FILE NUMBER:
PART NAME: ALLOY WHEEL
PART NUMBER: 1217XX-5112BS29665

Vossen Thailand

S22 51059*06